LED9250

REXNORDIC

Professional multi-battery LED work light • 73 W / 9250 lm

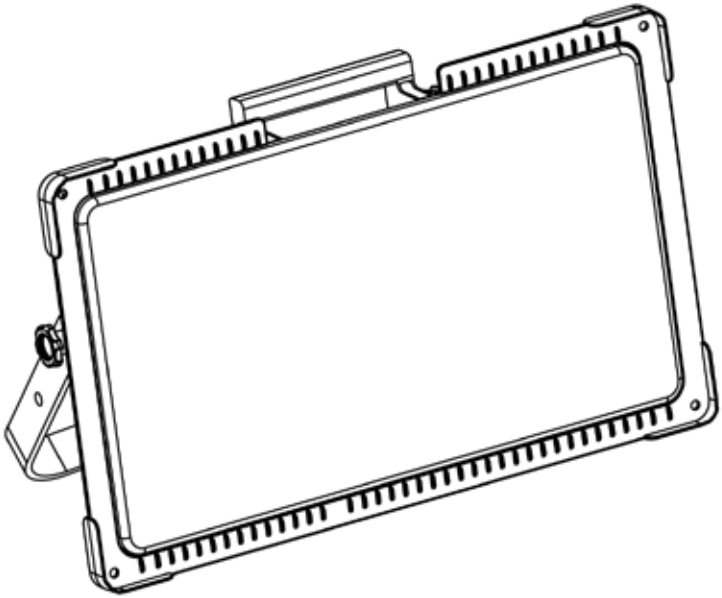

INSTRUCTION MANUAL • OHJEKIRJA • INSTRUKTIONSBOK • INSTRUKSJONSBOK • INSTRUKTIONSBOG • BEDIENUNGSANLEITUNG • INSTRUCTIEHANDLEIDING • MANUEL D'INSTRUCTIONS • INSTRUKCJA OBSŁUGI • MANUALE DI ISTRUZIONI • MANUAL DE INSTRUCCIONES • NÁVOD K POUŽITÍ • NÁVOD NA POUŽITIE • NAUDOJIMO INSTRUKCIJA • MANUAL DE INSTRUÇÕES • KULLANIM KILAVUZU

INSERTING BATTERY PACK - BOSCH

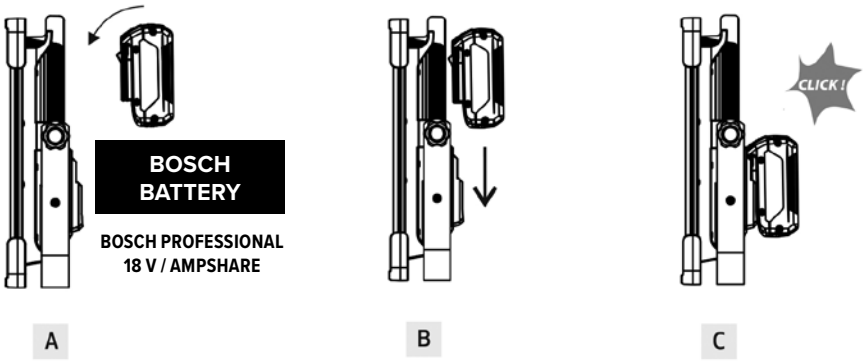

RELEASING BATTERY PACK - BOSCH

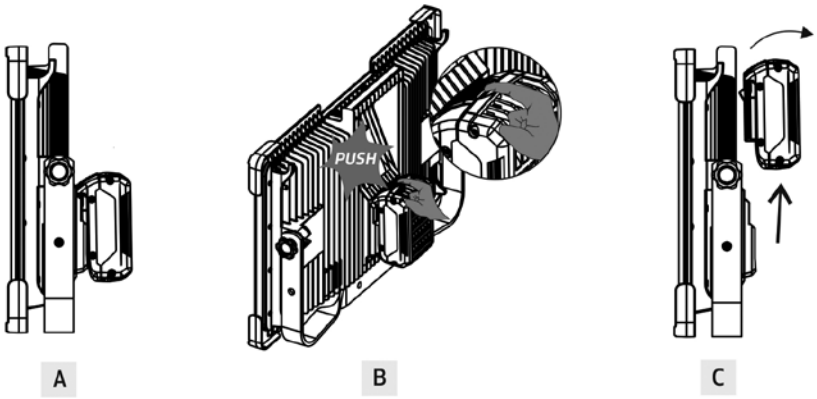

INSERTING BATTERY + ADAPTER

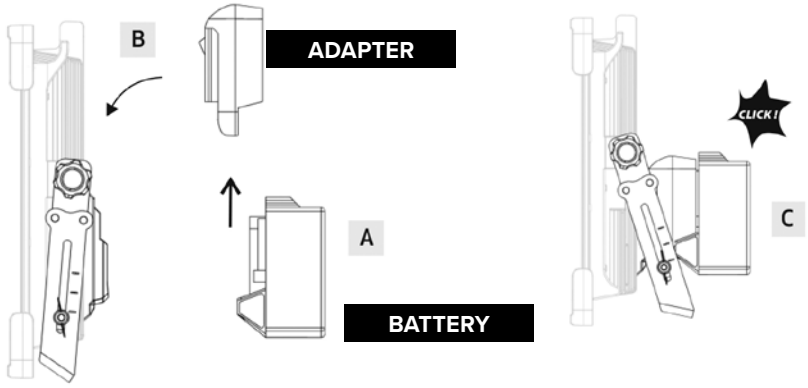

RELEASING BATTERY + ADAPTER

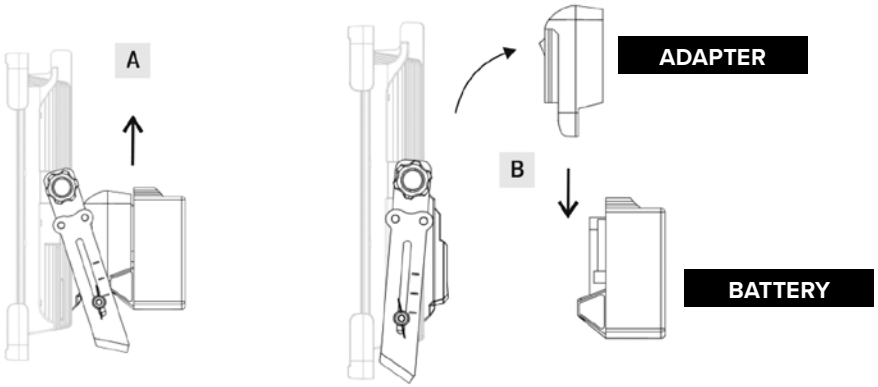

ARM ADJUSTMENT

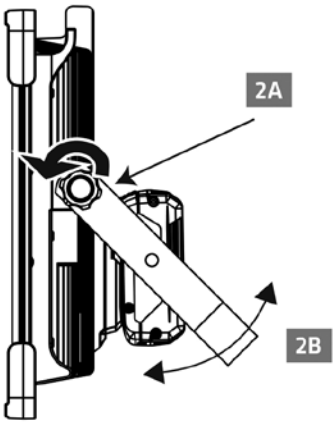

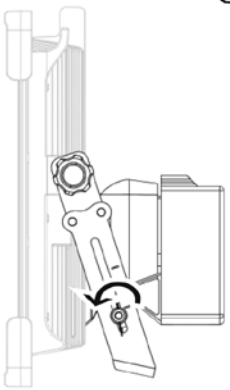

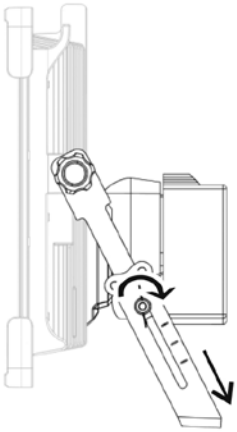

POWER ON

WARNING

Use only the Bosch BAT612 battery or batteries listed for use with this light and the correct battery adapter. Using any other battery may cause personal injury, fire or property damage.

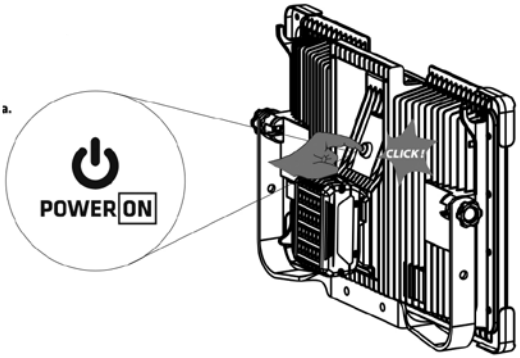

POWER AND BRIGHTNESS SELECTION

Press the power button repeatedly to select the operating mode:



ACCU STATUS NOTIFICATION

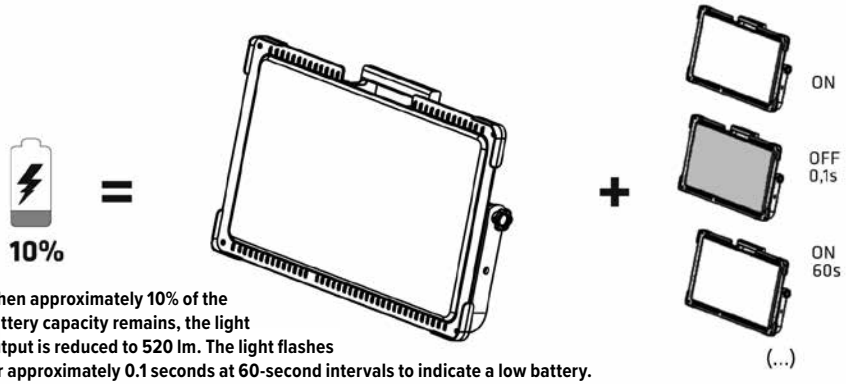

When approximately 10% of the battery capacity remains, the light output is reduced to 520 lm. The light flashes for approximately 0.1 seconds at 60-second intervals to indicate a low battery.

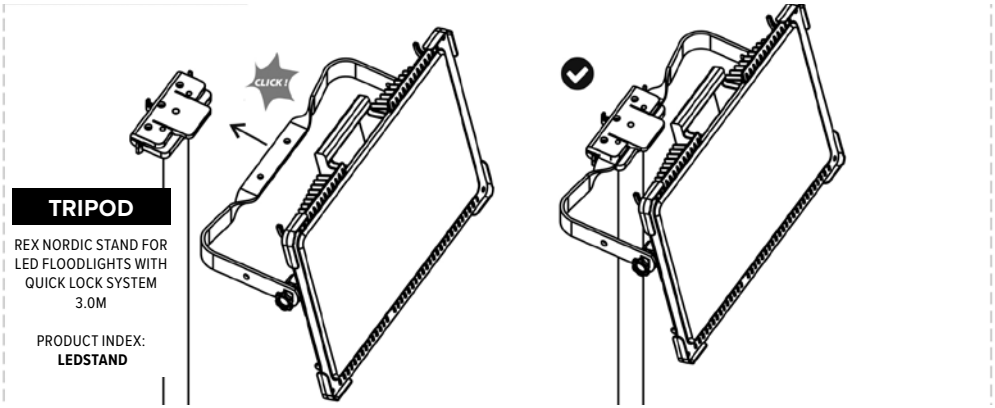

TRIPOD

REX NORDIC STAND FOR LED FLOODLIGHTS WITH QUICK LOCK SYSTEM 3.0M

PRODUCT INDEX:
LEDSTAND

TECHNICAL DATA	
Light source	LED, non-replaceable
Rated power:	73 W
Luminous flux:	9250 lm
Colour temperature:	4000 K
Brightness levels:	1000 / 3800 / 5650 / 9250 lm
Rated voltage:	18 V DC
Maximum battery voltage:	20 V DC, measured without load
Protection class:	III
Ingress protection:	IP20
Impact protection:	IK10
Operating temperature:	0 to +25 °C
Body material:	Polypropylene (PP)
Diffuser material:	Polycarbonate (PC)
Dimensions:	300 × 478 × 84 mm
Energy efficiency class:	D
Optional stand:	Rex Nordic Stand for LED Floodlights with Quick lock system 3.0m poduct index: LEDSTAND
Not suitable for use in potentially explosive atmospheres.	
Non-replaceable light source	This luminaire is a non-separable product with a non-replaceable light source. Do not open or disassemble the luminaire. Removing the diffuser or any other fixed component may cause injury or damage. If the luminaire or any fixed component is damaged, discontinue use and dispose of the product in accordance with the disposal information in these instructions.

SAFETY INSTRUCTIONS

Read these instructions before use and keep them for future reference.

• Inspect the light, battery interface, adapter and battery before each use. Do not use the product if any part is damaged, loose or modified.
• Use only an approved compatible 18 V battery and the correct adapter. Charge batteries only with the charger specified by the battery manufacturer.
• Switch off the light and remove the battery before adjustment, cleaning, maintenance, transport or storage.
• IP20 provides protection against solid objects larger than 12.5 mm but no protection against water. Use the product only in dry indoor locations. Do not expose it to rain, splashing water or condensation.
• Place the light on a stable, level surface or attach it securely to the specified stand. Route the equipment so that it cannot fall or create a trip hazard.
• Do not cover the light. Keep it away from flammable materials and allow it to cool before handling, cleaning or storage.
• Do not look directly into the light source at close range and do not direct the beam towards other people's eyes.
• Do not use the product in potentially explosive atmospheres or where flammable liquids, gases or dust are present.
• Do not short-circuit the battery or adapter contacts. Keep metal objects away from exposed contacts.
• Do not open or disassemble the light or adapter. The LED light source is not replaceable.
• Clean only with a soft, dry cloth. Do not use solvents, pressure washing or running water.
• Store the light, adapter and battery separately in a dry place out of the reach of children.

5-YEAR PROFESSIONAL WARRANTY

Rex Nordic LED lighting products are designed and manufactured for demanding professional applications. We stand behind their quality with a comprehensive 5-year warranty against defects in materials and workmanship under normal operating conditions. Should a manufacturing defect occur during the warranty period, the product will be repaired or replaced in accordance with our warranty policy.



MULTI-BATTERY SYSTEM ADAPTER

MULTI-BATTERY SYSTEM ADAPTER

ADAPTER FUNCTION

The adapter allows the Li-ion batteries listed below to be connected to the LED9250 work light. The maximum battery voltage, measured without load, is 20 V; the nominal battery voltage is 18 V.
The adapter is intended for use with the LED9250 work light. It enables the light to be used with the following battery systems: DeWalt 20V MAX, Milwaukee M18 and Berner 18 V Li-ion.
The adapter must not be connected to a battery charger. To recharge the battery, remove it from the adapter and use the original charger specified by the battery manufacturer.

ADAPTER SAFETY

NOTE: READ THE USER MANUAL BEFORE USING THE ADAPTER

- Switch off the work light and remove the adapter with the battery before replacing the battery. Do not switch on the light while replacing the battery.
- Do not store or carry the adapter with a battery connected. Accidental contact with or short-circuiting of the adapter contacts may cause a short circuit and fire.
- Use only the batteries specified in this manual.
- Using a battery other than those specified in this manual may damage the work light and cause personal injury.

2-YEAR ADAPTER WARRANTY

The adapter warranty is limited to two years from the date of delivery. The product is warranted to be free from defects in materials and workmanship. The warranty does not cover mechanical damage caused by reasons other than a defect in materials or workmanship. The adapter is not designed to be dismantled. Opening the adapter or making unauthorised modifications to its design will void the warranty. If a warranty claim is accepted, the defective product will be repaired or replaced at the warrantor's discretion.
Important
The two-year term above applies to the battery adapter. The Rex Nordic five-year professional warranty for the luminaire is stated separately in this manual.

COMPATIBLE BATTERIES



BERNER 18 V LI-ION



DEWALT 20V MAX



MILWAUKEE M18

BATTERY OPERATING TIMES		
Light output	**2 Ah battery**	**5 Ah battery**
1000 lm	~ 5 h	~ 12 h
3800 lm	~ 1 h 15 min	~ 3 h 20 min
5650 lm	~ 45 min	~ 2 h
9250 lm	~ 25 min	~ 1 h 10 min
Operating times are approximate and depend on battery condition, ambient temperature and operating conditions.		

REGULATORY INFORMATION

In accordance with Directive 2012/19/EU on waste electrical and electronic equipment (WEEE), as amended, and applicable national regulations, this product is marked with the crossed-out wheeled-bin symbol. The product must not be disposed of with unsorted household waste. At the end of its service life, take it to an appropriate collection point for electrical and electronic equipment. Correct disposal helps prevent harm to human health and the environment and enables valuable materials to be recovered.

AKUN ASETTAMINEN – BOSCH

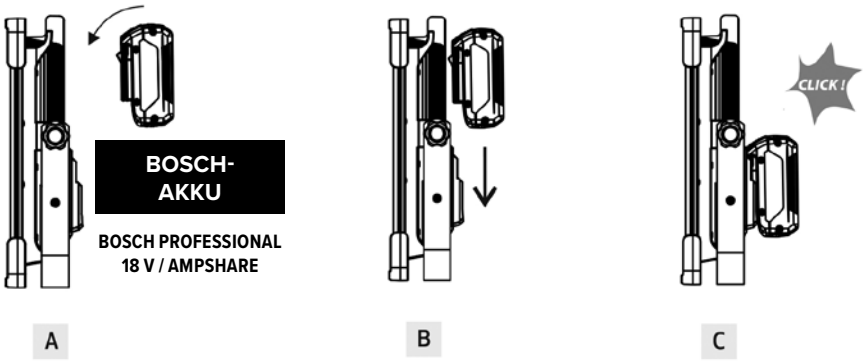

AKUN IRROTTAMINEN – BOSCH

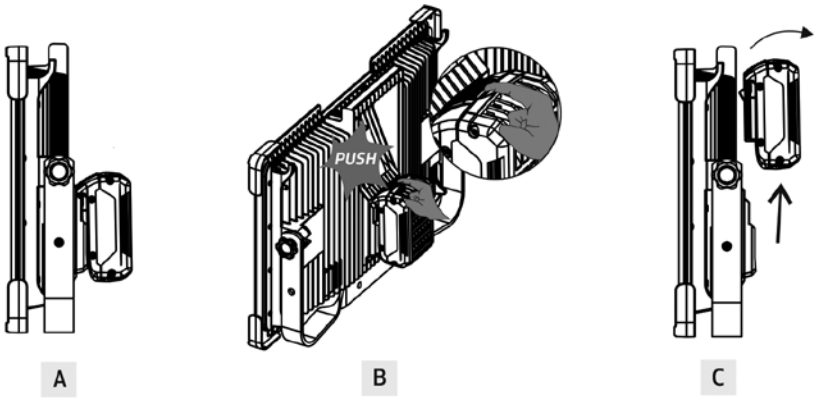

AKUN JA SOVITTIMEN ASETTAMINEN

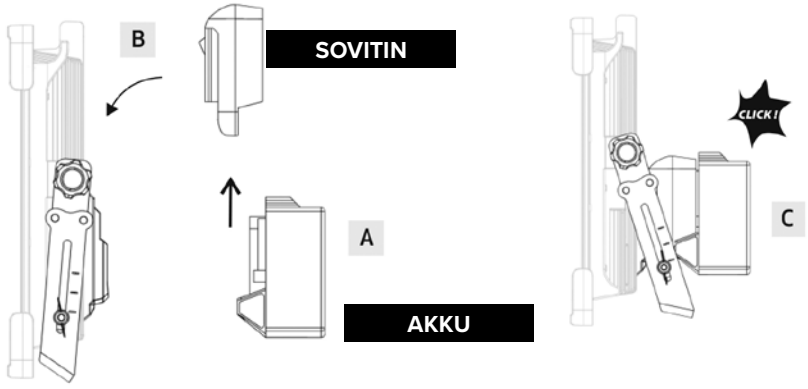

AKUN JA SOVITTIMEN IRROTTAMINEN

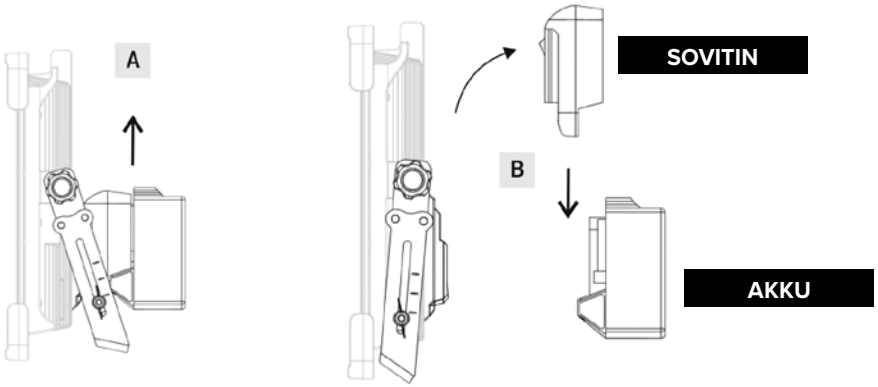

VARREN SÄÄTÖ

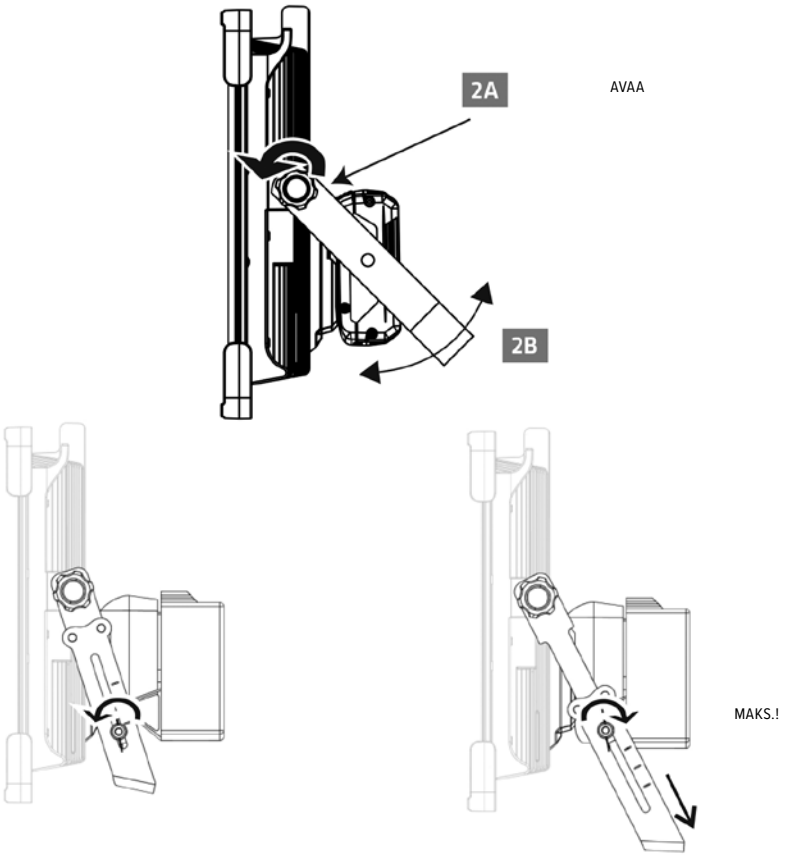

VIRTA PÄÄLLE

VAROITUS

Käytä vain Bosch BAT612 -akkua tai muita tälle valaisimelle hyväksyttyjä akkuja sekä oikeaa akkusovitinta. Muunlaisten akkujen käyttö voi aiheuttaa henkilövahinkoja, tulipalon tai aineellisia vahinkoja.

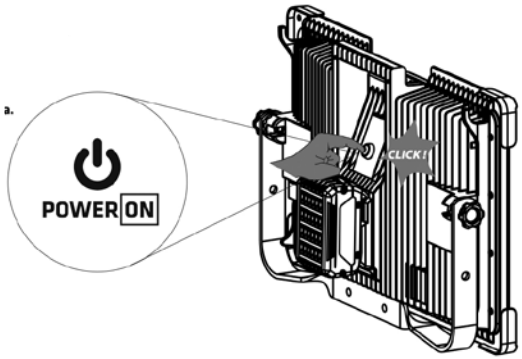

TEHON JA KIRKKAUDEN VALINTA

Valitse käyttötila painamalla virtapainiketta toistuvasti:



AKUN TILAN ILMAISIN

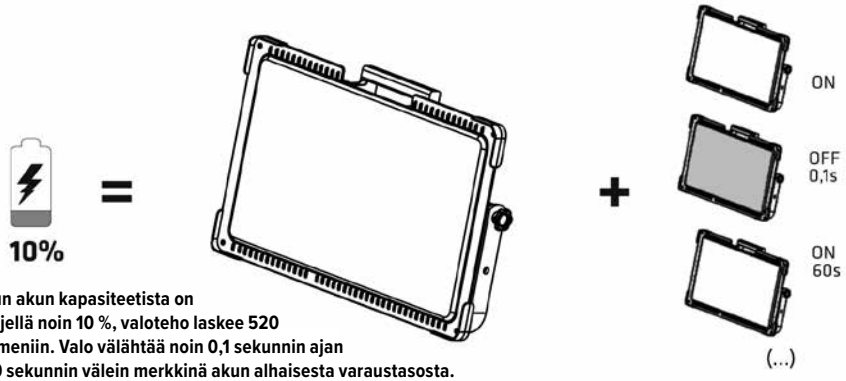

Kun akun kapasiteetista on jäljellä noin 10 %, valoteho laskee 520 lumeniin. Valo välähtää noin 0,1 sekunnin ajan 60 sekunnin välein merkkinä akun alhaisesta varaustasosta.

Automaattinen vilkkutoiminto PÄÄLLE/POIS (...)

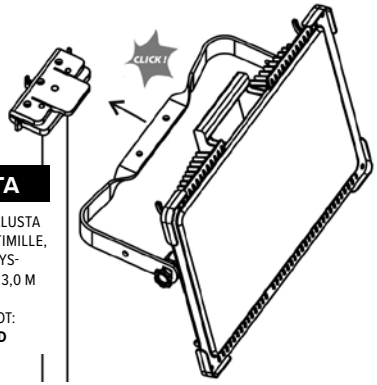

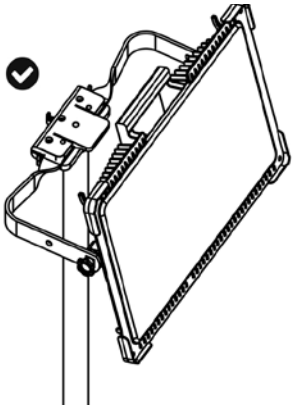

JALUSTA

REX NORDIC -JALUSTA LED-VALONHEITTIMILLE, PIKAKIINNITYS-JÄRJESTELMÄ, 3,0 M

TUOTETIEDOT:
LEDSTAND

TEKNISET TIEDOT	
Valonlähde	LED, ei vaihdettavissa
Nimellisteho:	73 W
Valovirta:	9250 lm
Värilämpötila:	4000 K
Kirkkaustasot:	1000 / 3800 / 5650 / 9250 lm
Nimellisjännite:	18 V DC
Akun enimmäisjännite:	20 V DC, mitattu ilman kuormaa
Suojausluokka:	III
Kotelointiluokka:	IP20
Iskunkestävyys-luokka:	IK10
Käyttölämpötila:	0 to +25 °C
Rungon materiaali:	Polypropeeni (PP)
Hajottimen materiaali:	Polykarbonaatti (PC)
Mitat:	300 × 478 × 84 mm
Energiatehok-kuusluokka:	D
Lisävarusteena saatava jalusta:	Rex Nordic -jalusta LED-valonheittimille, pikakiinnitysjärjestelmä, 3,0 m Tuotekoodi: LEDSTAND
Ei sovellu käytettäväksi räjähdysvaarallisissa tiloissa.	
Kiinteä valonlähde	Tämä valaisin on kiinteä kokonaisuus, jonka valonlähdettä ei voi vaihtaa. Älä avaa tai pura valaisinta. Hajottimen tai muun kiinteän osan irrottaminen voi aiheuttaa henkilövahinkoja tai vaurioita. Jos valaisin tai jokin sen kiinteä osa vaurioituu, lopeta käyttö ja hävitä tuote näiden ohjeiden hävitysohjeiden mukaisesti.

TURVALLISUUSOHJEET

Lue nämä ohjeet ennen käyttöä ja säilytä ne myöhempää tarvetta varten.

• Tarkista valaisin, akun liitäntä, adapteri ja akku ennen jokaista käyttökertaa. Älä käytä tuotetta, jos jokin sen osa on vaurioitunut, löysällä tai sitä on muokattu.
• Käytä vain hyväksyttyä, yhteensopivaa 18 V:n akkua ja oikeaa adapteria. Lataa akut vain akun valmistajan määrittelemällä laturilla.
• Sammuta valaisin ja irrota akku ennen säätöjä, puhdistusta, huoltoa, kuljetusta tai varastointia.
• IP20-luokitus tarkoittaa suojaa yli 12,5 mm:n kokoisilta kiinteiltä esineiltä, mutta ei suojaa vedeltä. Käytä tuotetta vain kuivissa sisätiloissa. Älä altista sitä sateelle, roiskevedelle tai kondensaatiolle.
• Aseta valaisin vakaalle, tasaiselle alustalle tai kiinnitä se tukevasti sille tarkoitettuun jalustaan. Sijoita laite siten, ettei se pääse kaatumaan tai aiheuttamaan kompastumisvaaraa.
• Älä peitä valaisinta. Pidä se etäällä syttyvistä materiaaleista ja anna sen jäähtyä ennen käsittelyä, puhdistusta tai varastointia.
• Älä katso suoraan valonlähteeseen läheltä, äläkä suuntaa valokeilaa kohti muiden ihmisten silmiä.
• Älä käytä tuotetta räjähdysvaarallisissa tiloissa tai paikoissa, joissa on syttyviä nesteitä, kaasuja tai pölyä.
• Älä aiheuta oikosulkua akun tai sovittimen liittimiin. Pidä metalliesineet loitolla paljaista liittimistä.
• Älä avaa tai pura valaisinta tai sovitinta. LED-valonlähde ei ole vaihdettavissa.
• Puhdista vain pehmeällä, kuivalla liinalla. Älä käytä liuottimia, painepesua tai juoksevaa vettä.
• Säilytä valaisinta, sovitinta ja akkua erillään kuivassa paikassa, poissa lasten ulottuvilta.

5 VUODEN TAKUU AMMATTIKÄYTTÖÖN

Rex Nordicin LED-valaisimet on suunniteltu ja valmistettu vaativaan ammattikäyttöön. Myönnämme niille kattavan 5 vuoden takuun, joka kattaa materiaali- ja valmistusvirheet normaaleissa käyttöolosuhteissa. Jos tuotteessa ilmenee valmistusvirhe takuuaikana, tuote korjataan tai vaihdetaan takuuehtojemme mukaisesti.



USEAN AKKUJÄRJESTELMÄN ADAPTERI

USEAN AKKUJÄRJESTELMÄN ADAPTERI

ADAPTERIN TOIMINTA

Adapterin avulla alla luetellut Li-ion-akut voidaan liittää LED9250-työvaloon. Akun suurin jännite ilman kuormaa mitattuna on 20 V; akun nimellisjännite on 18 V.
Adapteri on tarkoitettu käytettäväksi LED9250-työvalon kanssa. Sen avulla valoa voidaan käyttää seuraavien akkujärjestelmien kanssa: DeWalt 20V MAX, Milwaukee M18 ja Berner 18 V Li-ion.
Adapteria ei saa liittää akkulaturiin. Irrota akku adapterista lataamista varten ja käytä akun valmistajan määrittämää alkuperäistä laturia.

ADAPTERIN TURVALLISUUS

HUOMAUTUS: LUE KÄYTTÖOHJE ENNEN ADAPTERIN KÄYTTÖÄ

- Sammuta työvalo ja irrota adapteri akkuineen ennen akun vaihtamista. Älä sytytä valoa akun vaihtamisen aikana.
- Älä säilytä tai kuljeta adapteria akku liitettynä. Adapterin koskettimien tahaton kosketus tai oikosulku voi aiheuttaa oikosulun ja tulipalon.
- Käytä vain tässä käyttöohjeessa määritettyjä akkuja.
- Muun kuin tässä käyttöohjeessa määritetyn akun käyttäminen voi vahingoittaa työvaloa ja aiheuttaa henkilövahinkoja.

ADAPTERIN 2 VUODEN TAKUU

Adapterin takuu on voimassa kaksi vuotta toimituspäivästä. Tuotteen materiaali- ja valmistusvirheettömyys taataan. Takuu ei kata mekaanisia vaurioita, jotka ovat aiheutuneet muusta kuin materiaali- tai valmistusvirheestä. Adapteria ei ole tarkoitettu purettavaksi. Adapterin avaaminen tai sen rakenteeseen tehdyt luvattomat muutokset mitätöivät takuun. Jos takuuvaatimus hyväksytään, viallinen tuote korjataan tai vaihdetaan takuunantajan harkinnan mukaan.
Tärkeää
Edellä mainittu kahden vuoden takuuaika koskee akkuadapteria. Valaisimen Rex Nordic -viiden vuoden ammattikäytön takuu ilmoitetaan erikseen tässä käyttöohjeessa.

YHTEENSOPIVAT AKUT



BERNER 18 V LI-ION



DEWALT 20V MAX



MILWAUKEE M18

AKUN KÄYTTÖAJAT		
Valoteho	**2 Ah:n akku**	**5 Ah:n akku**
1000 lm	~ 5 h	~ 12 h
3800 lm	~ 1 h 15 min	~ 3 h 20 min
5650 lm	~ 45 min	~ 2 h
9250 lm	~ 25 min	~ 1 h 10 min
Käyttöajat ovat likimääräisiä ja riippuvat akun tilasta, ympäristön lämpötilasta ja käyttöolosuhteista.		

SÄÄDÖSTIEDOT

Sähkö- ja elektroniikkalaiteromusta (WEEE) annetun direktiivin 2012/19/EU, sellaisena kuin se on muutettuna, ja sovellettavien kansallisten määräysten mukaisesti, tämä tuote on merkitty yliviivatulla roskakorisymbolilla. Tuotetta ei saa hävittää lajittelemattoman kotitalousjätteen mukana. Toimita se käyttöiän päätyttyä asianmukaiseen sähkö- ja elektroniikkalaitteiden keräyspisteeseen. Oikea hävittäminen auttaa ehkäisemään ihmisten terveydelle ja ympäristölle aiheutuvia haittoja ja mahdollistaa arvokkaiden materiaalien talteenoton.

ISÄTTNING AV BATTERIPAKET – BOSCH

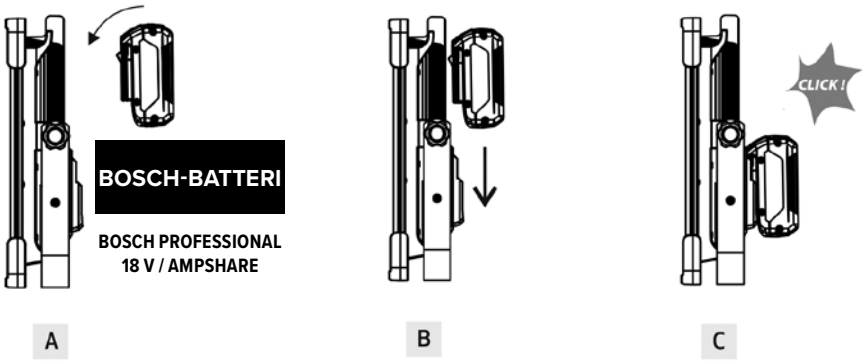

UTTAGNING AV BATTERIPAKET – BOSCH

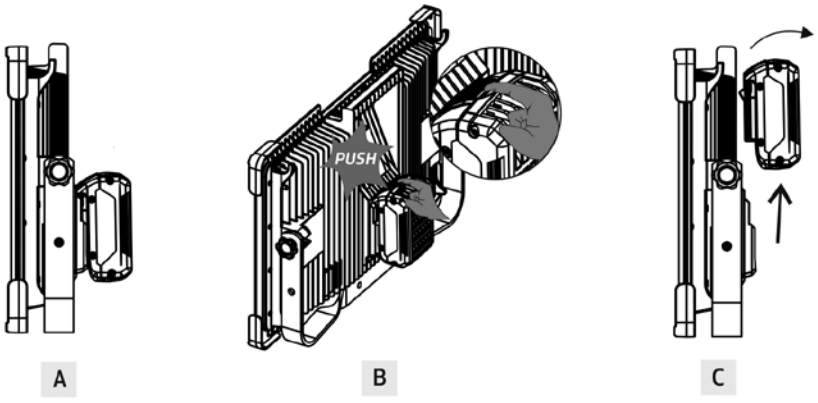

ISÄTTNING AV BATTERI + ADAPTER

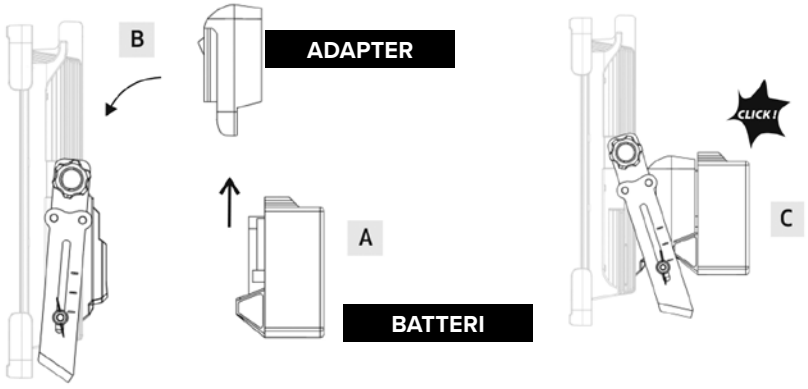

UTTAGNING AV BATTERI + ADAPTER

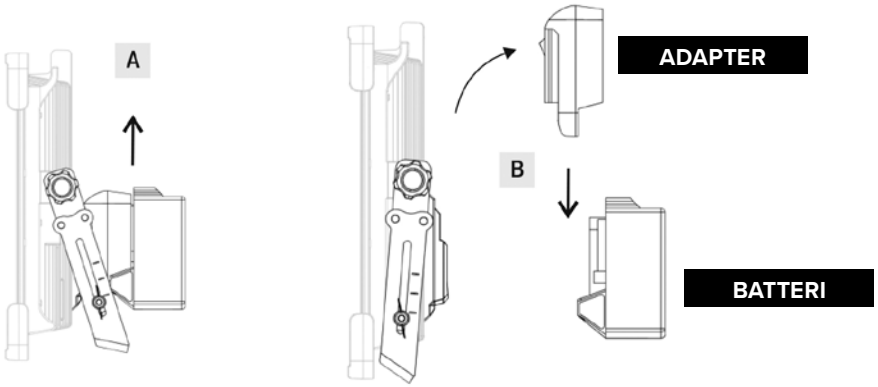

JUSTERING AV ARM

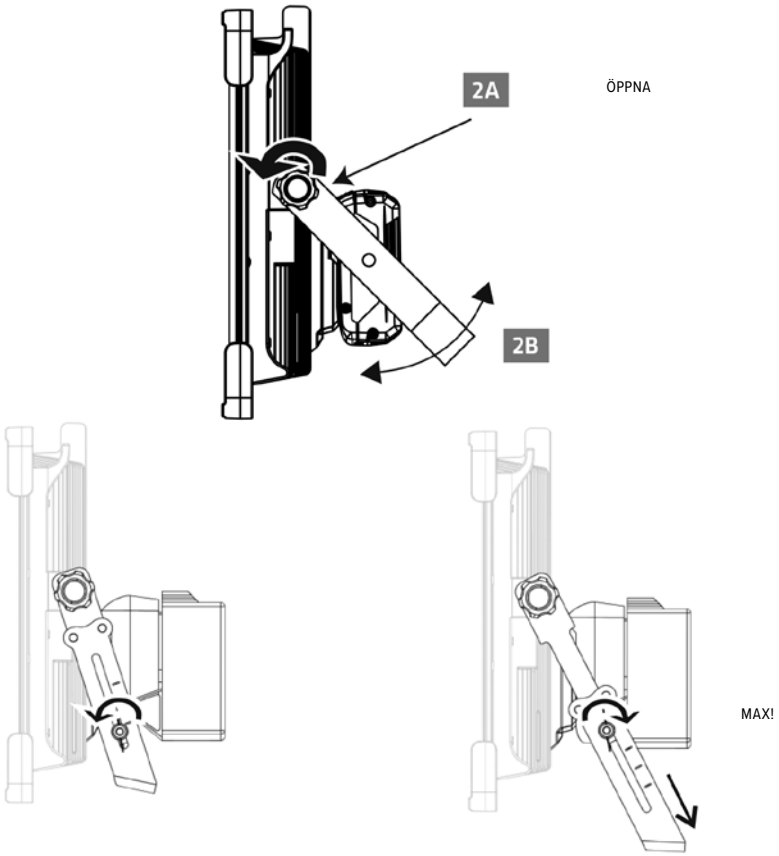

SLÅ PÅ

VARNING

Använd endast batteriet Bosch BAT612 – eller andra batterier som är godkända för denna lampa – tillsammans med korrekt batteriadapter. Användning av andra batterier kan leda till personskador, brand eller sakskador.

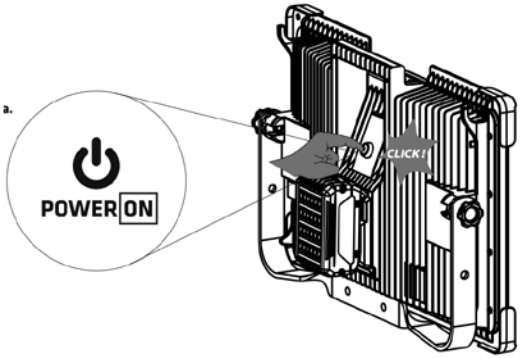

VAL AV EFFEKT OCH LJUSSTYRKA

Tryck upprepade gånger på strömbrytaren för att välja driftläge:



BATTERISTATUSINDIKERING

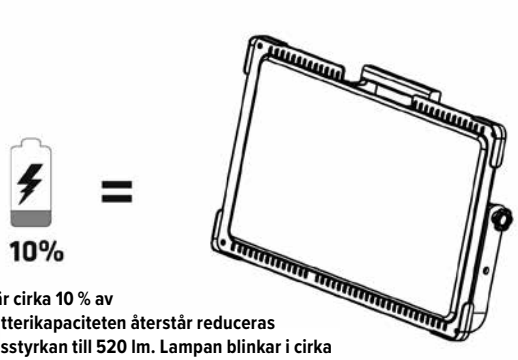

När cirka 10 % av batterikapaciteten återstår reduceras ljusstyrkan till 520 lm. Lampan blinkar i cirka 0,1 sekunder med 60 sekunders intervall för att indikera låg batterinivå.

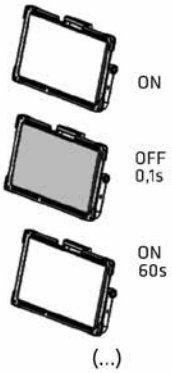

Automatisk blinkfunktion PÅ/AV (...)

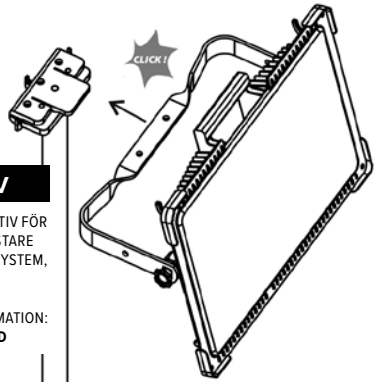

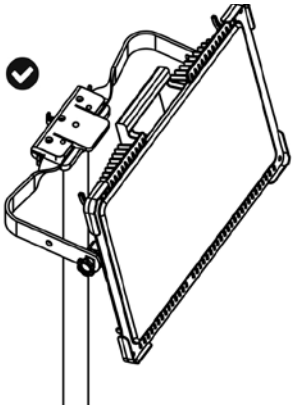

STATIV

REX NORDIC-STATIV FÖR LED-STRÅLKASTARE MED SNABBLÅSSYSTEM, 3,0 M

PRODUKTINFORMATION: **LEDSTAND**

TEKNISKA DATA	
Ljuskälla	LED, ej utbytbar
Märkeffekt:	73 W
Ljusflöde:	9250 lm
Färgtemperatur:	4000 K
Ljusstyrkenivåer:	1000 / 3800 / 5650 / 9250 lm
Märkspänning:	18 V DC
Maximal batterispänning:	20 V DC, uppmätt utan belastning
Skyddsklass:	III
Kapslingsklass:	IP20
Slagtålighet:	IK10
Driftstemperatur:	0 to +25 °C
Material i hölje:	Polypropen (PP)
Material i ljusspridare:	Polykarbonat (PC)
Mått:	300 × 478 × 84 mm
Energi-effektivitetsklass:	D
Stativ (tillval):	Rex Nordic-stativ för LED-strålkastare med snabblåssystem, 3,0 m Produktindex: LEDSTAND
Ej lämplig för användning i explosionsfarliga miljöer.	
Ej utbytbar ljuskälla	Denna armatur är en enhet som inte kan tas isär, med en ljuskälla som inte går att byta ut. Öppna eller demontera inte armaturen. Att ta bort ljusspridaren eller någon annan fast komponent kan orsaka personskador eller sakskador. Om armaturen eller någon fast komponent skadas, sluta använda den och kassera produkten i enlighet med anvisningarna för avfallshantering i denna bruksanvisning.

SÄKERHETSANVISNINGAR

Läs dessa anvisningar före användning och spara dem för framtida bruk.

• Kontrollera lampan, batterianslutningen, adaptern och batteriet före varje användning. Använd inte produkten om någon del är skadad, sitter löst eller har modifierats.
• Använd endast ett godkänt, kompatibelt 18 V-batteri och korrekt adapter. Ladda batterier endast med den laddare som anges av batteritillverkaren.
• Stäng av lampan och ta ur batteriet före justering, rengöring, underhåll, transport eller förvaring.
• IP20 innebär skydd mot fasta föremål större än 12,5 mm, men inget skydd mot vatten. Använd endast produkten i torra inomhusmiljöer. Utsätt den inte för regn, vattenstänk eller kondens.
• Placera lampan på ett stabilt, plant underlag eller montera den säkert på det avsedda stativet. Placera utrustningen så att den inte kan välta eller utgöra en snubbelrisk.
• Täck inte över lampan. Håll den på avstånd från brännbara material och låt den svalna före hantering, rengöring eller förvaring.
• Titta inte direkt in i ljuskällan på nära håll och rikta inte ljusstrålen mot andra personers ögon.
• Använd inte produkten i potentiellt explosiva miljöer eller där det förekommer brandfarliga vätskor, gaser eller damm.
• Kortslut inte kontakterna på batteriet eller adaptern. Håll metallföremål borta från blottade kontakter.
• Öppna eller ta inte isär lampan eller adaptern. LED-ljuskällan är inte utbytbar.
• Rengör endast med en mjuk, torr trasa. Använd inte lösningsmedel, högtryckstvätt eller rinnande vatten.
• Förvara lampan, adaptern och batteriet separat på en torr plats utom räckhåll för barn.

5 ÅRS GARANTI FÖR PROFESSIONELL ANVÄNDNING

Rex Nordics LED-belysningsprodukter är konstruerade och tillverkade för krävande professionell användning. Vi garanterar deras kvalitet med en omfattande 5-årsgaranti mot material- och tillverkningsfel vid normala driftsförhållanden. Om ett tillverkningsfel uppstår under garantitiden repareras eller ersätts produkten enligt vår garantipolicy.



ADAPTER FÖR FLERA BATTERISYSTEM

ADAPTER FÖR FLERA BATTERISYSTEM

ADAPTERFUNKTION

Adaptern gör det möjligt att ansluta de Li-ion-batterier som anges nedan till arbetslampan LED9250. Den maximala batterispänningen, mätt utan belastning, är 20 V; den nominella batterispänningen är 18 V.

Adaptern är avsedd för användning med arbetslampan LED9250. Den gör det möjligt att använda lampan med följande batterisystem: DeWalt 20V MAX, Milwaukee M18 och Berner 18 V Li-ion.

Adaptern får inte anslutas till en batteriladdare. Ta loss batteriet från adaptern för laddning och använd den originalladdare som batteritillverkaren anger.

SÄKERHET VID ANVÄNDNING AV ADAPTERN

OBS! LÄS BRUKSANVISNINGEN INNAN DU ANVÄNDER ADAPTERN

- Stäng av arbetslampan och ta bort adaptern med batteriet innan du byter batteri. Tänd inte lampan medan batteriet byts.
- Förvara eller transportera inte adaptern med ett batteri anslutet. Oavsiktlig kontakt med eller kortslutning av adapterns kontakter kan orsaka kortslutning och brand.
- Använd endast de batterier som anges i denna bruksanvisning.
- Om ett annat batteri än de som anges i denna bruksanvisning används kan arbetslampan skadas och personskador uppstå.

2 ÅRS GARANTI PÅ ADAPTERN

Garantin för adaptern gäller i två år från leveransdatumet. Produkten garanteras vara fri från material- och tillverkningsfel. Garantin omfattar inte mekaniska skador som uppstått av andra orsaker än material- eller tillverkningsfel. Adaptern är inte konstruerad för att tas isär. Om adaptern öppnas eller om otillåtna ändringar görs i dess konstruktion upphör garantin att gälla. Om ett garantianspråk godkänns kommer den defekta produkten att repareras eller bytas ut enligt garantigivarens bedömning.

Viktigt

Den tvååriga garantiperioden ovan gäller batteriadaptern. Rex Nordics femåriga proffsgaranti för armaturen anges separat i denna bruksanvisning.

KOMPATIBLA BATTERIER



BERNER 18 V LI-ION



DEWALT 20V MAX



MILWAUKEE M18

BATTERIETS DRIFTTIDER		
Ljusflöde	**2 Ah-batteri**	**5 Ah-batteri**
1000 lm	~ 5 h	~ 12 h
3800 lm	~ 1 h 15 min	~ 3 h 20 min
5650 lm	~ 45 min	~ 2 h
9250 lm	~ 25 min	~ 1 h 10 min
Driftstiderna är ungefärliga och beror på batteriets skick, omgivningstemperaturen och driftsförhållandena.		

INFORMATION OM REGELVERK

I enlighet med direktiv 2012/19/EU om avfall som utgörs av eller innehåller elektriska eller elektroniska produkter (WEEE), i dess ändrade lydelse, samt tillämpliga nationella bestämmelser, är denna produkt märkt med symbolen föreställande en överkryssad soptunna på hjul. Produkten får inte kastas tillsammans med osorterat hushållsavfall. När produkten har tjänat ut ska den lämnas till en lämplig insamlingsplats för elektriskt och elektroniskt avfall. Korrekt avfallshantering bidrar till att förhindra skador på människors hälsa och miljön, samt möjliggör återvinning av värdefulla material.

INNSETTING AV BATTERIPAKKE – BOSCH

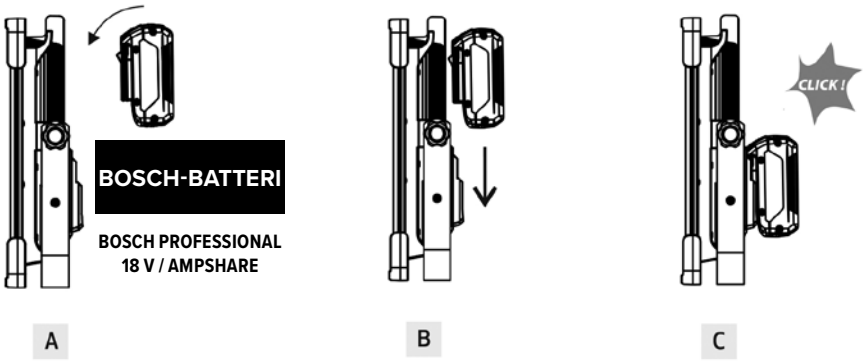

FJERNING AV BATTERIPAKKE – BOSCH

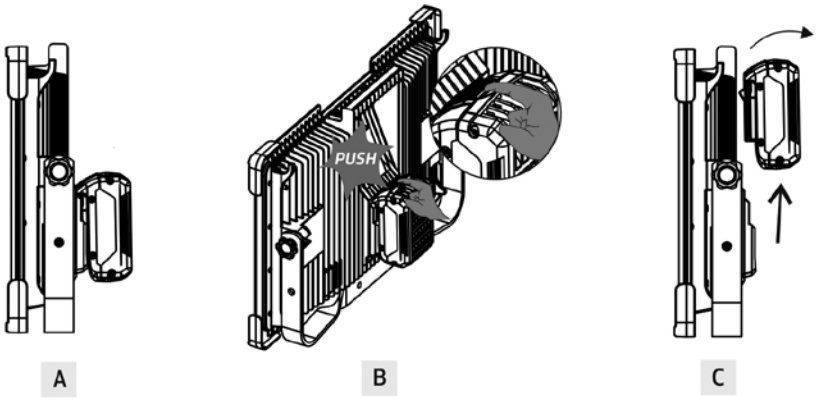

INNSETTING AV BATTERI + ADAPTER

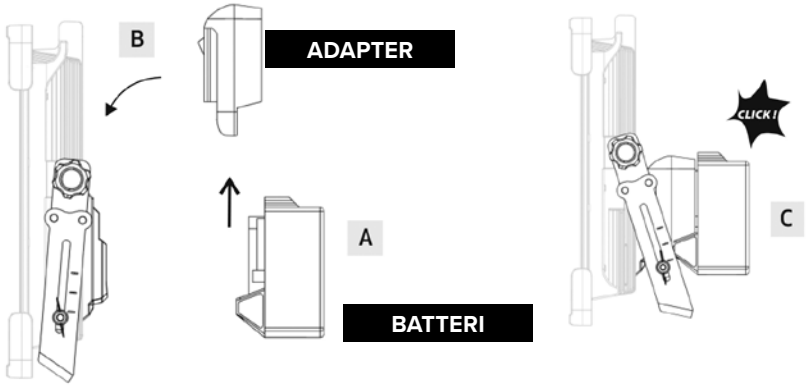

FJERNING AV BATTERI + ADAPTER

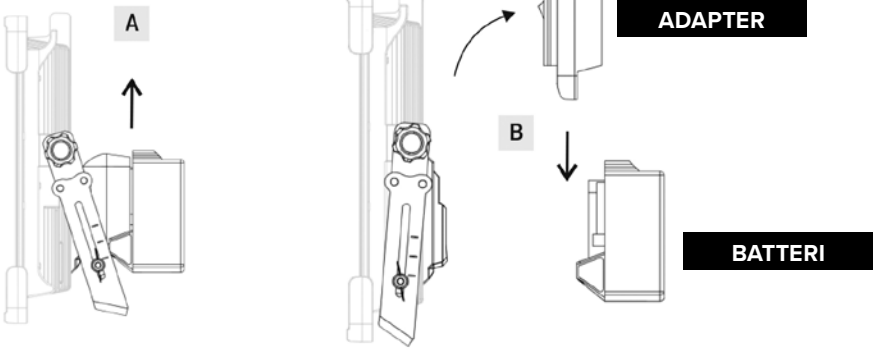

JUSTERING AV ARM

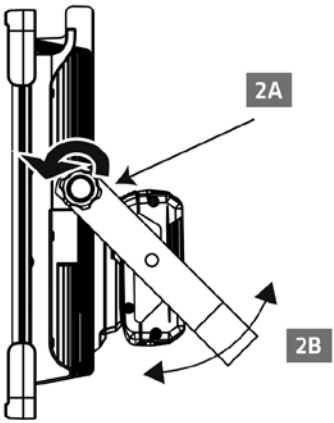

ÅPNE

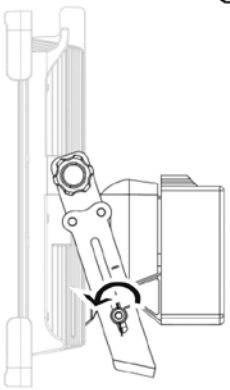

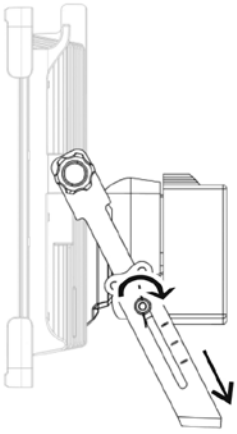

MAKS!

SLÅ PÅ

ADVARSEL

Bruk kun Bosch BAT612-batteriet, eller batterier som er angitt for bruk med denne lampen, sammen med riktig batteriadapter. Bruk av andre batterier kan føre til personskade, brann eller materielle skader.

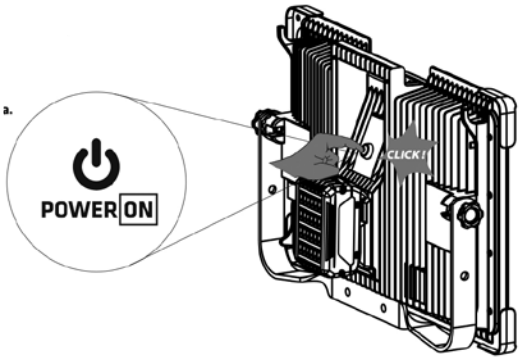

VALG AV EFFEKT OG LYSSTYRKE

Trykk gjentatte ganger på av/på-knappen for å velge driftsmodus:



VARSEL OM BATTERISTATUS

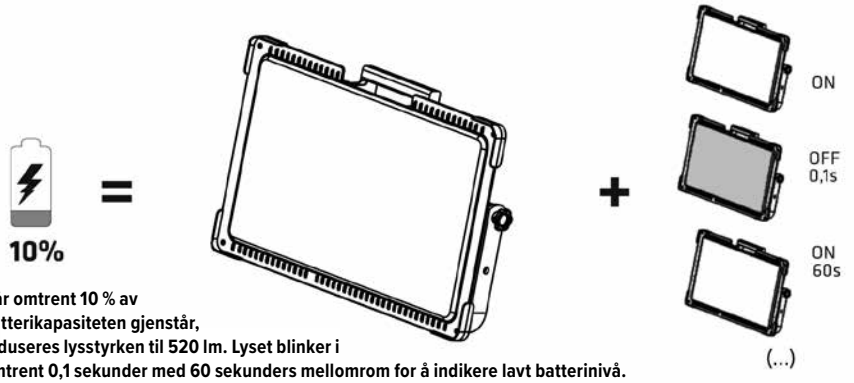

Når omtrent 10 % av batterikapasiteten gjenstår, reduseres lysstyrken til 520 lm. Lyset blinker i omtrent 0,1 sekunder med 60 sekunders mellomrom for å indikere lavt batterinivå.

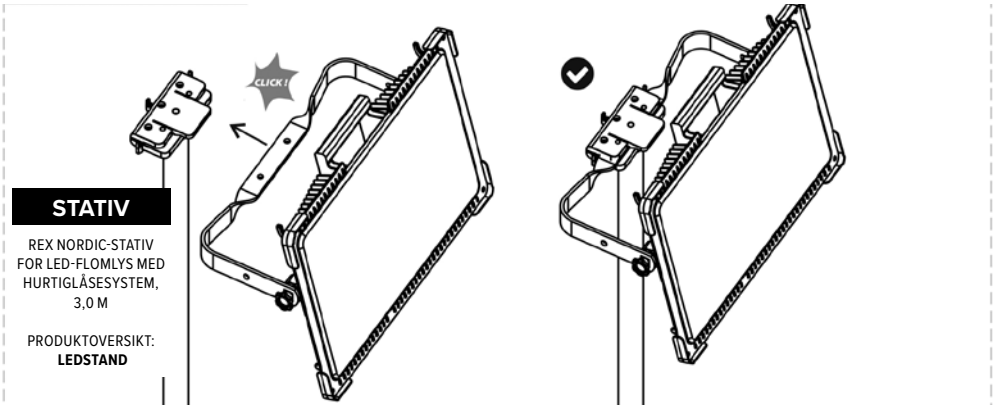

STATIV

REX NORDIC-STATIV FOR LED-FLOMLYS MED HURTIGLÅSESYSTEM, 3,0 M

PRODUKTOVERSIKT:
LEDSTAND

TEKNISKE DATA	
Lyskilde	LED, kan ikke skiftes ut
Nominell effekt:	73 W
Lysstrøm:	9250 lm
Fargetemperatur:	4000 K
Lysstyrkenivåer:	1000 / 3800 / 5650 / 9250 lm
Nominell spenning:	18 V DC
Maksimal batterispenning:	20 V DC, målt uten belastning
Beskyttelsesklasse:	III
Kapslingsgrad:	IP20
Slagfasthet:	IK10
Driftstemperatur:	0 to +25 °C
Materiale i huset:	Polypropylen (PP)
Materiale i lysspreder:	Polykarbonat (PC)
Dimensjoner:	300 × 478 × 84 mm
Energi-effektivitetsklasse:	D
Valgfritt stativ:	Rex Nordic-stativ for LED-flomlys med hurtiglåsesystem, 3,0 m Produktindeks: LEDSTAND
Ikke egnet for bruk i potensielt eksplosive atmosfærer.	
Ikke-utskiftbar lyskilde	Denne armaturen er et produkt som ikke kan deles opp, og den har en lyskilde som ikke kan skiftes ut. Armaturen må ikke åpnes eller demonteres. Fjerning av lysspredereren eller andre fastmonterte komponenter kan føre til personskade eller materielle skader. Hvis armaturen eller en fastmontert komponent blir skadet, må bruken stanses, og produktet skal avhendes i henhold til informasjonen om avfallshåndtering i denne bruksanvisningen.

SIKKERHETSINSTRUKSJONER

Les disse instruksjonene før bruk, og ta vare på dem for senere bruk.

• Kontroller lyset, batterifestet, adapteren og batteriet før hver bruk. Ikke bruk produktet hvis noen del er skadet, løs eller endret.
• Bruk kun et godkjent, kompatibelt 18 V-batteri og riktig adapter. Batterier skal kun lades med laderen som er spesifisert av batteriprodusenten.
• Slå av lyset og ta ut batteriet før justering, rengjøring, vedlikehold, transport eller oppbevaring.
• IP20 gir beskyttelse mot faste gjenstander større enn 12,5 mm, men ingen beskyttelse mot vann. Produktet skal kun brukes innendørs i tørre omgivelser. Må ikke utsettes for regn, vannsprut eller kondens.
• Plasser lyset på et stabilt, plant underlag, eller fest det forsvarlig til det angitte stativet. Plasser utstyret slik at det ikke kan velte eller utgjøre en snublefare.
• Ikke dekk til lyset. Hold det unna brennbare materialer, og la det avkjøles før håndtering, rengjøring eller oppbevaring.
• Ikke se direkte inn i lyskilden på kort hold, og rett ikke lysstrålen mot andres øyne.
• Produktet må ikke brukes i potensielt eksplosjonsfarlige omgivelser, eller der det finnes brennbare væsker, gasser eller støv.
• Unngå kortslutning av kontaktene på batteriet eller adapteren. Hold metallgjenstander unna blottlagte kontakter.
• Ikke åpne eller demonter lykten eller adapteren. LED-lyskilden kan ikke skiftes ut.
• Rengjør kun med en myk, tørr klut. Ikke bruk løsemidler, høytrykksspyling eller rennende vann.
• Oppbevar lykten, adapteren og batteriet hver for seg på et tørt sted, utilgjengelig for barn.

5 ÅRS GARANTI FOR PROFESJONELL BRUK

Rex Nordics LED-belysningsprodukter er utviklet og produsert for krevende profesjonell bruk. Vi garanterer kvaliteten med en omfattende 5-årsgaranti mot material- og produksjonsfeil under normale driftsforhold. Hvis det oppstår en produksjonsfeil i garantiperioden, blir produktet reparert eller erstattet i samsvar med garantivilkårene våre.



ADAPTER FOR FLERE BATTERISYSTEMER

ADAPTER FOR FLERE BATTERISYSTEMER

ADAPTERFUNKSJON

Adapteren gjør det mulig å koble Li-ion-batteriene som er oppført nedenfor, til arbeidslykten LED9250. Maksimal batterispenning, målt uten belastning, er 20 V; nominell batterispenning er 18 V. Adapteren er beregnet for bruk med arbeidslykten LED9250. Den gjør det mulig å bruke lykten med følgende batterisystemer: DeWalt 20V MAX, Milwaukee M18 og Berner 18 V Li-ion.

Adapteren må ikke kobles til en batterilader. Ta batteriet ut av adapteren for lading, og bruk den originale laderen som er angitt av batteriprodusenten.

SIKKERHET VED BRUK AV ADAPTER

MERK: LES BRUKSANVISNINGEN FØR DU BRUKER ADAPTEREN

- Slå av arbeidslykten og ta ut adapteren med batteriet før du bytter batteri. Ikke slå på lykten mens batteriet byttes.
- Adapteren må ikke oppbevares eller bæres med et batteri tilkoblet. Utilsiktet kontakt med eller kortslutning av adapterens kontakter kan føre til kortslutning og brann.
- Bruk kun batteriene som er angitt i denne bruksanvisningen.
- Bruk av et annet batteri enn de som er angitt i denne bruksanvisningen, kan skade arbeidslykten og føre til personskade.

2 ÅRS GARANTI PÅ ADAPTEREN

Garantien for adapteren gjelder i to år fra leveringsdatoen. Det garanteres at produktet er fritt for material- og produksjonsfeil. Garantien dekker ikke mekaniske skader som skyldes andre årsaker enn material- eller produksjonsfeil. Adapteren er ikke konstruert for å demonteres. Hvis adapteren åpnes, eller det foretas uautoriserte endringer i konstruksjonen, bortfaller garantien. Dersom et garantikrav godkjennes, vil det defekte produktet bli reparert eller erstattet etter garantiyterens skjønn.

Viktig

Toårsperioden ovenfor gjelder batteriadapteren. Rex Nordics femårige profesjonelle garanti for lysarmaturen er angitt separat i denne bruksanvisningen.

KOMPATIBLE BATTERIER



BERNER 18 V LI-ION



DEWALT 20V MAX



MILWAUKEE M18

BATTERIETS DRIFTSTIDER		
Lysstyrke	**2 Ah-batteri**	**5 Ah-batteri**
1000 lm	~ 5 h	~ 12 h
3800 lm	~ 1 h 15 min	~ 3 h 20 min
5650 lm	~ 45 min	~ 2 h
9250 lm	~ 25 min	~ 1 h 10 min
Driftstidene er omtrentlige og avhenger av batteriets tilstand, omgivelsestemperatur og driftsforhold.		

INFORMASJON OM REGELVERK

I henhold til direktiv 2012/19/EU om elektrisk og elektronisk avfall (WEEE), med tilhørende endringer, samt gjeldende nasjonale forskrifter, er dette produktet merket med symbolet av en overkrysset avfallsbeholder på hjul. Produktet må ikke kastes sammen med usortert husholdningsavfall. Når produktet er uttjent, skal det leveres til et egnet innsamlingspunkt for elektrisk og elektronisk avfall. Riktig avfallshåndtering bidrar til å forhindre skade på menneskers helse og miljøet, og gjør det mulig å gjenvinne verdifulle materialer.

ISÆTNING AF BATTERIPAKKE – BOSCH

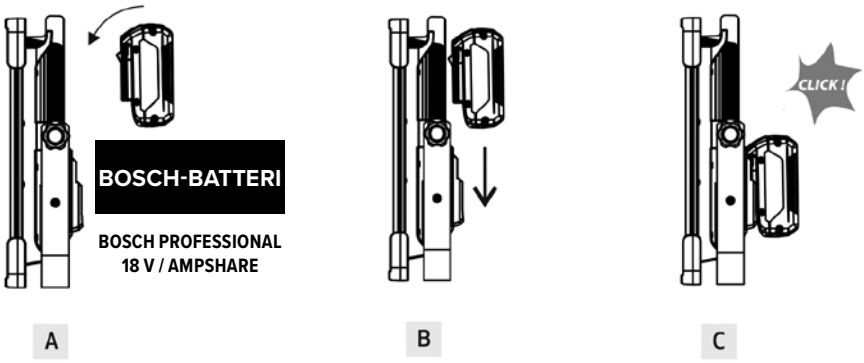

UDTAGNING AF BATTERIPAKKE – BOSCH

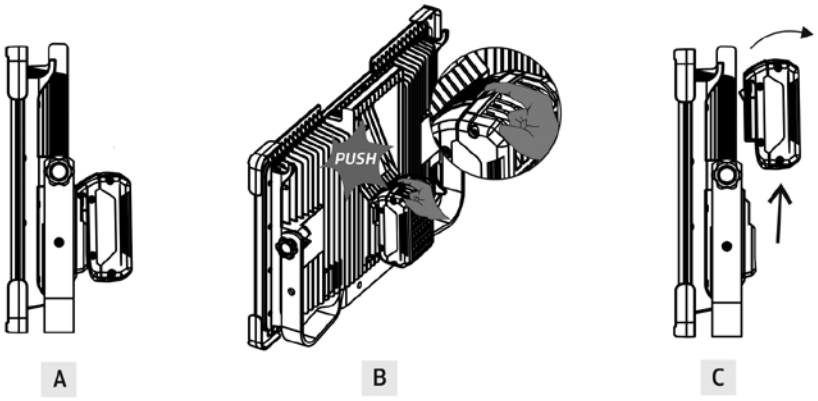

ISÆTNING AF BATTERI + ADAPTER

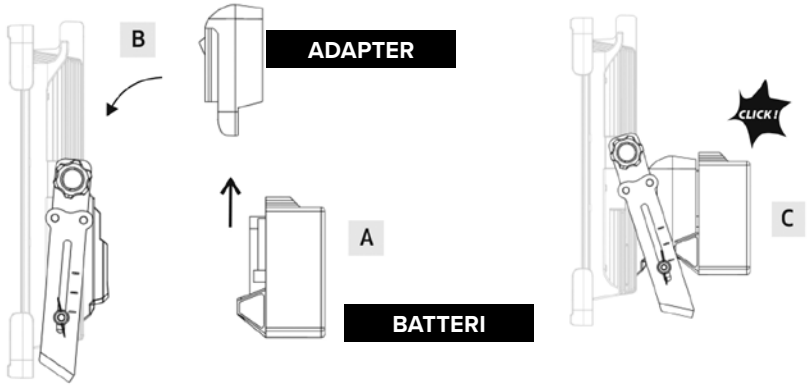

UDTAGNING AF BATTERI + ADAPTER

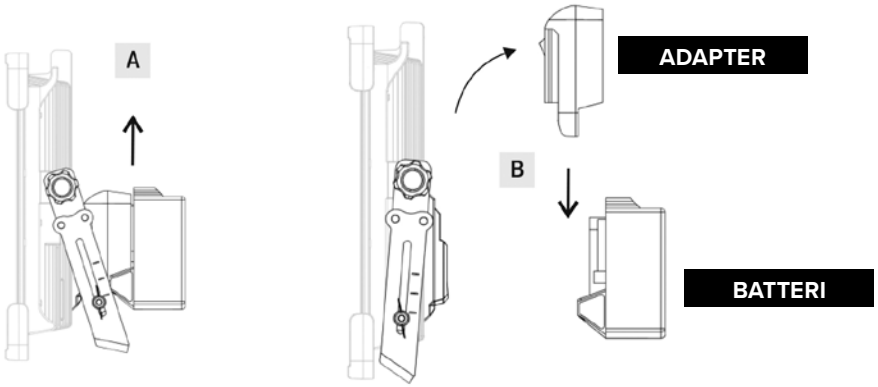

JUSTERING AF ARM

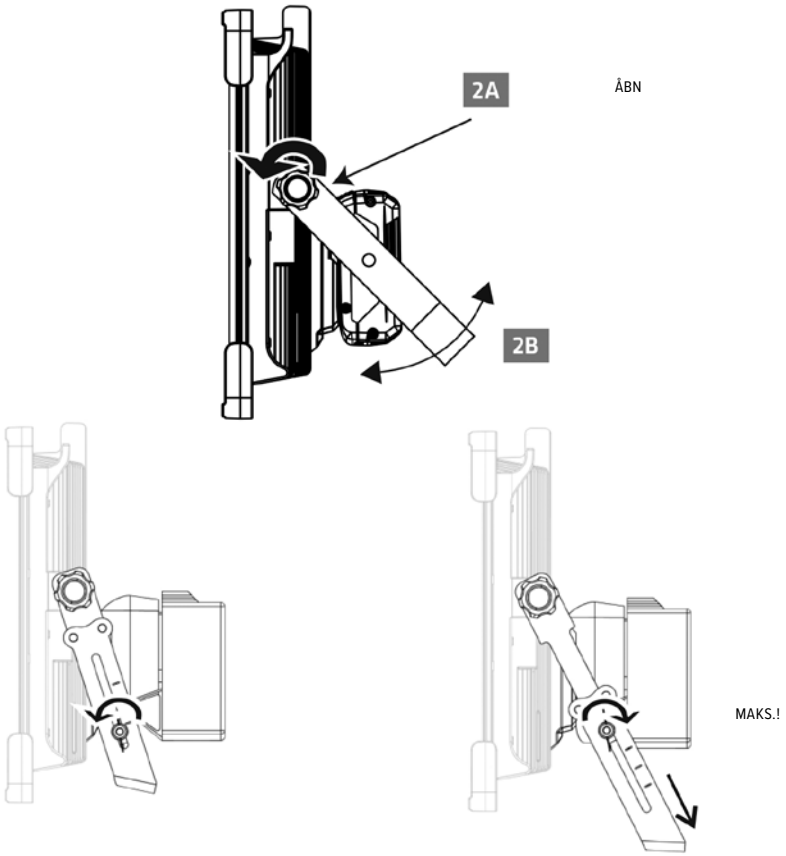

TÆND

ADVARSEL

Brug kun Bosch BAT612-batteriet eller batterier, der er angivet til brug med denne lampe, sammen med den korrekte batteriadapter. Brug af andre batterier kan medføre personskade, brand eller materiel skade.

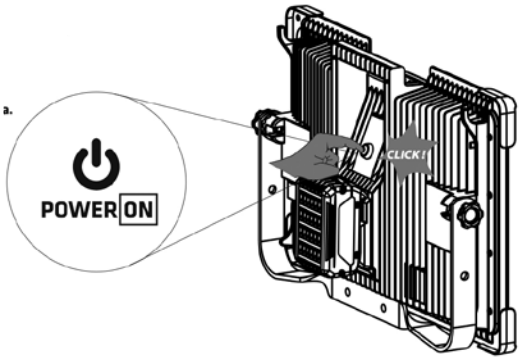

VALG AF EFFEKT OG LYSSTYRKE

Tryk gentagne gange på tænd/sluk-knappen for at vælge driftstilstand:



BATTERISTATUSINDIKATOR

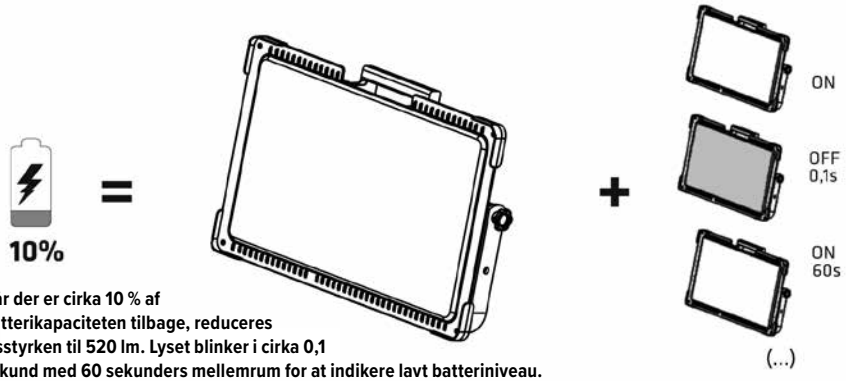

Når der er cirka 10 % af batterikapaciteten tilbage, reduceres lysstyrken til 520 lm. Lyset blinker i cirka 0,1 sekund med 60 sekunders mellemrum for at indikere lavt batteriniveau.

Automatisk blinkfunktion TIL/FRA (...)

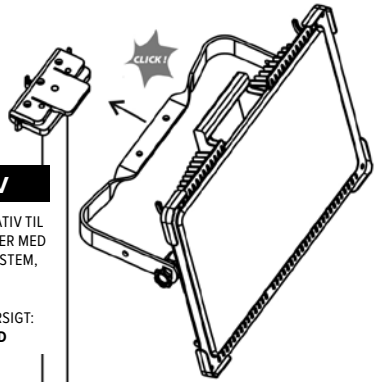

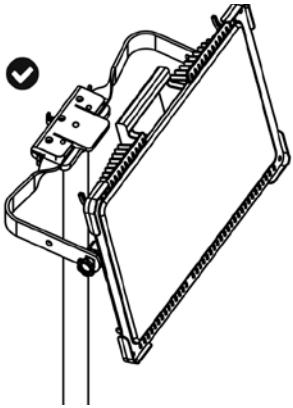

STATIV

REX NORDIC-STATIV TIL LED-PROJEKTØRER MED HURTIGLÅSESYSTEM, 3,0 M

PRODUKTOVERSIGT:
LEDSTAND

TEKNISKE DATA	
Lyskilde	LED, kan ikke udskiftes
Nominel effekt:	73 W
Lysstrøm:	9250 lm
Farvetemperatur:	4000 K
Lysstyrkeniveauer:	1000 / 3800 / 5650 / 9250 lm
Nominel spænding:	18 V DC
Maksimal batterispænding:	20 V DC, målt uden belastning
Beskyttelsesklasse:	III
Kapslingsklasse:	IP20
Slagfasthed:	IK10
Driftstemperatur:	0 to +25 °C
Materiale (hus):	Polypropylen (PP)
Materiale (diffusor):	Polykarbonat (PC)
Mål:	300 × 478 × 84 mm
Energi-effektivitetsklasse:	D
Valgfrit stativ:	Rex Nordic-stativ til LED-projektører med hurtiglåsesystem, 3,0 m Produktindeks: LEDSTAND
Ikke egnet til brug i potentielt eksplosive atmosfærer.	
Ikke-udskiftelig lyskilde	Dette armatur er et samlet produkt med en lyskilde, der ikke kan udskiftes. Armaturet må ikke åbnes eller skilles ad. Fjernelse af diffusoren eller andre fastmonterede komponenter kan medføre personskade eller materiel skade. Hvis armaturet eller en fastmonteret komponent bliver beskadiget, skal brugen indstilles, og produktet bortskaffes i overensstemmelse med anvisningerne i denne vejledning.

SIKKERHEDSANVISNINGER

Læs disse anvisninger før brug, og gem dem til senere brug.

• Kontrollér lyset, batteritilslutningen, adapteren og batteriet før hver brug. Brug ikke produktet, hvis nogen del er beskadiget, løs eller ændret.
• Brug kun et godkendt, kompatibelt 18 V-batteri og den korrekte adapter. Oplad kun batterier med den oplader, der er angivet af batteriproducenten.
• Sluk for lyset, og fjern batteriet før justering, rengøring, vedligeholdelse, transport eller opbevaring.
• IP20 giver beskyttelse mod faste genstande, der er større end 12,5 mm, men ingen beskyttelse mod vand. Brug kun produktet i tørre indendørs omgivelser. Udsæt det ikke for regn, vandsprøjt eller kondens.
• Placer lyset på et stabilt, plant underlag, eller fastgør det sikkert på det dertil beregnede stativ. Placer udstyret, så det ikke kan vælte eller udgøre en snublefare.
• Tildæk ikke lyset. Hold det væk fra brændbare materialer, og lad det køle af, før det håndteres, rengøres eller opbevares.
• Se ikke direkte ind i lyskilden på tæt hold, og ret ikke lysstrålen mod andre menneskers øjne.
• Brug ikke produktet i potentielt eksplosionsfarlige omgivelser, eller hvor der forefindes brændbare væsker, gasser eller støv.
• Undgå kortslutning af kontakterne på batteriet eller adapteren. Hold metalgenstande væk fra blotlagte kontakter.
• Forsøg ikke at åbne eller adskille lampen eller adapteren. LED-lyskilden kan ikke udskiftes.
• Rengør kun med en blød, tør klud. Brug ikke opløsningsmidler, højtryksrensning eller rindende vand.
• Opbevar lampen, adapteren og batteriet hver for sig på et tørt sted, utilgængeligt for børn.

5 ÅRS GARANTI TIL PROFESSIONEL BRUG

Rex Nordics LED-belysningsprodukter er udviklet og fremstillet til krævende professionel brug. Vi står inde for kvaliteten med en omfattende 5-årsgaranti mod materiale- og fabrikationsfejl under normale driftsforhold. Hvis der opstår en fabrikationsfejl i garantiperioden, repareres eller udskiftes produktet i henhold til vores garantibetingelser.



ADAPTER TIL FLERE BATTERISYSTEMER

ADAPTER TIL FLERE BATTERISYSTEMER

ADAPTERFUNKTION

Adapteren gør det muligt at tilslutte de nedenfor angivne Li-ion-batterier til LED9250-arbejdslampen. Den maksimale batterispænding, målt uden belastning, er 20 V; den nominelle batterispænding er 18 V.

Adapteren er beregnet til brug med LED9250-arbejdslampen. Den gør det muligt at anvende lampen med følgende batterisystemer: DeWalt 20V MAX, Milwaukee M18 og Berner 18 V Li-ion.

Adapteren må ikke tilsluttes en batterioplader. Tag batteriet ud af adapteren for at oplade det, og brug den originale oplader, som batteriproducenten har angivet.

SIKKERHED VEDRØRENDE ADAPTEREN

BEMÆRK: LÆS BRUGSANVISNINGEN, FØR ADAPTEREN TAGES I BRUG

- Sluk arbejdslampen, og fjern adapteren med batteriet, før batteriet udskiftes. Tænd ikke lampen, mens batteriet udskiftes.
- Adapteren må ikke opbevares eller transporteres med et batteri tilsluttet. Utilsigtet kontakt med eller kortslutning af adapterens kontakter kan medføre kortslutning og brand.
- Brug kun de batterier, der er angivet i denne brugsanvisning.
- Brug af et andet batteri end dem, der er angivet i denne brugsanvisning, kan beskadige arbejdslampen og forårsage personskade.

2 ÅRS GARANTI PÅ ADAPTEREN

Garantien på adapteren gælder i to år fra leveringsdatoen. Det garanteres, at produktet er fri for materiale- og fabrikationsfejl. Garantien dækker ikke mekaniske skader, der skyldes andre årsager end materiale- eller fabrikationsfejl. Adapteren er ikke konstrueret til at blive adskilt. Hvis adapteren åbnes, eller der foretages uautoriserede ændringer i dens konstruktion, bortfalder garantien. Hvis et garantikrav godkendes, vil det defekte produkt blive repareret eller udskiftet efter garantiyderens skøn.

Vigtigt

Den ovennævnte toårige periode gælder for batteriadapteren. Rex Nordics femårige professionelle garanti for lampen er angivet separat i denne brugsanvisning.

KOMPATIBLE BATTERIER



BERNER 18 V LI-ION



DEWALT 20V MAX



MILWAUKEE M18

BATTERIETS DRIFTSTIDER		
Lysstyrke	**2 Ah-batteri**	**5 Ah-batteri**
1000 lm	~ 5 h	~ 12 h
3800 lm	~ 1 h 15 min	~ 3 h 20 min
5650 lm	~ 45 min	~ 2 h
9250 lm	~ 25 min	~ 1 h 10 min
Driftstiderne er omtrentlige og afhænger af batteriets tilstand, omgivelsestemperaturen og driftsforholdene.		

OPLYSNINGER OM REGELKRAV

I overensstemmelse med direktiv 2012/19/EU om affald af elektrisk og elektronisk udstyr (WEEE) – med senere ændringer – samt gældende national lovgivning, er dette produkt mærket med symbolet af en overstreget affaldsbeholder på hjul. Produktet må ikke bortskaffes sammen med usorteret husholdningsaffald. Når produktet er udtjent, skal det afleveres på et dertil indrettet indsamlingssted for elektrisk og elektronisk udstyr. Korrekt bortskaffelse bidrager til at forebygge skader på menneskers sundhed og miljøet, og gør det muligt at genvinde værdifulde materialer.

AKKU EINLEGEN - BOSCH

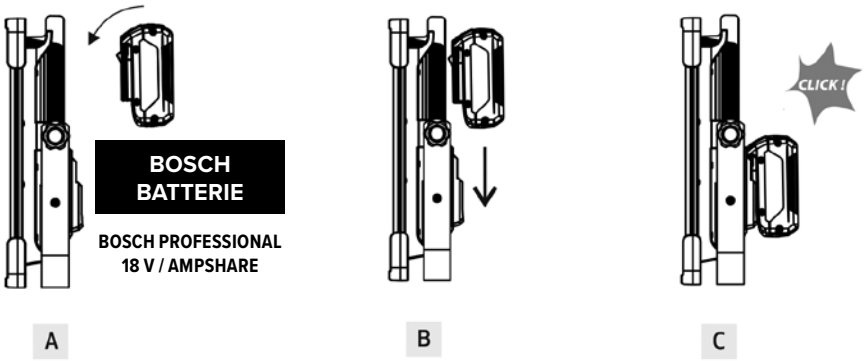

AKKUPACK FREIGEBEN - BOSCH

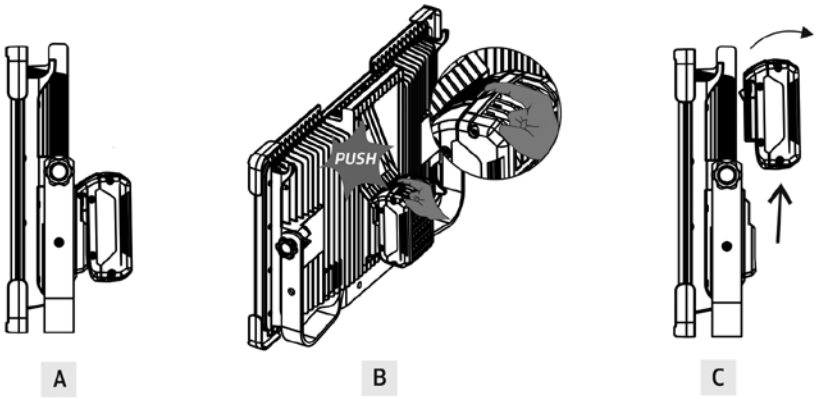

BATTERIE + ADAPTER EINLEGEN

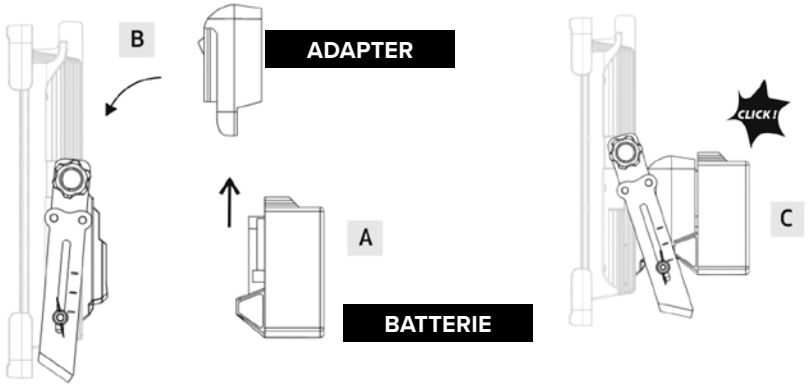

BATTERIE + ADAPTER FREIGEBEN

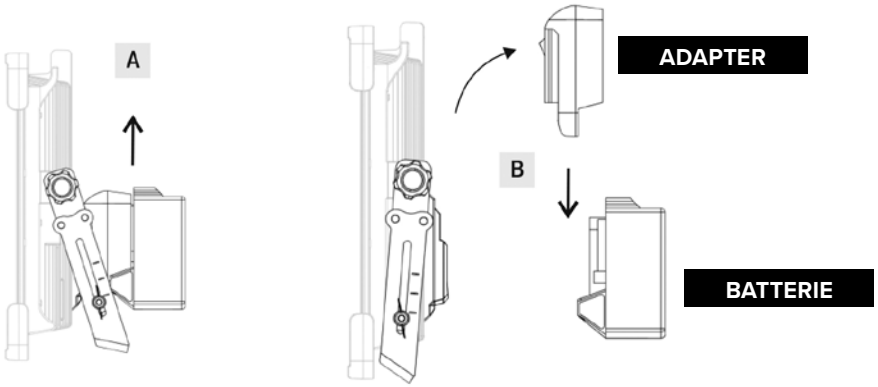

ARMVERSTELLUNG

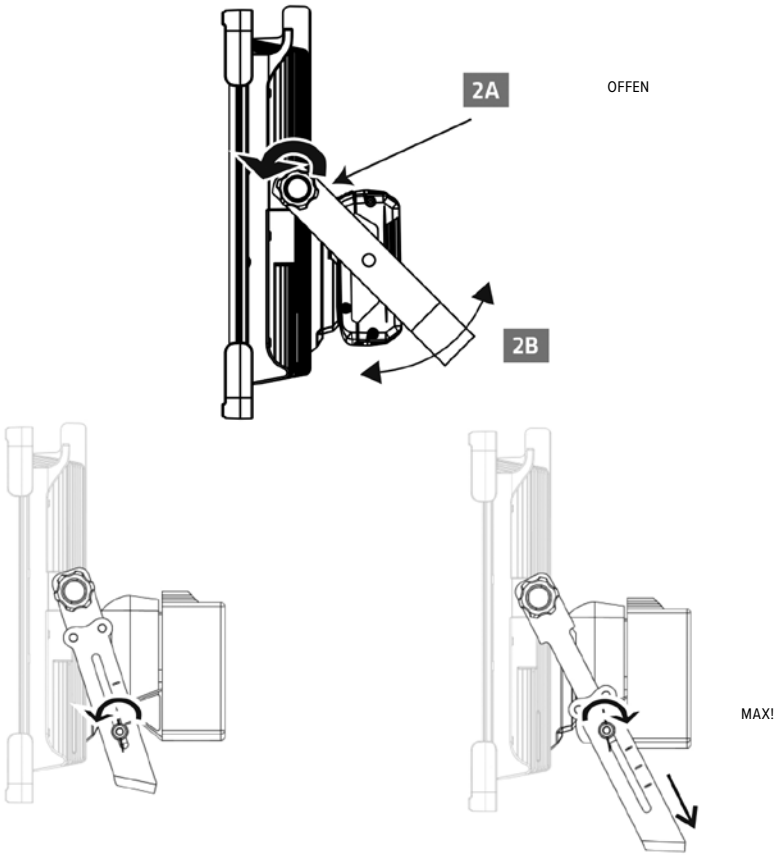

EINSCHALTEN

WARNUNG

Verwenden Sie nur den oder die für die Verwendung mit dieser Leuchte aufgeführten Bosch BAT612-Akkus und den richtigen Akkuadapter. Die Verwendung einer anderen Batterie kann zu Verletzungen, Bränden oder Sachschäden führen.

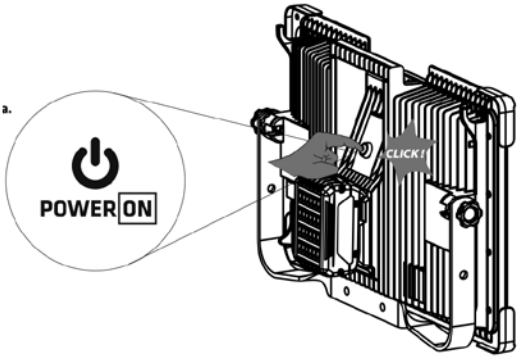

AUSWAHL VON LEISTUNG UND HELLIGKEIT

Drücken Sie wiederholt die Power-Taste, um den Betriebsmodus auszuwählen:



BENACHRICHTIGUNG ÜBER DEN AKKUSTATUS

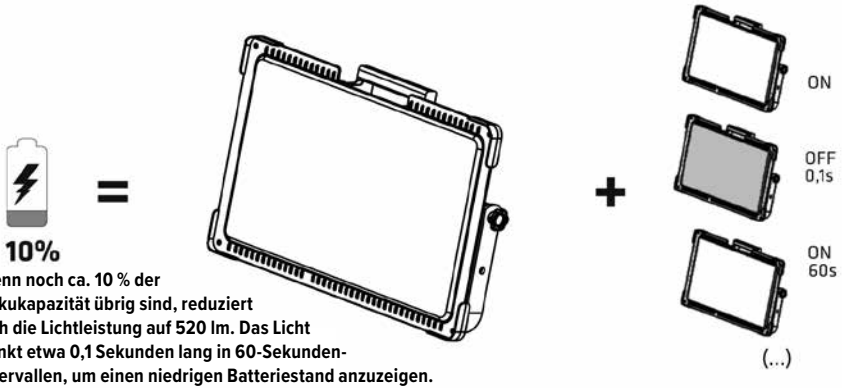

Wenn noch ca. 10 % der Akkukapazität übrig sind, reduziert sich die Lichtleistung auf 520 lm. Das Licht blinkt etwa 0,1 Sekunden lang in 60-Sekunden-Intervallen, um einen niedrigen Batteriestand anzuzeigen.

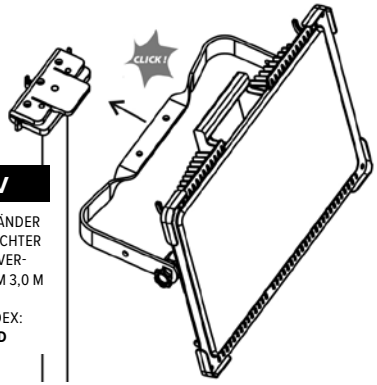

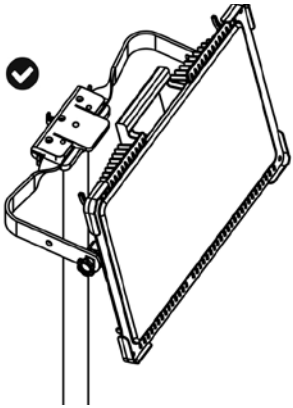

STATIV

REX NORDIC STÄNDER FÜR LED-FLUTLICHTER MIT SCHNELLVER-SCHLUSSSYSTEM 3,0 M

PRODUKTINDEX:
LEDSTAND

TECHNISCHE DATEN	
Lichtquelle	LED, nicht austauschbar
Nennleistung:	73 W
Lichtstrom:	9250 lm
Farbtemperatur:	4000 K
Helligkeitsstufen:	1000 / 3800 / 5650 / 9250 lm
Nennspannung:	18 V DC
Maximale Batteriespannung:	20 V DC, ohne Last gemessen
Schutzklasse:	III
Schutzart:	IP20
Stoßfestigkeitsgrad:	IK10
Betriebstemperatur:	0 to +25 °C
Körpermaterial:	Polypropylen (PP)
Diffusormaterial:	Polycarbonat (PC)
Abmessungen:	300 × 478 × 84 mm
Energieeffizienz-klasse:	D
Optionaler Ständer:	Rex Nordic Stativ für LED-Flutlichter mit Schnellverschlusssystem 3,0 m Produktindex: LEDSTAND
Nicht für den Einsatz in explosionsgefährdeten Bereichen geeignet.	
Nicht austauschbare Lichtquelle	Bei dieser Leuchte handelt es sich um ein nicht trennbares Produkt mit einer nicht austauschbaren Lichtquelle. Öffnen oder zerlegen Sie die Leuchte nicht. Das Entfernen des Diffusors oder anderer fester Komponenten kann zu Verletzungen oder Schäden führen. Wenn die Leuchte oder eine feste Komponente beschädigt ist, stellen Sie die Verwendung ein und entsorgen Sie das Produkt gemäß den Entsorgungsinformationen in dieser Anleitung.

SICHERHEITSHINWEISE

Lesen Sie diese Anweisungen vor dem Gebrauch und bewahren Sie sie zum späteren Nachschlagen auf.

• Überprüfen Sie vor jedem Gebrauch die Leuchte, die Batterieschnittstelle, den Adapter und die Batterie. Verwenden Sie das Produkt nicht, wenn Teile beschädigt, locker oder verändert sind.
• Verwenden Sie nur einen zugelassenen kompatiblen 18-V-Akku und den richtigen Adapter. Laden Sie Akkus nur mit dem vom Akkuhersteller angegebenen Ladegerät.
• Schalten Sie die Leuchte aus und entfernen Sie den Akku, bevor Sie Einstellungen, Reinigung, Wartung, Transport oder Lagerung vornehmen.
• IP20 bietet Schutz gegen feste Gegenstände mit einer Größe von mehr als 12,5 mm, jedoch keinen Schutz gegen Wasser. Verwenden Sie das Produkt nur in trockenen Innenräumen. Setzen Sie es nicht Regen, Spritzwasser oder Kondenswasser aus.
• Stellen Sie die Leuchte auf eine stabile, ebene Fläche oder befestigen Sie sie sicher am angegebenen Ständer. Verlegen Sie die Ausrüstung so, dass sie nicht herunterfallen oder eine Stolpergefahr darstellen kann.
• Decken Sie das Licht nicht ab. Halten Sie es von brennbaren Materialien fern und lassen Sie es abkühlen, bevor Sie es anfassen, reinigen oder lagern.
• Schauen Sie nicht aus nächster Nähe direkt in die Lichtquelle und richten Sie den Strahl nicht auf die Augen anderer Personen.
• Verwenden Sie das Produkt nicht in explosionsgefährdeten Bereichen oder in der Nähe von brennbaren Flüssigkeiten, Gasen oder Staub.
• Schließen Sie die Batterie- oder Adapterkontakte nicht kurz. Halten Sie Metallgegenstände von freiliegenden Kontakten fern.
• Öffnen oder zerlegen Sie die Leuchte oder den Adapter nicht. Die LED-Lichtquelle ist nicht austauschbar.
• Nur mit einem weichen, trockenen Tuch reinigen. Verwenden Sie keine Lösungsmittel, Hochdruckreinigung oder fließendes Wasser.
• Bewahren Sie Leuchte, Adapter und Akku separat an einem trockenen Ort außerhalb der Reichweite von Kindern auf.

5 JAHRE GARANTIE FÜR DEN PROFESSIONELLEN EINSATZ

LED-Beleuchtungsprodukte von Rex Nordic werden für anspruchsvolle professionelle Anwendungen entwickelt und gefertigt. Wir stehen für ihre Qualität mit einer umfassenden 5-Jahres-Garantie gegen Material- und Verarbeitungsfehler bei normalen Betriebsbedingungen ein. Tritt während der Garantiezeit ein Herstellungsfehler auf, wird das Produkt gemäß unseren Garantiebedingungen repariert oder ersetzt.



MULTI-AKKU-SYSTEMADAPTER

MULTI-AKKU-SYSTEMADAPTER

ADAPTERFUNKTION

Mit dem Adapter können die unten aufgeführten Li-Ionen-Akkus an die Arbeitsleuchte LED9250 angeschlossen werden. Die maximale Akkuspannung, gemessen ohne Last, beträgt 20 V; die Nennspannung des Akkus beträgt 18 V.

Der Adapter ist für die Verwendung mit der Arbeitsleuchte LED9250 vorgesehen. Er ermöglicht den Betrieb der Leuchte mit folgenden Akkusystemen: DeWalt 20V MAX, Milwaukee M18 und Berner 18 V Li-ion.

Der Adapter darf nicht an ein Akkuladegerät angeschlossen werden. Nehmen Sie den Akku zum Aufladen aus dem Adapter und verwenden Sie das vom Akkuhersteller vorgesehene Original-Ladegerät.

SICHERHEITSHINWEISE FÜR DEN ADAPTER

HINWEIS: LESEN SIE VOR DER VERWENDUNG DES ADAPTERS DIE BEDIENUNGSANLEITUNG

- Schalten Sie die Arbeitsleuchte aus und nehmen Sie den Adapter samt Akku ab, bevor Sie den Akku wechseln. Schalten Sie die Leuchte während des Akkuwechsels nicht ein.
- Lagern oder transportieren Sie den Adapter nicht mit angeschlossenem Akku. Ein versehentlicher Kontakt mit den Adapterkontakten oder deren Kurzschluss kann einen Kurzschluss und Brand verursachen.
- Verwenden Sie ausschließlich die in dieser Bedienungsanleitung genannten Akkus.
- Die Verwendung eines anderen als der in dieser Bedienungsanleitung genannten Akkus kann die Arbeitsleuchte beschädigen und zu Personenschäden führen.

2 JAHRE GARANTIE AUF DEN ADAPTER

Die Garantie für den Adapter ist auf zwei Jahre ab Lieferdatum begrenzt. Es wird garantiert, dass das Produkt frei von Material- und Verarbeitungsfehlern ist. Die Garantie deckt keine mechanischen Schäden ab, die nicht auf Material- oder Verarbeitungsfehler zurückzuführen sind. Der Adapter ist nicht für eine Demontage ausgelegt. Das Öffnen des Adapters oder eigenmächtige bauliche Veränderungen führen zum Erlöschen der Garantie. Im Falle eines anerkannten Garantieanspruchs wird das defekte Produkt nach Ermessen des Garantiegebers repariert oder ersetzt.

Wichtig

Die oben genannte zweijährige Frist gilt für den Akkuadapter. Die fünfjährige professionelle Garantie von Rex Nordic für die Leuchte ist in dieser Bedienungsanleitung separat aufgeführt.

KOMPATIBLE AKKUS



BERNER 18 V LI-ION



DEWALT 20V MAX



MILWAUKEE M18

AKKULAUFZEITEN		
Lichtstrom	**2-Ah-Akku**	**5-Ah-Akku**
1000 lm	~ 5 h	~ 12 h
3800 lm	~ 1 h 15 min	~ 3 h 20 min
5650 lm	~ 45 min	~ 2 h
9250 lm	~ 25 min	~ 1 h 10 min
Die Laufzeiten sind Näherungswerte und hängen vom Akkuzustand, der Umgebungstemperatur sowie den Betriebsbedingungen ab.		

RECHTLICHE INFORMATIONEN

Gemäß der Richtlinie 2012/19/EU über Elektro- und Elektronik-Altgeräte (WEEE) in der jeweils geltenden Fassung sowie den entsprechenden nationalen Vorschriften ist dieses Produkt mit dem Symbol einer durchgestrichenen Mülltonne gekennzeichnet. Das Produkt darf nicht über den unsortierten Hausmüll entsorgt werden. Geben Sie es am Ende seiner Lebensdauer bei einer entsprechenden Sammelstelle für Elektro- und Elektronikgeräte ab. Eine ordnungsgemäße Entsorgung trägt dazu bei, Schäden für die menschliche Gesundheit und die Umwelt zu vermeiden, und ermöglicht die Rückgewinnung wertvoller Materialien.

ACCU PLAATSEN - BOSCH

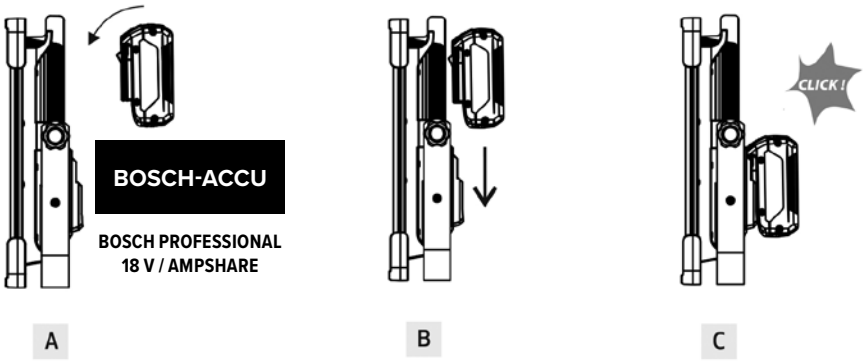

ACCU VERWIJDEREN - BOSCH

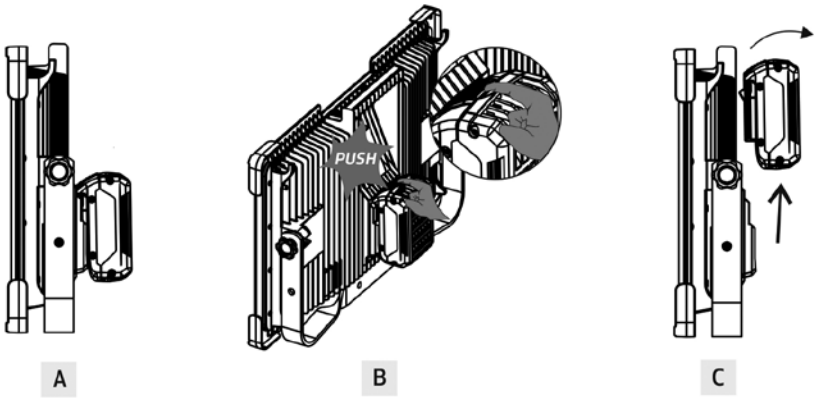

ACCU + ADAPTER PLAATSEN

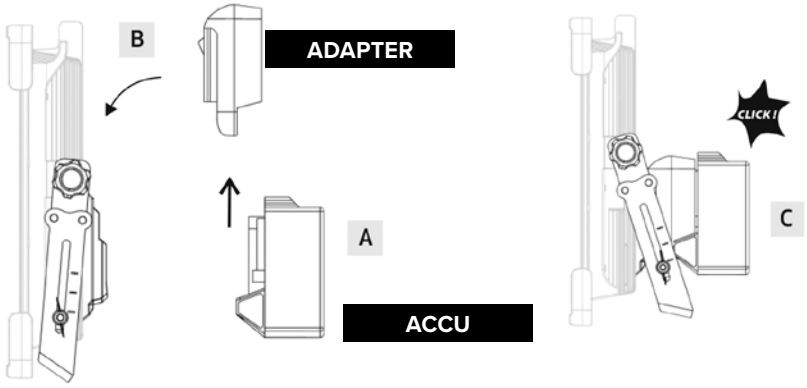

ACCU + ADAPTER VERWIJDEREN

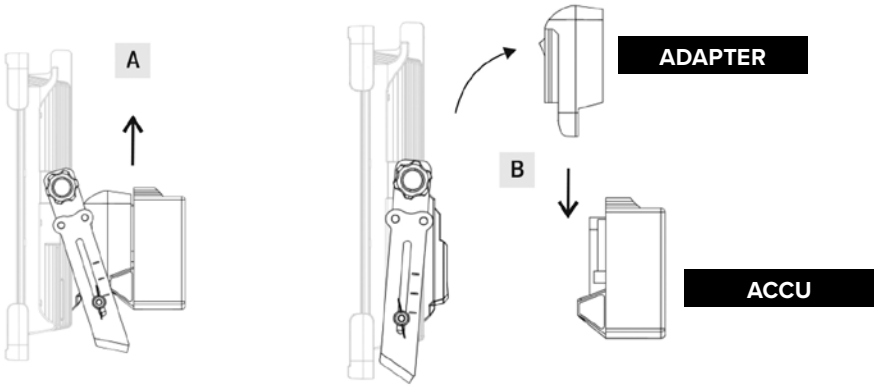

ARMVERSTELLING

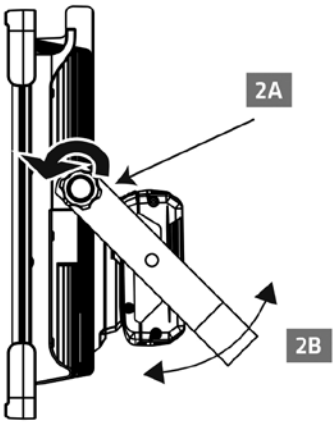

OPENEN

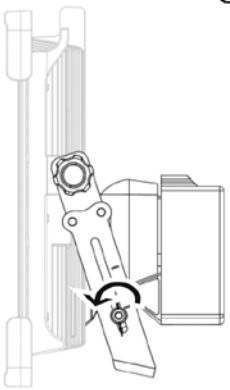

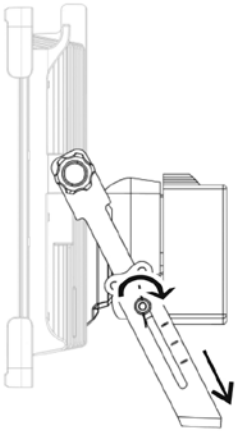

MAX!

INSCHAKELEN

WAARSCHUWING

Gebruik uitsluitend de Bosch BAT612-accu, of accu's die specifiek voor gebruik met deze lamp zijn goedgekeurd, in combinatie met de juiste accu-adapter. Het gebruik van andere accu's kan leiden tot persoonlijk letsel, brand of materiële schade.

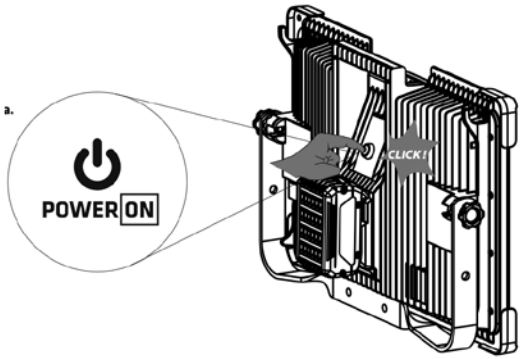

SELECTIE VAN VERMOGEN EN LICHTSTERKTE

Druk herhaaldelijk op de aan/uit-knop om de bedrijfsmodus te selecteren:



MELDING BATTERIJSTATUS

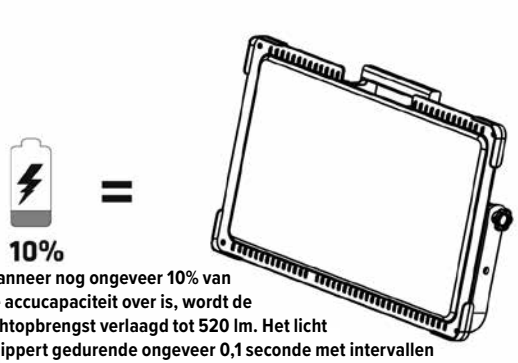

Wanneer nog ongeveer 10% van de accucapaciteit over is, wordt de lichtopbrengst verlaagd tot 520 lm. Het licht knippert gedurende ongeveer 0,1 seconde met intervallen van 60 seconden om aan te geven dat de accu bijna leeg is.

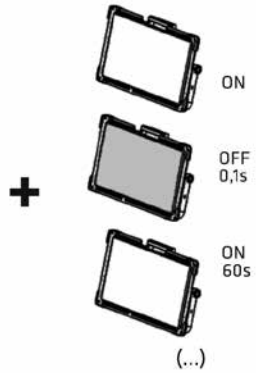

Automatische knipperfunctie AAN/UIT (...)

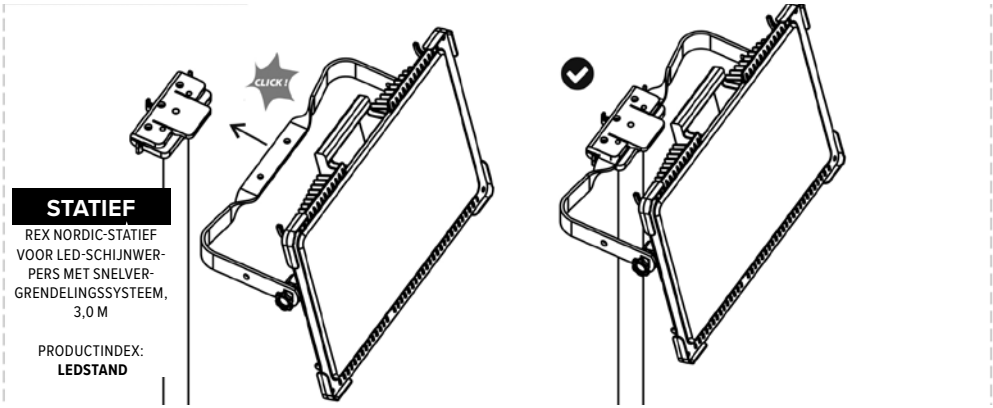

STATIEF

REX NORDIC-STATIEF VOOR LED-SCHIJNWERPERS MET SNELVERGRENDELINGSSYSTEEM, 3,0 M

PRODUCTINDEX:
LEDSTAND

TECHNISCHE GEGEVENS	
Lichtbron	Led, niet vervangbaar
Nominaal vermogen:	73 W
Lichtstroom:	9250 lm
Kleurtemperatuur:	4000 K
Helderheidsniveaus:	1000 / 3800 / 5650 / 9250 lm
Nominale spanning:	18 V DC
Maximale accuspanning:	20 V DC, gemeten zonder belasting
Beschermingsklasse:	III
IP-beschermings-graad:	IP20
Slagvastheid:	IK10
Bedrijfstemperatuur:	0 to +25 °C
Materiaal behuizing:	Polypropyleen (PP)
Materiaal diffuser:	Polycarbonaat (PC)
Afmetingen:	300 × 478 × 84 mm
Energie-efficiëntieklasse:	D
Optioneel statief:	Rex Nordic-statief voor led-schijnwerpers met snelvergrendelingssysteem, 3,0 m Productindex: LEDSTAND
Niet geschikt voor gebruik in een mogelijk explosieve omgeving.	
Niet-vervangbare lichtbron	Dit armatuur is een ondeelbaar product met een niet-vervangbare lichtbron. Open of demonteer het armatuur niet. Het verwijderen van de diffuser of enig ander vast onderdeel kan letsel of schade veroorzaken. Als het armatuur of een vast onderdeel beschadigd is, stop dan met het gebruik en voer het product af volgens de instructies voor afvalverwerking in deze handleiding.

VEILIGHEIDSINSTRUCTIES

Lees deze instructies vóór gebruik en bewaar ze voor toekomstig gebruik.

• Inspecteer vóór elk gebruik de lamp, de accuaansluiting, de adapter en de accu. Gebruik het product niet als een onderdeel beschadigd of losgeraakt is, of als er wijzigingen aan zijn aangebracht.
• Gebruik uitsluitend een goedgekeurde, compatibele 18V-accu en de juiste adapter. Laad accu's uitsluitend op met de door de fabrikant van de accu voorgeschreven oplader.
• Schakel de lamp uit en verwijder de accu vóór aanpassingen, reiniging, onderhoud, transport of opslag.
• IP20 biedt bescherming tegen vaste voorwerpen groter dan 12,5 mm, maar geen bescherming tegen water. Gebruik het product uitsluitend op droge locaties binnenshuis. Stel het niet bloot aan regen, spatwater of condensvorming.
• Plaats de lamp op een stabiele, vlakke ondergrond of bevestig deze stevig op het daarvoor bestemde statief. Zorg ervoor dat het apparaat zo is opgesteld dat het niet kan vallen of struikelgevaar kan veroorzaken.
• Dek de lamp niet af. Houd deze uit de buurt van brandbare materialen en laat de lamp afkoelen voordat u deze aanraakt, reinigt of opbergt.
• Kijk niet van dichtbij recht in de lichtbron en richt de lichtbundel niet op de ogen van anderen.
• Gebruik het product niet in een potentieel explosieve omgeving of op plaatsen waar brandbare vloeistoffen, gassen of stof aanwezig zijn.
• Veroorzaak geen kortsluiting in de contactpunten van de accu of de adapter. Houd metalen voorwerpen uit de buurt van blootliggende contactpunten.
• Open of demonteer de lamp of de adapter niet. De led-lichtbron kan niet worden vervangen.
• Reinig uitsluitend met een zachte, droge doek. Gebruik geen oplosmiddelen, hogedrukreiniging of stromend water.
• Bewaar de lamp, de adapter en de accu afzonderlijk op een droge plek, buiten het bereik van kinderen.

5 JAAR GARANTIE VOOR PROFESSIONEEL GEBRUIK

De LED-verlichtingsproducten van Rex Nordic zijn ontworpen en vervaardigd voor veeleisend professioneel gebruik. Wij staan achter de kwaliteit met een uitgebreide garantie van 5 jaar tegen materiaal- en fabricagefouten bij normale bedrijfsomstandigheden. Als tijdens de garantieperiode een fabricagefout optreedt, wordt het product volgens ons garantiebeleid gerepareerd of vervangen.



ADAPTER VOOR MEERDERE ACCUSYSTEMEN

ADAPTER VOOR MEERDERE ACCUSYSTEMEN

WERKING VAN DE ADAPTER

Met de adapter kunnen de hieronder vermelde Li-ion-accu's worden aangesloten op de LED9250-werklamp. De maximale accuspanning, gemeten zonder belasting, bedraagt 20 V; de nominale accuspanning is 18 V.
De adapter is bedoeld voor gebruik met de LED9250-werklamp. Hiermee kan de lamp worden gebruikt met de volgende accusystemen: DeWalt 20V MAX, Milwaukee M18 en Berner 18 V Li-ion.
De adapter mag niet op een acculader worden aangesloten.
Verwijder de accu uit de adapter om deze op te laden en gebruik de originele lader die door de accufabrikant is voorgeschreven.

VEILIGHEID VAN DE ADAPTER

LET OP: LEES DE GEBRUIKSAANWIJZING VOORDAT U DE ADAPTER GEBRUIKT

- Schakel de werklamp uit en verwijder de adapter met de accu voordat u de accu vervangt. Schakel de lamp niet in terwijl u de accu vervangt.
- Bewaar of vervoer de adapter niet met een aangesloten accu. Onbedoeld contact met of kortsluiting van de contacten van de adapter kan kortsluiting en brand veroorzaken.
- Gebruik uitsluitend de accu's die in deze gebruiksaanwijzing worden vermeld.
- Het gebruik van een andere accu dan de in deze gebruiksaanwijzing vermelde accu's kan de werklamp beschadigen en persoonlijk letsel veroorzaken.

2 JAAR GARANTIE OP DE ADAPTER

De garantie op de adapter is beperkt tot twee jaar vanaf de datum van levering. Het product is gegarandeerd vrij van materiaal- en fabricagefouten. De garantie dekt geen mechanische schade die is ontstaan door andere oorzaken dan een materiaal- of fabricagefout. De adapter is niet ontworpen om te worden gedemonteerd. Het openen van de adapter of het aanbrengen van ongeoorloofde wijzigingen aan het ontwerp doet de garantie vervallen. Indien een garantieclaim wordt geaccepteerd, wordt het defecte product naar keuze van de garantiegever gerepareerd of vervangen.
Belangrijk
De bovenstaande termijn van twee jaar geldt voor de accuadapter. De professionele garantie van vijf jaar van Rex Nordic voor de armatuur staat afzonderlijk in deze gebruiksaanwijzing vermeld.

COMPATIBELE ACCU'S



BERNER 18 V LI-ION



DEWALT 20V MAX



MILWAUKEE M18

GEBRUIKSDUUR VAN DE ACCU		
Lichtopbrengst	**2 Ah-accu**	**5 Ah-accu**
1000 lm	~ 5 h	~ 12 h
3800 lm	~ 1 h 15 min	~ 3 h 20 min
5650 lm	~ 45 min	~ 2 h
9250 lm	~ 25 min	~ 1 h 10 min
De gebruiksduur is een schatting en hangt af van de conditie van de accu, de omgevingstemperatuur en de gebruiksomstandigheden.		

INFORMATIE OVER REGELGEVING

In overeenstemming met Richtlijn 2012/19/EU betreffende afgedankte elektrische en elektronische apparatuur (AEEA), zoals gewijzigd, en de geldende nationale regelgeving, is dit product voorzien van het symbool van een doorgekruiste verrijdbare afvalcontainer. Het product mag niet bij het ongesorteerde huisvuil worden weggegooid. Breng het aan het einde van de levensduur naar een geschikt inzamelpunt voor elektrische en elektronische apparatuur. Een correcte afvalverwerking helpt schade aan de menselijke gezondheid en het milieu te voorkomen en maakt het mogelijk waardevolle materialen terug te winnen.

INSERTION DE LA BATTERIE - BOSCH

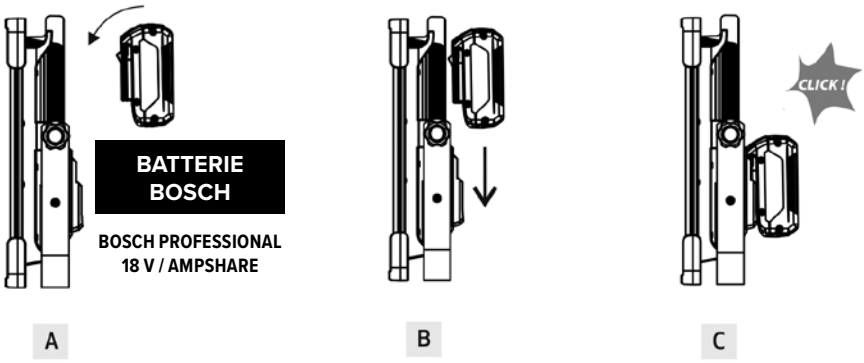

RETRAIT DE LA BATTERIE - BOSCH

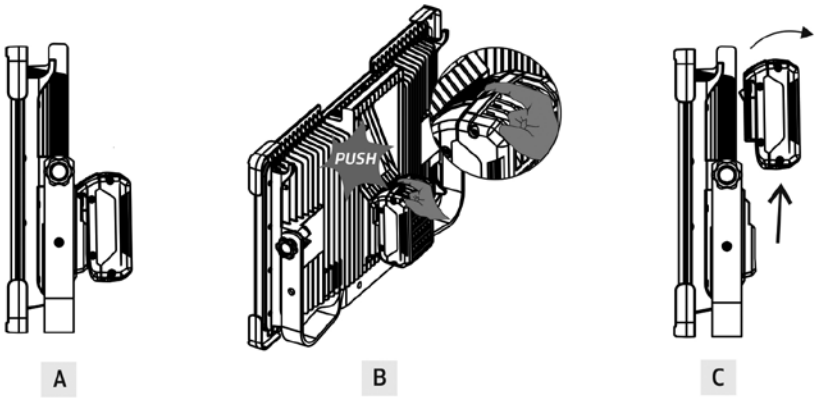

INSERTION DE LA BATTERIE ET DE L'ADAPTATEUR

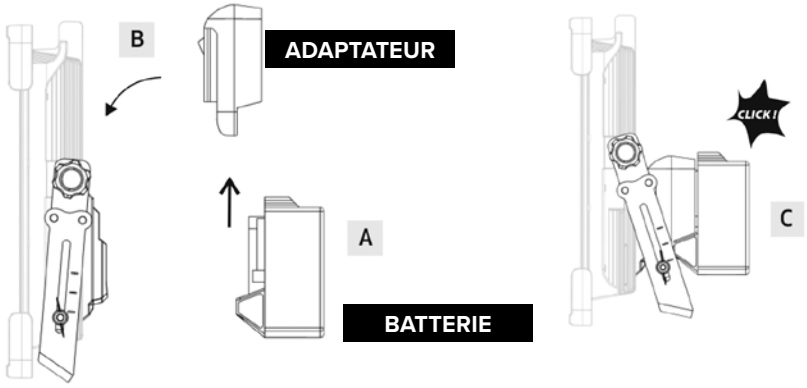

RETRAIT DE LA BATTERIE ET DE L'ADAPTATEUR

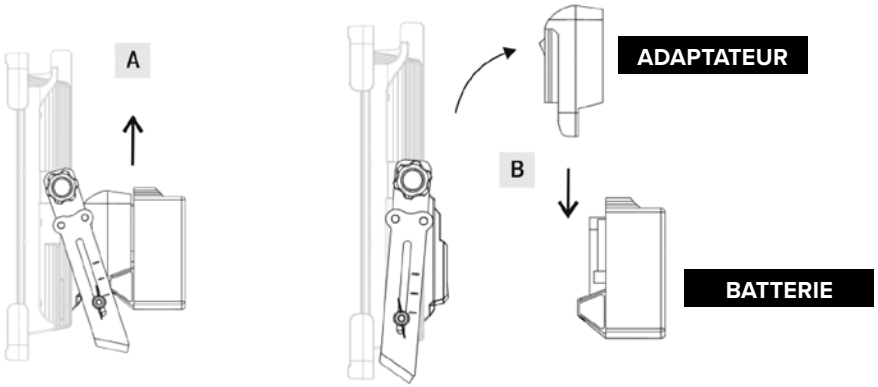

RÉGLAGE DU BRAS

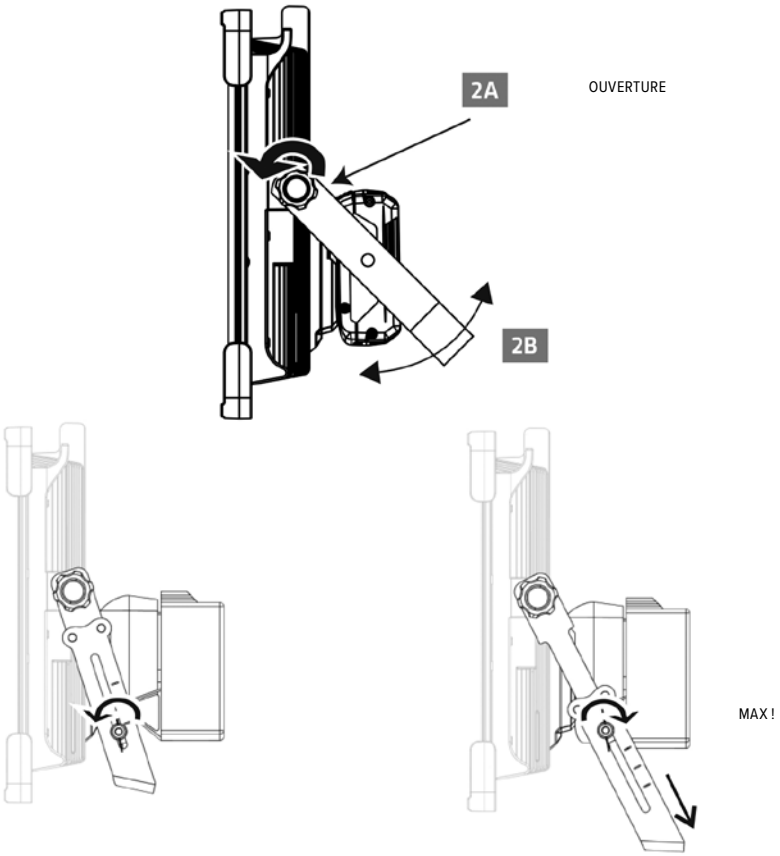

MISE SOUS TENSION

AVERTISSEMENT

Utilisez uniquement la batterie Bosch BAT612 (ou les batteries spécifiées pour cet appareil) ainsi que l'adaptateur de batterie approprié. L'utilisation de toute autre batterie peut entraîner des blessures corporelles, un incendie ou des dommages matériels.

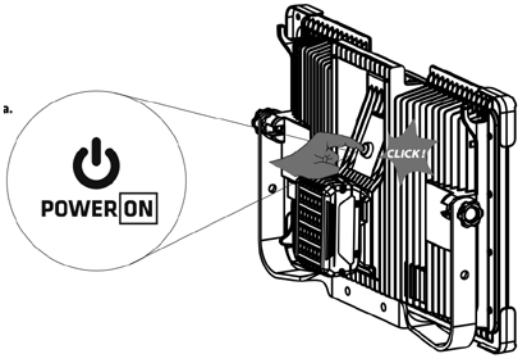

SÉLECTION DE LA PUISSANCE ET DE LA LUMINOSITÉ

Appuyez successivement sur le bouton d'alimentation pour sélectionner le mode de fonctionnement :



INDICATION DE L'ÉTAT DE LA BATTERIE

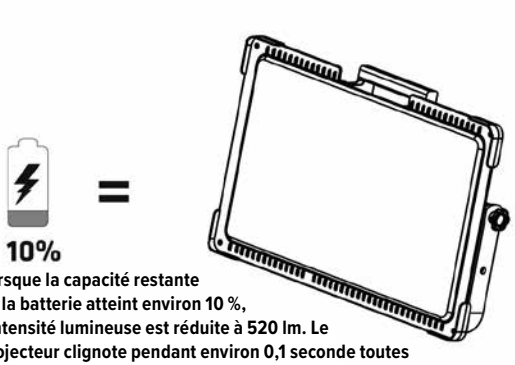

Lorsque la capacité restante de la batterie atteint environ 10 %, l'intensité lumineuse est réduite à 520 lm. Le projecteur clignote pendant environ 0,1 seconde toutes les 60 secondes pour signaler un niveau de batterie faible.

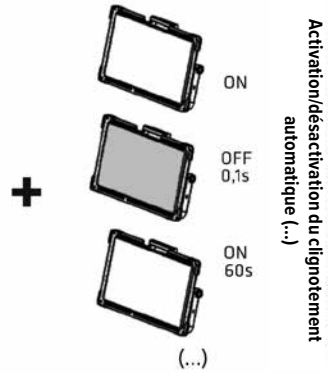

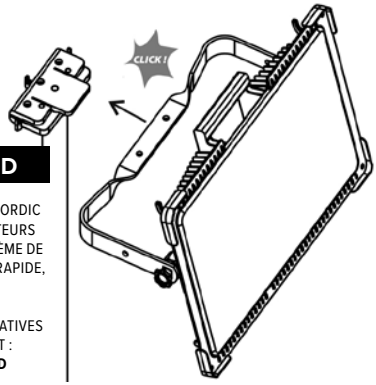

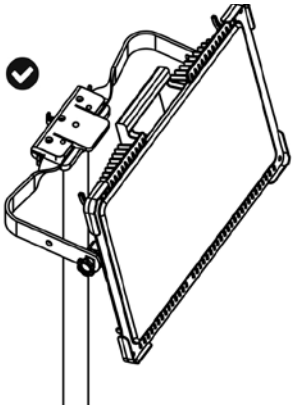

TRÉPIED

SUPPORT REX NORDIC POUR PROJECTEURS LED, AVEC SYSTÈME DE VERROUILLAGE RAPIDE, 3,0 M

CONSIGNES RELATIVES AU PRODUIT : **LEDSTAND**

CARACTÉRISTIQUES TECHNIQUES	
Source lumineuse	LED, non remplaçable
Puissance nominale :	73 W
Flux lumineux :	9250 lm
Température de couleur :	4000 K
Niveaux de luminosité :	1000 / 3800 / 5650 / 9250 lm
Tension nominale :	18 V DC
Tension maximale de la batterie :	20 V CC, mesurée à vide
Classe de protection :	III
Indice de protection :	IP20
Résistance aux chocs :	IK10
Température de fonctionnement :	0 to +25 °C
Matériau du corps :	Polypropylène (PP)
Matériau du diffuseur :	Polycarbonate (PC)
Dimensions :	300 × 478 × 84 mm
Classe d'efficacité énergétique :	D
Support en option :	support Rex Nordic pour projecteurs LED avec système de verrouillage rapide, 3,0 m • Référence produit : LEDSTAND
Ne convient pas à une utilisation en atmosphère potentiellement explosive.	
Source lumineuse non remplaçable	Ce luminaire est un produit monobloc doté d'une source lumineuse non remplaçable. Ne pas ouvrir ni démonter le luminaire. Le retrait du diffuseur ou de tout autre composant fixe peut entraîner des blessures ou des dommages. Si le luminaire ou l'un de ses composants fixes est endommagé, cessez toute utilisation et mettez le produit au rebut conformément aux instructions fournies dans ce document.

CONSIGNES DE SÉCURITÉ

Lisez ces instructions avant utilisation et conservez-les pour pouvoir vous y référer ultérieurement.

• Inspectez le projecteur, l'interface de la batterie, l'adaptateur et la batterie avant chaque utilisation. N'utilisez pas le produit si l'un de ses composants est endommagé, desserré ou modifié.
• Utilisez uniquement une batterie compatible de 18 V homologuée, accompagnée de l'adaptateur approprié. Chargez les batteries exclusivement à l'aide du chargeur préconisé par le fabricant de la batterie.
• Éteignez le projecteur et retirez la batterie avant toute opération de réglage, de nettoyage, d'entretien, de transport ou de stockage.
• L'indice IP20 garantit une protection contre les objets solides d'une taille supérieure à 12,5 mm, mais n'offre aucune protection contre l'eau. Utilisez le produit uniquement dans des environnements intérieurs secs. Ne l'exposez pas à la pluie, aux projections d'eau ou à la condensation.
• Placez le projecteur sur une surface stable et plane, ou fixez-le solidement sur le support prévu à cet effet. Installez l'équipement de manière à éviter tout risque de chute ou de trébuchement.
• Ne recouvrez pas le projecteur. Maintenez-le à l'écart de tout matériau inflammable et laissez-le refroidir avant toute manipulation, nettoyage ou stockage.
• Ne regardez pas directement la source lumineuse de trop près et ne dirigez pas le faisceau vers les yeux d'autrui.
• N'utilisez pas le produit dans des atmosphères potentiellement explosives, ni en présence de liquides, de gaz ou de poussières inflammables.
• Ne court-circuitez pas les contacts de la batterie ou de l'adaptateur. Maintenez les objets métalliques à l'écart des contacts exposés.
• N'ouvrez pas et ne démontez pas la lampe ou l'adaptateur. La source lumineuse LED n'est pas remplaçable.
• Nettoyez uniquement à l'aide d'un chiffon doux et sec. N'utilisez pas de solvants, de nettoyeur haute pression ou d'eau courante.
• Rangez la lampe, l'adaptateur et la batterie séparément, dans un endroit sec et hors de portée des enfants.

GARANTIE DE 5 ANS POUR UN USAGE PROFESSIONNEL

Les produits d'éclairage LED Rex Nordic sont conçus et fabriqués pour des applications professionnelles exigeantes. Nous garantissons leur qualité par une garantie complète de 5 ans contre les défauts de matériaux et de fabrication dans des conditions normales d'utilisation. Si un défaut de fabrication survient pendant la période de garantie, le produit sera réparé ou remplacé conformément à notre politique de garantie.



ADAPTATEUR POUR SYSTÈME MULTI-BATTERIES

ADAPTATEUR POUR SYSTÈME MULTI-BATTERIES

FONCTION DE L'ADAPTATEUR

L'adaptateur permet de connecter au projecteur de travail LED9250 les batteries Li-ion indiquées ci-dessous. La tension maximale de la batterie, mesurée à vide, est de 20 V ; la tension nominale de la batterie est de 18 V.
L'adaptateur est destiné au projecteur de travail LED9250. Il permet d'utiliser le projecteur avec les systèmes de batterie suivants : DeWalt 20V MAX, Milwaukee M18 et Berner 18 V Li-ion.
L'adaptateur ne doit pas être connecté à un chargeur de batterie. Pour recharger la batterie, retirez-la de l'adaptateur et utilisez le chargeur d'origine indiqué par le fabricant de la batterie.

SÉCURITÉ LIÉE À L'ADAPTATEUR

REMARQUE : LISEZ LE MODE D'EMPLOI AVANT D'UTILISER L'ADAPTATEUR

- Éteignez le projecteur de travail et retirez l'adaptateur avec la batterie avant de remplacer la batterie. N'allumez pas le projecteur pendant le remplacement de la batterie.
- Ne stockez pas et ne transportez pas l'adaptateur avec une batterie connectée. Un contact accidentel avec les bornes de l'adaptateur ou leur court-circuit peut provoquer un court-circuit et un incendie.
- Utilisez uniquement les batteries spécifiées dans ce mode d'emploi.
- L'utilisation d'une batterie autre que celles spécifiées dans ce mode d'emploi peut endommager le projecteur de travail et provoquer des blessures.

GARANTIE DE 2 ANS SUR L'ADAPTATEUR

La garantie de l'adaptateur est limitée à deux ans à compter de la date de livraison. Le produit est garanti contre tout défaut de matériau ou de fabrication. La garantie ne couvre pas les dommages mécaniques résultant de causes autres qu'un défaut de matériau ou de fabrication. L'adaptateur n'est pas conçu pour être démonté. L'ouverture de l'adaptateur ou toute modification non autorisée de sa conception entraîne l'annulation de la garantie. Si une demande de garantie est acceptée, le produit défectueux sera réparé ou remplacé, au choix du garant.
Important
La période de deux ans ci-dessus s'applique à l'adaptateur de batterie. La garantie professionnelle de cinq ans de Rex Nordic pour le luminaire est indiquée séparément dans ce mode d'emploi.

BATTERIES COMPATIBLES



BERNER 18 V LI-ION



DEWALT 20V MAX



MILWAUKEE M18

AUTONOMIE DE LA BATTERIE

Flux lumineux	Batterie 2 Ah	Batterie 5 Ah
1000 lm	~ 5 h	~ 12 h
3800 lm	~ 1 h 15 min	~ 3 h 20 min
5650 lm	~ 45 min	~ 2 h
9250 lm	~ 25 min	~ 1 h 10 min

Les durées de fonctionnement sont approximatives et dépendent de l'état de la batterie, de la température ambiante et des conditions d'utilisation.

INFORMATIONS RÉGLEMENTAIRES

Conformément à la directive 2012/19/UE relative aux déchets d'équipements électriques et électroniques (DEEE), telle que modifiée, ainsi qu'aux réglementations nationales en vigueur, ce produit porte le symbole d'une poubelle barrée. Ce produit ne doit pas être jeté avec les déchets ménagers non triés. À la fin de sa durée de vie, veuillez le déposer dans un point de collecte approprié pour les équipements électriques et électroniques. Une élimination correcte contribue à prévenir les risques pour la santé humaine et l'environnement, tout en permettant la récupération de matériaux précieux.

WKŁADANIE AKUMULATORA – BOSCH

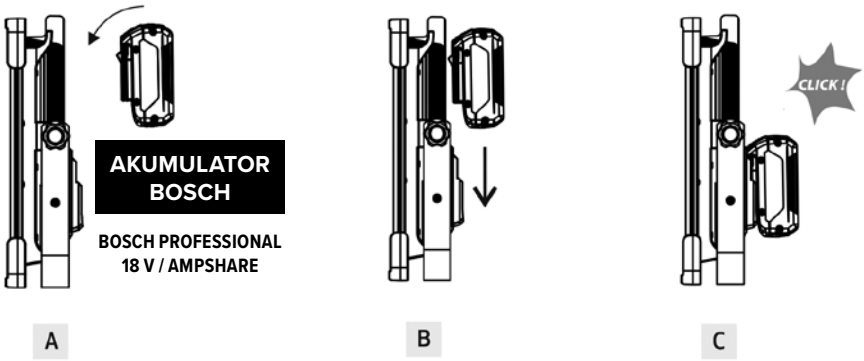

WYJMOWANIE AKUMULATORA – BOSCH

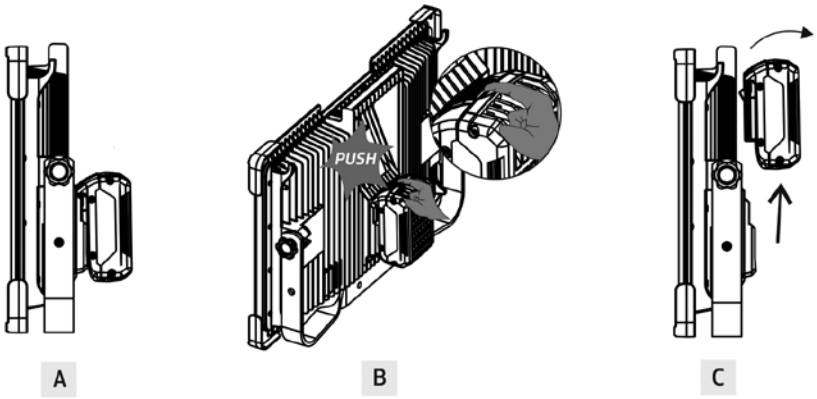

WKŁADANIE AKUMULATORA Z ADAPTEREM

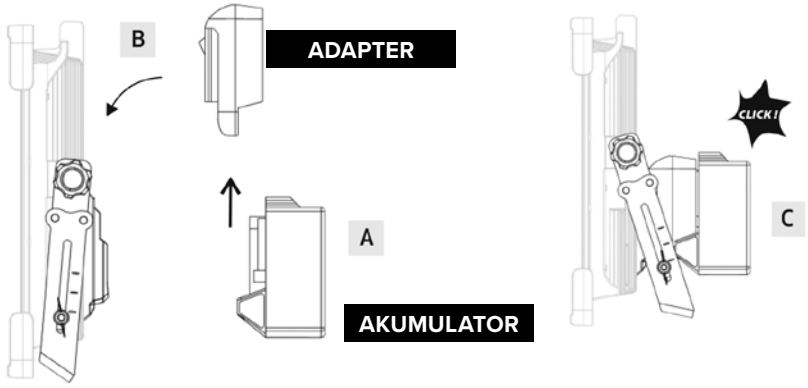

WYJMOWANIE AKUMULATORA Z ADAPTEREM

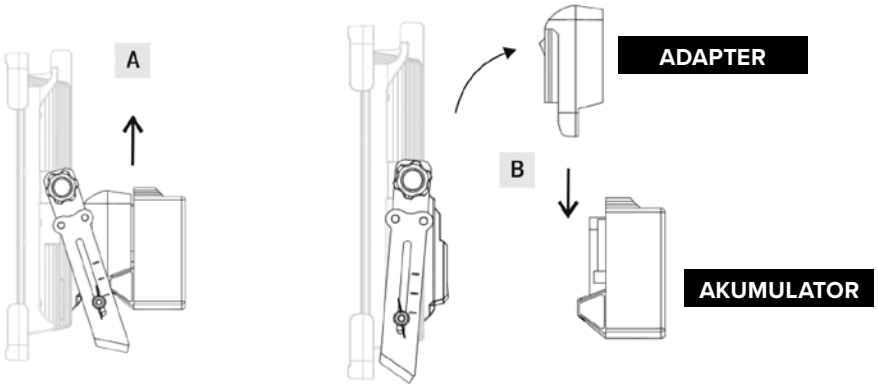

REGULACJA RAMIENIA

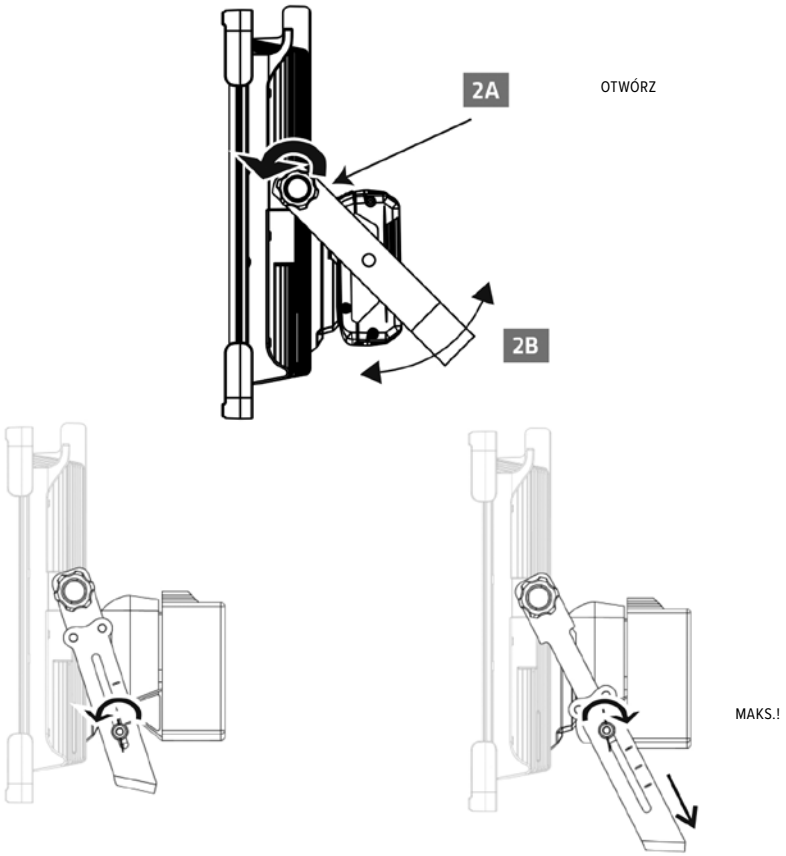

WŁĄCZANIE ZASILANIA

OSTRZEŻENIE

Należy używać wyłącznie akumulatora Bosch BAT612 (lub innych akumulatorów dopuszczonych do współpracy z tym urządzeniem) wraz z odpowiednim adapterem. Użycie innego akumulatora może spowodować obrażenia ciała, pożar lub uszkodzenie mienia.

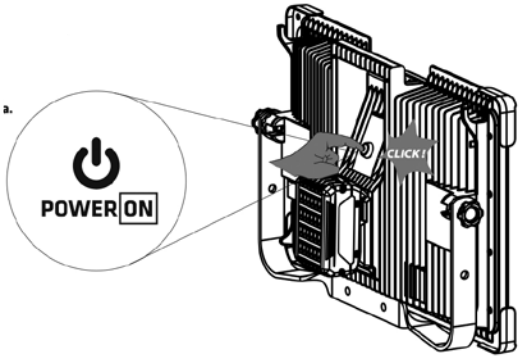

WYBÓR MOCY I JASNOŚCI

Naciskaj przycisk zasilania, aby wybrać tryb pracy:



POWIADOMIENIE O STANIE AKUMULATORA

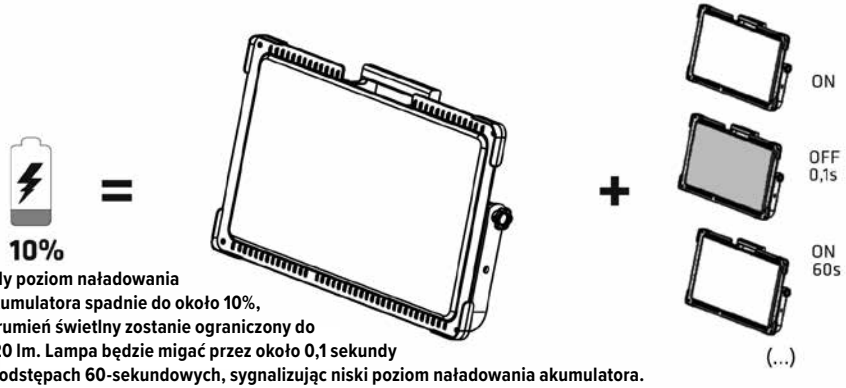

Gdy poziom naładowania akumulatora spadnie do około 10%, strumień świetlny zostanie ograniczony do 520 lm. Lampa będzie migać przez około 0,1 sekundy w odstępach 60-sekundowych, sygnalizując niski poziom naładowania akumulatora.

Włączanie/wyłączanie funkcji automatycznego migania (...)

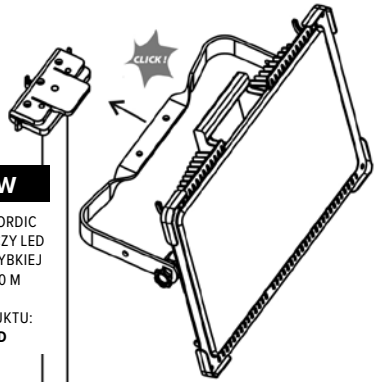

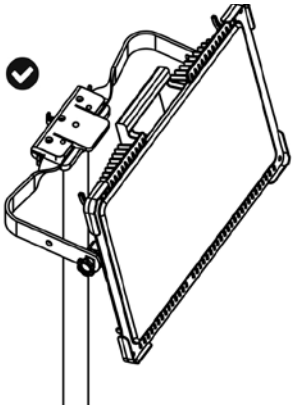

STATYW

STATYW REX NORDIC DO NAŚWIETLACZY LED Z SYSTEMEM SZYBKIEJ BLOKADY, 3,0 M

INDEKS PRODUKTU: **LEDSTAND**

DANE TECHNICZNE	
Źródło światła	Dioda LED, niewymienna
Moc znamionowa:	73 W
Strumień świetlny:	9250 lm
Temperatura barwowa:	4000 K
Poziomy jasności:	1000 / 3800 / 5650 / 9250 lm
Napięcie znamionowe:	18 V DC
Maksymalne napięcie akumulatora:	20 V DC, pomiar bez obciążenia
Klasa ochronności:	III
Stopień ochrony:	IP20
Odporność na uderzenia:	IK10
Temperatura pracy:	0 to +25 °C
Materiał obudowy:	Polipropylen (PP)
Materiał klosza:	Poliwęglan (PC)
Wymiary:	300 × 478 × 84 mm
Klasa efektywności energetycznej:	D
Opcjonalny statyw:	statyw Rex Nordic do naświetlaczy LED z systemem szybkiego blokowania, 3,0 m • Indeks produktu: LEDSTAND
Nie nadaje się do użytku w atmosferach potencjalnie wybuchowych.	
Niewymienne źródło światła	Niniejsza oprawa oświetleniowa stanowi nierozłączną całość z niewymiennym źródłem światła. Nie należy otwierać ani demontować oprawy. Usunięcie klosza lub jakiegokolwiek innego elementu zamontowanego na stałe może doprowadzić do obrażeń ciała lub uszkodzenia urządzenia. W przypadku uszkodzenia oprawy lub któregokolwiek z jej elementów, należy zaprzestać użytkowania produktu i zutylizować go zgodnie z instrukcjami dotyczącymi utylizacji zawartymi w niniejszym dokumencie.

INSTRUKCJE BEZPIECZEŃSTWA

Przed użyciem należy przeczytać niniejszą instrukcję i zachować ją do wykorzystania w przyszłości.

• Przed każdym użyciem sprawdź lampę, złącze akumulatora, adapter oraz sam akumulator. Nie używaj produktu, jeśli jakikolwiek jego element jest uszkodzony, poluzowany lub zmodyfikowany.
• Używaj wyłącznie zatwierdzonych, kompatybilnych akumulatorów 18 V oraz odpowiedniego adaptera. Akumulatory należy ładować wyłącznie za pomocą ładowarki wskazanej przez ich producenta.
• Przed przystąpieniem do regulacji, czyszczenia, konserwacji, transportu lub przechowywania wyłącz lampę i wyjmij akumulator.
• Stopień ochrony IP20 oznacza zabezpieczenie przed ciałami stałymi o średnicy powyżej 12,5 mm, ale brak ochrony przed wodą. Produkt należy użytkować wyłącznie w suchych pomieszczeniach. Nie narażaj go na działanie deszczu, rozbryzgów wody ani kondensacji.
• Umieść lampę na stabilnej, równej powierzchni lub zamocuj ją pewnie na dedykowanym statywie. Ustaw urządzenie w taki sposób, aby nie mogło przewrócić się ani stanowić ryzyka potknięcia.
• Nie przykrywaj lampy. Trzymaj ją z dala od materiałów łatwopalnych i pozwól jej ostygnąć przed przenoszeniem, czyszczeniem lub przechowywaniem.
• Nie patrz bezpośrednio w źródło światła z bliskiej odległości i nie kieruj strumienia światła w stronę oczu innych osób.
• Nie używaj produktu w środowiskach zagrożonych wybuchem ani w miejscach, w których występują łatwopalne ciecze, gazy lub pyły.
• Nie doprowadzaj do zwarcia styków akumulatora lub adaptera. Trzymaj metalowe przedmioty z dala od odsłoniętych styków.
• Nie otwieraj ani nie demontuj lampy lub adaptera. Źródło światła LED nie podlega wymianie.
• Czyść wyłącznie miękką, suchą szmatką. Nie używaj rozpuszczalników, myjek ciśnieniowych ani bieżącej wody.
• Przechowuj lampę, adapter i akumulator oddzielnie, w suchym miejscu, niedostępnym dla dzieci.

5-LETNIA GWARANCJA DO ZASTOSOWAŃ PROFESJONALNYCH

Produkty oświetleniowe LED Rex Nordic są projektowane i produkowane z myślą o wymagających zastosowaniach profesjonalnych. Ich jakość potwierdzamy kompleksową 5-letnią gwarancją obejmującą wady materiałowe i produkcyjne w normalnych warunkach eksploatacji. Jeśli w okresie gwarancyjnym wystąpi wada produkcyjna, produkt zostanie naprawiony lub wymieniony zgodnie z naszą polityką gwarancyjną.



ADAPTER DO WIELU SYSTEMÓW AKUMULATOROWYCH

ADAPTER DO WIELU SYSTEMÓW AKUMULATOROWYCH

FUNKCJA ADAPTERA

Adapter umożliwia podłączenie wymienionych poniżej akumulatorów litowo-jonowych do lampy roboczej LED9250. Maksymalne napięcie akumulatora, mierzone bez obciążenia, wynosi 20 V; napięcie znamionowe akumulatora wynosi 18 V. Adapter jest przeznaczony do użytku z lampą roboczą LED9250. Umożliwia korzystanie z lampy z następującymi systemami akumulatorowymi: DeWalt 20V MAX, Milwaukee M18 i Berner 18 V Li-ion.

Adaptera nie wolno podłączać do ładowarki. Aby naładować akumulator, należy wyjąć go z adaptera i użyć oryginalnej ładowarki wskazanej przez producenta akumulatora.

BEZPIECZEŃSTWO UŻYTKOWANIA ADAPTERA

UWAGA: PRZED UŻYCIEM ADAPTERA NALEŻY PRZECZYTAĆ INSTRUKCJĘ OBSŁUGI

- Przed wymianą akumulatora należy wyłączyć lampę roboczą i wyjąć adapter wraz z akumulatorem. Nie wolno włączać lampy podczas wymiany akumulatora.
- Nie należy przechowywać ani przenosić adaptera z podłączonym akumulatorem. Przypadkowy kontakt ze stykami adaptera lub ich zwarcie może spowodować zwarcie i pożar.
- Należy używać wyłącznie akumulatorów określonych w niniejszej instrukcji.
- Użycie akumulatora innego niż akumulatory określone w niniejszej instrukcji może spowodować uszkodzenie lampy roboczej i obrażenia ciała.

2-LETNIA GWARANCJA NA ADAPTER

Gwarancja na adapter obowiązuje przez dwa lata od daty dostawy. Produkt jest objęty gwarancją na wady materiałowe i wykonawcze. Gwarancja nie obejmuje uszkodzeń mechanicznych wynikających z przyczyn innych niż wady materiałowe lub wykonawcze. Adapter nie jest przeznaczony do demontażu. Otwarcie adaptera lub wprowadzenie nieautoryzowanych zmian w jego konstrukcji powoduje utratę gwarancji. W przypadku uznania roszczenia gwarancyjnego wadliwy produkt zostanie naprawiony lub wymieniony według uznania gwaranta.

Ważne

Powyższy dwuletni okres dotyczy adaptera akumulatora. Pięcioletnia gwarancja Rex Nordic do zastosowań profesjonalnych na oprawę jest podana oddzielnie w niniejszej instrukcji.

KOMPATYBILNE AKUMULATORY



BERNER 18 V LI-ION



DEWALT 20V MAX



MILWAUKEE M18

CZASY PRACY AKUMULATORA		
Strumień świetlny	**Akumulator 2 Ah**	**Akumulator 5 Ah**
1000 lm	~ 5 h	~ 12 h
3800 lm	~ 1 h 15 min	~ 3 h 20 min
5650 lm	~ 45 min	~ 2 h
9250 lm	~ 25 min	~ 1 h 10 min
Podane czasy pracy są przybliżone i zależą od stanu akumulatora, temperatury otoczenia oraz warunków eksploatacji.		

INFORMACJE PRAWNE

Zgodnie z dyrektywą 2012/19/UE w sprawie zużytego sprzętu elektrycznego i elektronicznego (WEEE) z późniejszymi zmianami oraz odpowiednimi przepisami krajowymi, produkt ten jest oznaczony symbolem przekreślonego pojemnika na odpady. Produktu nie wolno wyrzucać razem z niesegregowanymi odpadami domowymi. Po zakończeniu okresu użytkowania należy przekazać go do odpowiedniego punktu zbiórki zużytego sprzętu elektrycznego i elektronicznego. Prawidłowa utylizacja pomaga zapobiegać negatywnym skutkom dla zdrowia ludzi i środowiska oraz umożliwia odzysk cennych materiałów.

INSERIMENTO DEL PACCO BATTERIA - BOSCH

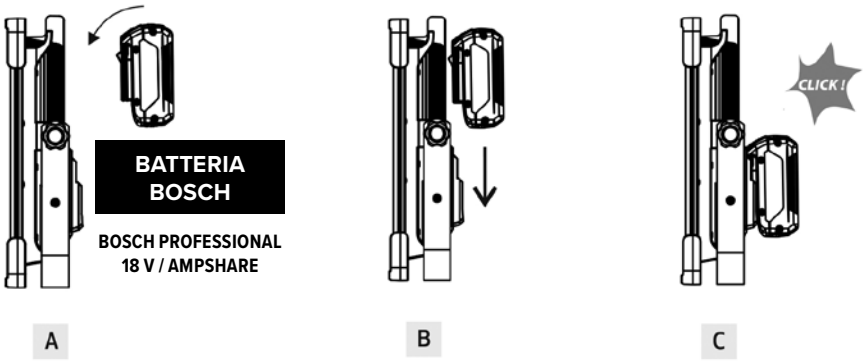

RIMOZIONE DEL PACCO BATTERIA - BOSCH

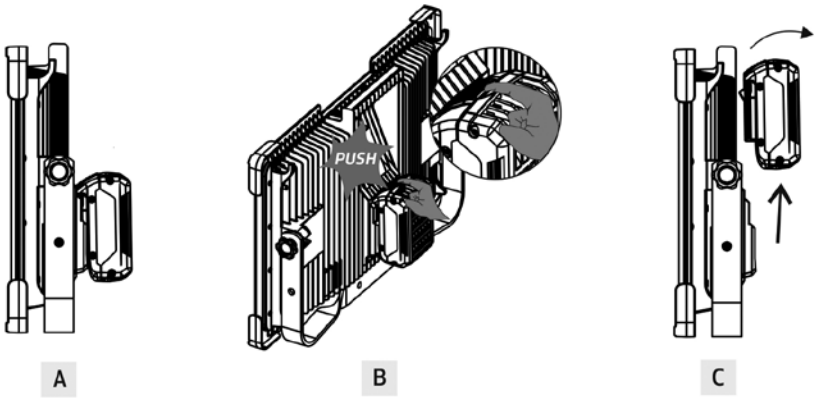

INSERIMENTO DELLA BATTERIA + ADATTATORE

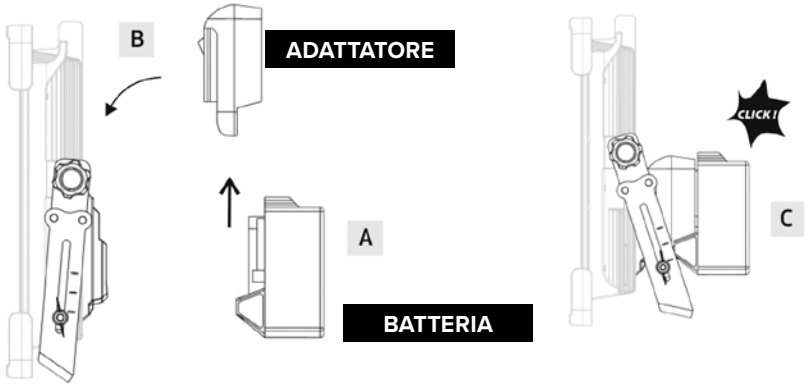

RIMOZIONE DELLA BATTERIA + ADATTATORE

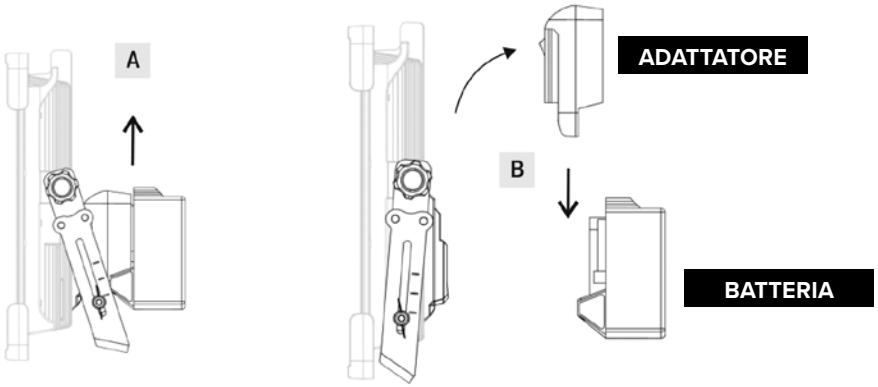

REGOLAZIONE DEL BRACCIO

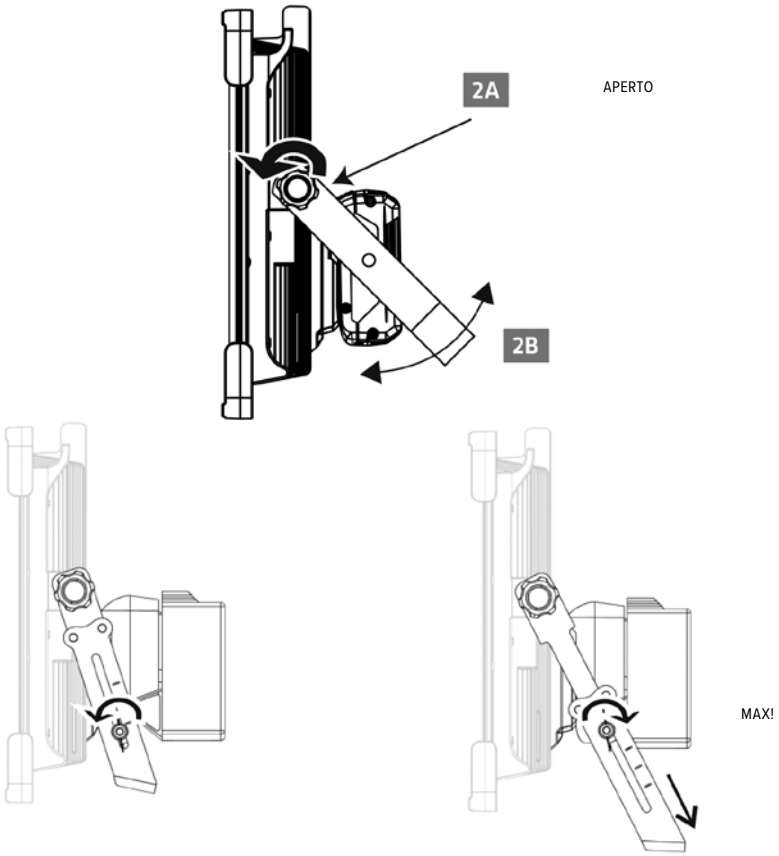

ACCENSIONE

AVVERTENZA

Utilizzare esclusivamente la batteria Bosch BAT612 (o altre batterie specificate per l'uso con questo apparecchio) insieme all'adattatore per batteria corretto. L'impiego di batterie diverse può causare lesioni personali, incendi o danni a cose.

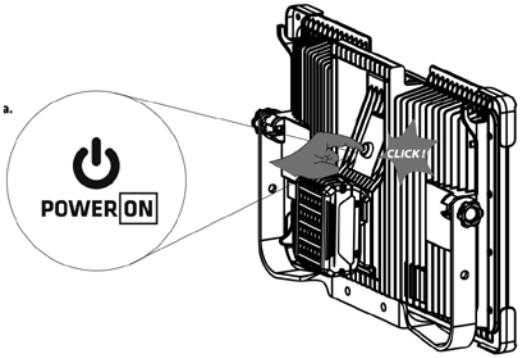

SELEZIONE DELLA POTENZA E DELLA LUMINOSITÀ

Premere ripetutamente il pulsante di accensione per selezionare la modalità operativa:



NOTIFICA DELLO STATO DELLA BATTERIA

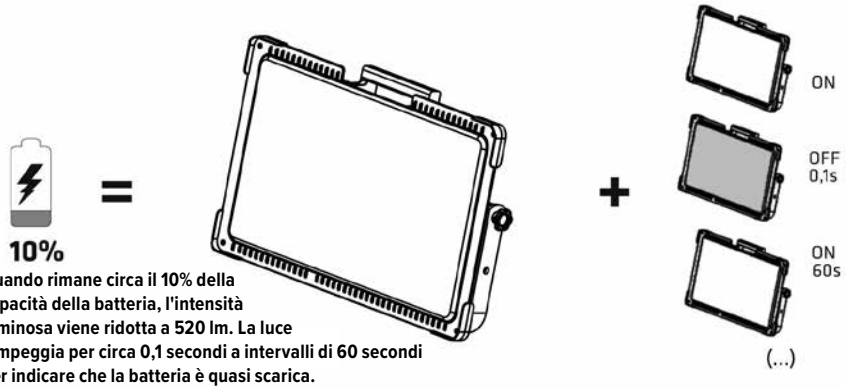

Quando rimane circa il 10% della capacità della batteria, l'intensità luminosa viene ridotta a 520 lm. La luce lampeggia per circa 0,1 secondi a intervalli di 60 secondi per indicare che la batteria è quasi scarica.

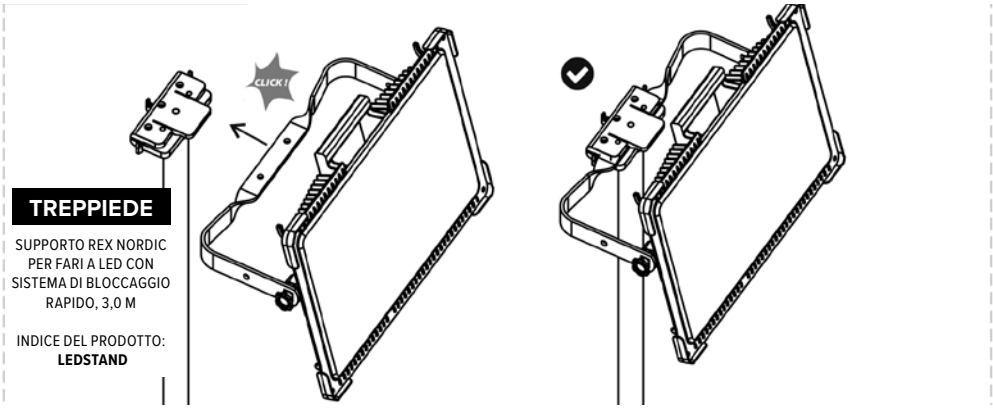

TREPPIEDE

SUPPORTO REX NORDIC PER FARI A LED CON SISTEMA DI BLOCCAGGIO RAPIDO, 3,0 M

INDICE DEL PRODOTTO:
LEDSTAND

DATI TECNICI	
Sorgente luminosa	LED, non sostituibile
Potenza nominale:	73 W
Flusso luminoso:	9250 lm
Temperatura di colore:	4000 K
Livelli di luminosità:	1000 / 3800 / 5650 / 9250 lm
Tensione nominale:	18 V DC
Tensione massima della batteria:	20 V CC, misurata a vuoto
Classe di protezione:	III
Grado di protezione:	IP20
Resistenza agli urti:	IK10
Temperatura operativa:	0 to +25 °C
Materiale del corpo:	Polipropilene (PP)
Materiale del diffusore:	Policarbonato (PC)
Dimensioni:	300 × 478 × 84 mm
Classe di efficienza energetica:	D
Supporto opzionale:	supporto Rex Nordic per proiettori LED con sistema di bloccaggio rapido, 3,0 m Codice prodotto: LEDSTAND
Non adatto all'uso in atmosfere potenzialmente esplosive.	
Sorgente luminosa non sostituibile	Questo apparecchio di illuminazione è un prodotto non separabile, dotato di una sorgente luminosa non sostituibile. Non aprire né smontare l'apparecchio. La rimozione del diffusore o di qualsiasi altro componente fisso può causare lesioni o danni. Se l'apparecchio o un suo componente fisso risultano danneggiati, interromperne l'uso e smaltire il prodotto seguendo le indicazioni fornite in queste istruzioni.

ISTRUZIONI DI SICUREZZA

Leggere queste istruzioni prima dell'uso e conservarle per riferimento futuro.

• Ispezionare la luce, l'interfaccia della batteria, l'adattatore e la batteria prima di ogni utilizzo. Non utilizzare il prodotto se una qualsiasi parte risulta danneggiata, allentata o modificata.
• Utilizzare esclusivamente una batteria compatibile da 18 V approvata e l'adattatore corretto. Caricare le batterie solo con il caricabatterie specificato dal produttore della batteria stessa.
• Spegnere la luce e rimuovere la batteria prima di effettuare regolazioni, pulizia, manutenzione, trasporto o stoccaggio.
• IP20 protegge contro oggetti solidi di dimensioni superiori a 12,5 mm, ma non contro l'acqua. Utilizzare il prodotto solo in ambienti interni asciutti. Non esporlo a pioggia, spruzzi d'acqua o condensa.
• Posizionare la luce su una superficie stabile e piana, oppure fissarla saldamente al supporto indicato. Disporre l'attrezzatura in modo che non possa cadere o creare un pericolo di inciampo.
• Non coprire la luce. Tenerla lontana da materiali infiammabili e lasciarla raffreddare prima di maneggiarla, pulirla o riporla.
• Non guardare direttamente la sorgente luminosa da distanza ravvicinata e non dirigere il fascio di luce verso gli occhi di altre persone.
• Non utilizzare il prodotto in atmosfere potenzialmente esplosive o in presenza di liquidi, gas o polveri infiammabili.
• Non cortocircuitare i contatti della batteria o dell'adattatore. Tenere gli oggetti metallici lontano dai contatti esposti.
• Non aprire né smontare la lampada o l'adattatore. La sorgente luminosa a LED non è sostituibile.
• Pulire esclusivamente con un panno morbido e asciutto. Non utilizzare solventi, sistemi di lavaggio a pressione o acqua corrente.
• Conservare la lampada, l'adattatore e la batteria separatamente, in un luogo asciutto e fuori dalla portata dei bambini.

GARANZIA DI 5 ANNI PER USO PROFESSIONALE

I prodotti di illuminazione LED Rex Nordic sono progettati e realizzati per applicazioni professionali impegnative. Ne garantiamo la qualità con una garanzia completa di 5 anni contro i difetti di materiale e di fabbricazione in normali condizioni di esercizio. Qualora si verifichi un difetto di fabbricazione durante il periodo di garanzia, il prodotto verrà riparato o sostituito in conformità alla nostra politica di garanzia.



ADATTATORE PER SISTEMI MULTI-BATTERIA

ADATTATORE PER SISTEMI MULTI-BATTERIA

FUNZIONE DELL'ADATTATORE

L'adattatore consente di collegare alla lampada da lavoro LED9250 le batterie agli ioni di litio indicate di seguito. La tensione massima della batteria, misurata a vuoto, è pari a 20 V; la tensione nominale è di 18 V.
L'adattatore è destinato all'uso con la lampada da lavoro LED9250. Consente di utilizzare la lampada con i seguenti sistemi di batterie: DeWalt 20V MAX, Milwaukee M18 e Berner 18 V Li-ion.
L'adattatore non deve essere collegato a un caricabatterie. Per ricaricare la batteria, rimuoverla dall'adattatore e utilizzare il caricabatterie originale indicato dal produttore della batteria.

SICUREZZA DELL'ADATTATORE

NOTA: LEGGERE IL MANUALE D'USO PRIMA DI UTILIZZARE L'ADATTATORE

• Spegnere la lampada da lavoro e rimuovere l'adattatore insieme alla batteria prima di sostituire la batteria. Non accendere la lampada durante la sostituzione della batteria.
• Non riporre né trasportare l'adattatore con una batteria collegata. Il contatto accidentale o il cortocircuito dei contatti dell'adattatore può causare un cortocircuito e un incendio.
• Utilizzare esclusivamente le batterie indicate nel presente manuale.
• L'uso di una batteria diversa da quelle indicate nel presente manuale può danneggiare la lampada da lavoro e causare lesioni personali.

GARANZIA DI 2 ANNI SULL'ADATTATORE

La garanzia sull'adattatore ha una durata di due anni dalla data di consegna. Il prodotto è garantito contro difetti di materiale e di fabbricazione. La garanzia non copre i danni meccanici derivanti da cause diverse da difetti di materiale o di fabbricazione. L'adattatore non è progettato per essere smontato. L'apertura dell'adattatore o modifiche non autorizzate al suo design comportano l'annullamento della garanzia. Se una richiesta di garanzia viene accettata, il prodotto difettoso sarà riparato o sostituito a discrezione del garante.
Importante
Il periodo di due anni sopra indicato si applica all'adattatore per batteria. La garanzia professionale quinquennale Rex Nordic per l'apparecchio di illuminazione è indicata separatamente nel presente manuale.

BATTERIE COMPATIBILI



BERNER 18 V LI-ION



DEWALT 20V MAX



MILWAUKEE M18

AUTONOMIA DELLA BATTERIA		
Flusso luminoso	**Batteria da 2 Ah**	**Batteria da 5 Ah**
1000 lm	~ 5 h	~ 12 h
3800 lm	~ 1 h 15 min	~ 3 h 20 min
5650 lm	~ 45 min	~ 2 h
9250 lm	~ 25 min	~ 1 h 10 min
I tempi di autonomia sono indicativi e dipendono dallo stato della batteria, dalla temperatura ambiente e dalle condizioni operative.		

INFORMAZIONI NORMATIVE

Ai sensi della Direttiva 2012/19/UE sui rifiuti di apparecchiature elettriche ed elettroniche (RAEE), e successive modifiche, nonché delle normative nazionali vigenti, questo prodotto reca il simbolo del bidone dei rifiuti barrato. Il prodotto non deve essere smaltito insieme ai rifiuti domestici indifferenziati. Al termine del suo ciclo di vita, conferirlo presso un centro di raccolta idoneo per apparecchiature elettriche ed elettroniche. Uno smaltimento corretto contribuisce a prevenire danni alla salute umana e all'ambiente, consentendo inoltre il recupero di materiali preziosi.

INSERCIÓN DE LA BATERÍA - BOSCH

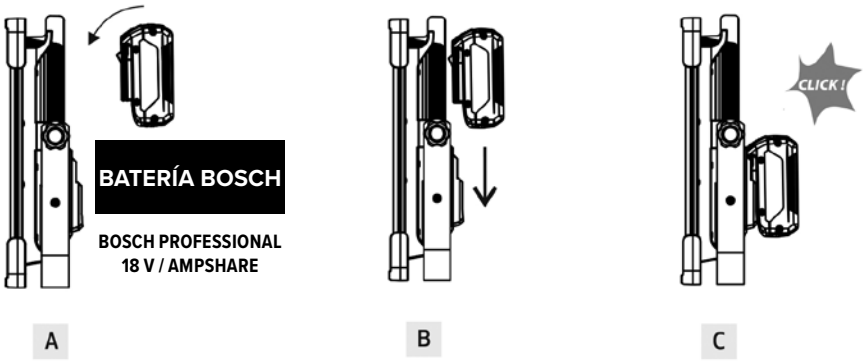

EXTRACCIÓN DE LA BATERÍA - BOSCH

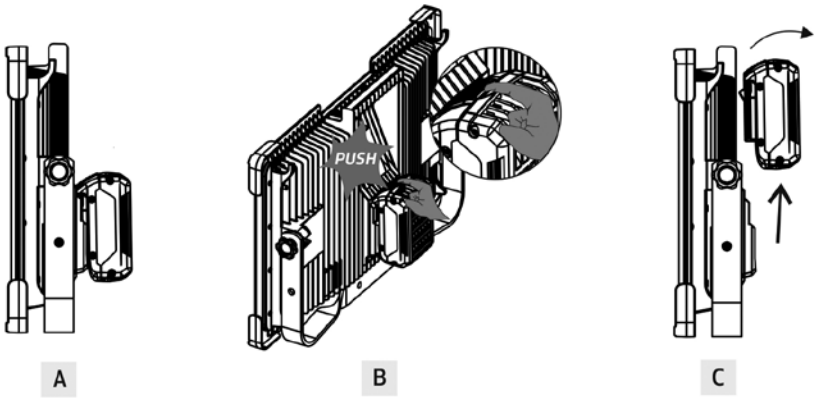

INSERCIÓN DE LA BATERÍA Y EL ADAPTADOR

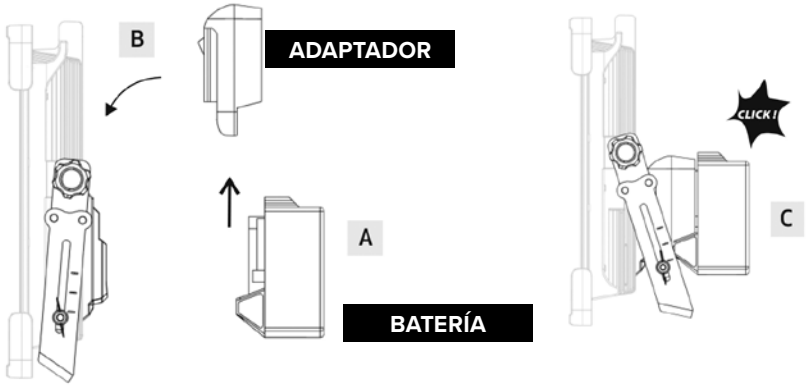

EXTRACCIÓN DE LA BATERÍA Y EL ADAPTADOR

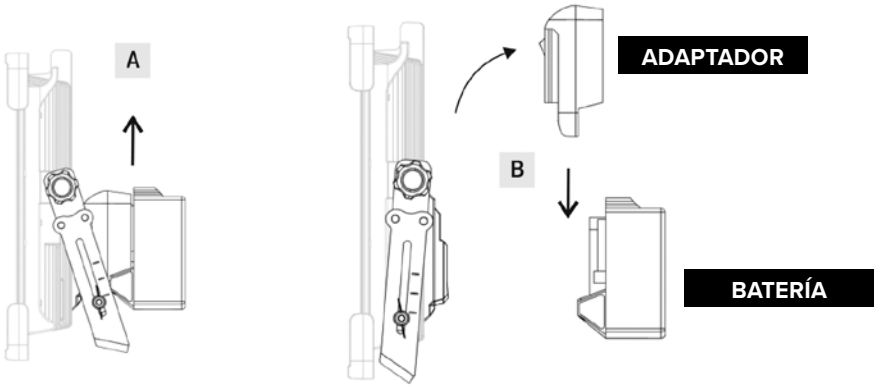

AJUSTE DEL BRAZO

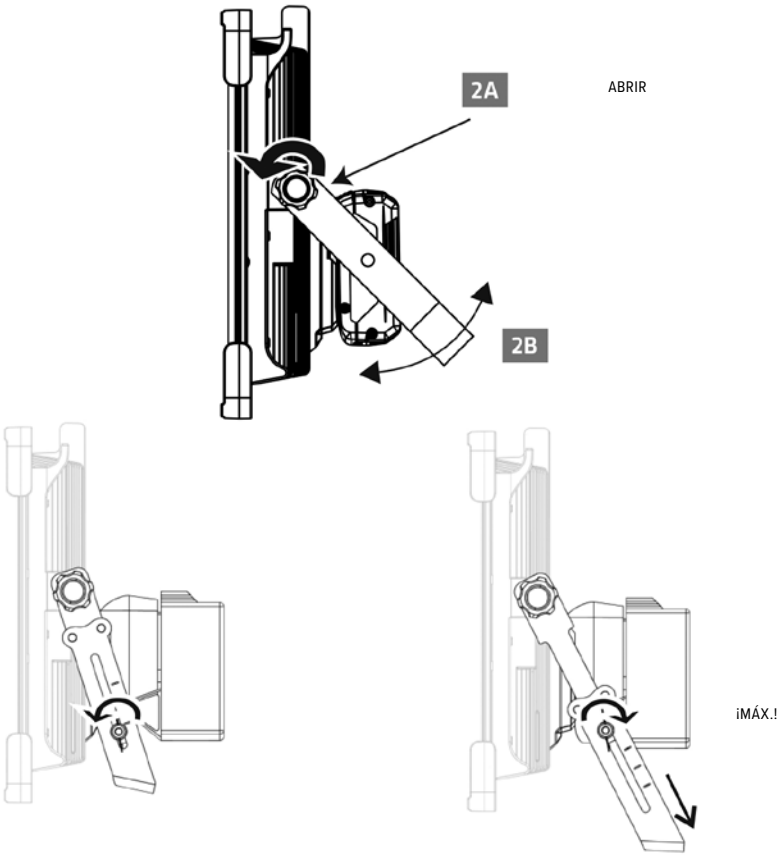

ENCENDIDO

ADVERTENCIA

Utilice únicamente la batería Bosch BAT612, o las baterías indicadas para su uso con esta luz, junto con el adaptador de batería correcto. El uso de cualquier otra batería puede provocar lesiones personales, incendios o daños materiales.

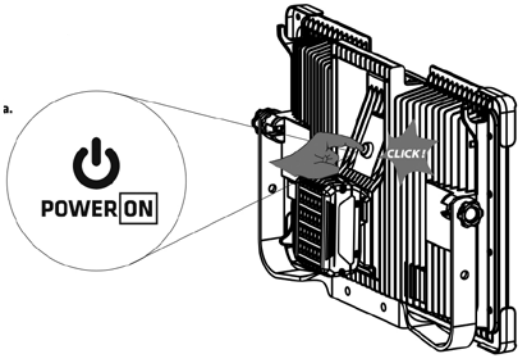

SELECCIÓN DE POTENCIA Y BRILLO

Pulse el botón de encendido repetidamente para seleccionar el modo de funcionamiento:



INDICADOR DE ESTADO DE LA BATERÍA

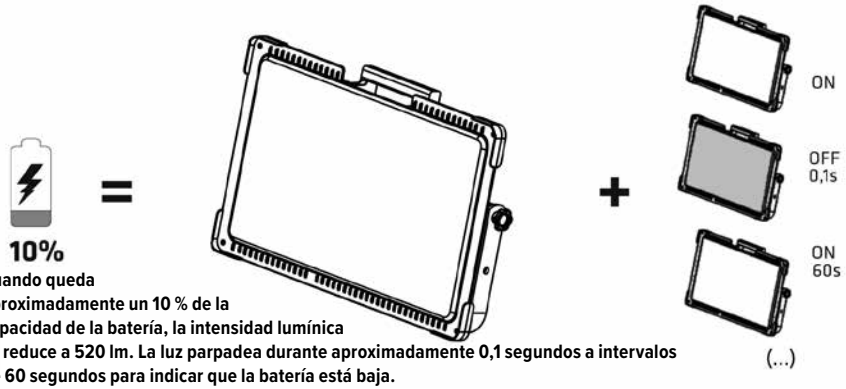

Cuando queda aproximadamente un 10 % de la capacidad de la batería, la intensidad lumínica se reduce a 520 lm. La luz parpadea durante aproximadamente 0,1 segundos a intervalos de 60 segundos para indicar que la batería está baja.

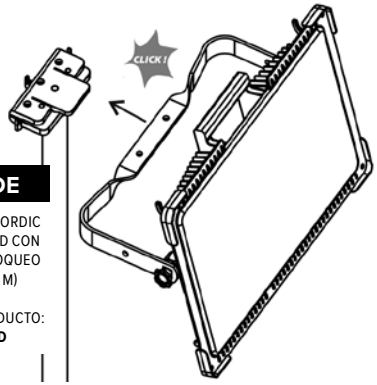

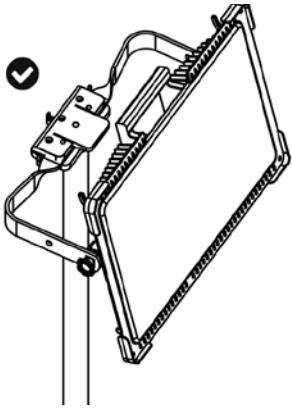

TRÍPODE

SOPORTE REX NORDIC PARA FOCOS LED CON SISTEMA DE BLOQUEO RÁPIDO (3,0 M)

ÍNDICE DEL PRODUCTO:
LEDSTAND

DATOS TÉCNICOS	
Fuente de luz	LED, no reemplazable
Potencia nominal:	73 W
Flujo luminoso:	9250 lm
Temperatura de color:	4000 K
Niveles de brillo:	1000 / 3800 / 5650 / 9250 lm
Tensión nominal:	18 V DC
Tensión máxima de la batería:	20 V CC, medido sin carga
Clase de protección:	III
Grado de protección:	IP20
Resistencia a impactos:	IK10
Temperatura de funcionamiento:	0 to +25 °C
Material del cuerpo:	Polipropileno (PP)
Material del difusor:	Policarbonato (PC)
Dimensiones:	300 × 478 × 84 mm
Clase de eficiencia energética:	D
Soporte opcional:	soporte Rex Nordic para focos LED con sistema de bloqueo rápido, 3,0 m Referencia del producto: LEDSTAND
No apto para su uso en atmósferas potencialmente explosivas.	
Fuente de luz no sustituible	Esta luminaria es un producto no separable con una fuente de luz no reemplazable. No abra ni desmonte la luminaria. Retirar el difusor o cualquier otro componente fijo puede provocar lesiones o daños. Si la luminaria o algún componente fijo resulta dañado, deje de utilizarla y deseche el producto siguiendo las instrucciones de eliminación que aparecen en este documento.

INSTRUCCIONES DE SEGURIDAD

Lea estas instrucciones antes de usar el producto y consérvelas para futuras consultas.

• Inspeccione el foco, la interfaz de la batería, el adaptador y la batería antes de cada uso. No utilice el producto si alguna pieza está dañada, suelta o modificada.
• Utilice únicamente una batería compatible de 18 V homologada y el adaptador correcto. Cargue las baterías solo con el cargador especificado por el fabricante de la batería.
• Apague el foco y retire la batería antes de realizar ajustes, tareas de limpieza o mantenimiento, transporte o almacenamiento.
• El grado de protección IP20 ofrece protección contra objetos sólidos de más de 12,5 mm, pero no protege contra el agua. Utilice el producto únicamente en interiores secos. No lo exponga a la lluvia, salpicaduras de agua o condensación.
• Coloque el foco sobre una superficie estable y nivelada, o fíjelo de forma segura al soporte indicado. Coloque el equipo de manera que no pueda caerse ni representar un riesgo de tropiezo.
• No cubra el foco. Manténgalo alejado de materiales inflamables y deje que se enfríe antes de manipularlo, limpiarlo o guardarlo.
• No mire directamente a la fuente de luz a corta distancia ni dirija el haz de luz hacia los ojos de otras personas.
• No utilice el producto en atmósferas potencialmente explosivas ni en lugares donde haya líquidos, gases o polvo inflamables.
• No provoque un cortocircuito en los contactos de la batería o del adaptador. Mantenga los objetos metálicos alejados de los contactos expuestos.
• No abra ni desmonte la luz ni el adaptador. La fuente de luz LED no es reemplazable.
• Limpie únicamente con un paño suave y seco. No utilice disolventes, sistemas de lavado a presión ni agua corriente.
• Guarde la luz, el adaptador y la batería por separado en un lugar seco y fuera del alcance de los niños.

5 AÑOS DE GARANTÍA PARA USO PROFESIONAL

Los productos de iluminación LED de Rex Nordic están diseñados y fabricados para aplicaciones profesionales exigentes. Respaldamos su calidad con una garantía completa de 5 años frente a defectos de materiales y fabricación en condiciones normales de funcionamiento. Si se produce un defecto de fabricación durante el periodo de garantía, el producto se reparará o sustituirá de acuerdo con nuestra política de garantía.



ADAPTADOR PARA VARIOS SISTEMAS DE BATERÍAS

ADAPTADOR PARA VARIOS SISTEMAS DE BATERÍAS

FUNCIÓN DEL ADAPTADOR

El adaptador permite conectar a la lámpara de trabajo LED9250 las baterías de iones de litio que se indican a continuación. La tensión máxima de la batería, medida sin carga, es de 20 V; la tensión nominal de la batería es de 18 V.
El adaptador está destinado al uso con la lámpara de trabajo LED9250. Permite utilizar la lámpara con los siguientes sistemas de baterías: DeWalt 20V MAX, Milwaukee M18 y Berner 18 V Li-ion.
El adaptador no debe conectarse a un cargador de baterías. Para recargar la batería, retírela del adaptador y utilice el cargador original especificado por el fabricante de la batería.

SEGURIDAD DEL ADAPTADOR

NOTA: LEA EL MANUAL DE USUARIO ANTES DE UTILIZAR EL ADAPTADOR

- Apague la lámpara de trabajo y retire el adaptador con la batería antes de sustituir la batería. No encienda la lámpara mientras sustituye la batería.
- No guarde ni transporte el adaptador con una batería conectada. El contacto accidental con los terminales del adaptador o su cortocircuito pueden provocar un cortocircuito y un incendio.
- Utilice únicamente las baterías especificadas en este manual.
- El uso de una batería distinta de las especificadas en este manual puede dañar la lámpara de trabajo y provocar lesiones personales.

GARANTÍA DEL ADAPTADOR: 2 AÑOS

La garantía del adaptador tiene una duración de dos años a partir de la fecha de entrega. Se garantiza que el producto está libre de defectos de material y fabricación. La garantía no cubre daños mecánicos causados por motivos distintos de defectos de material o fabricación. El adaptador no está diseñado para ser desmontado. Abrir el adaptador o realizar modificaciones no autorizadas en su diseño anulará la garantía. Si se acepta una reclamación de garantía, el producto defectuoso será reparado o sustituido a criterio del garante.
Importante
El plazo de dos años indicado anteriormente se aplica al adaptador de batería. La garantía profesional de cinco años de Rex Nordic para la luminaria se indica por separado en este manual.

BATERÍAS COMPATIBLES

CONEXIÓN DIRECTA

BOSCH PROFESSIONAL 18 V / AMPSHARE



BERNER 18 V LI-ION



DEWALT 20V MAX



MILWAUKEE M18

AUTONOMÍA DE LA BATERÍA		
Flujo luminoso	**Batería de 2 Ah**	**Batería de 5 Ah**
1000 lm	~ 5 h	~ 12 h
3800 lm	~ 1 h 15 min	~ 3 h 20 min
5650 lm	~ 45 min	~ 2 h
9250 lm	~ 25 min	~ 1 h 10 min
Los tiempos de funcionamiento son aproximados y dependen del estado de la batería, la temperatura ambiente y las condiciones de uso.		

INFORMACIÓN REGLAMENTARIA

De conformidad con la Directiva 2012/19/UE sobre residuos de aparatos eléctricos y electrónicos (RAEE), en su versión modificada, y la normativa nacional vigente, este producto lleva el símbolo de un contenedor de basura tachado. El producto no debe desecharse junto con los residuos domésticos sin clasificar. Al final de su vida útil, llévelo a un punto de recogida adecuado para aparatos eléctricos y electrónicos. Una eliminación correcta ayuda a prevenir daños a la salud humana y al medio ambiente, además de permitir la recuperación de materiales valiosos.

VLOŽENÍ AKUMULÁTORU – BOSCH

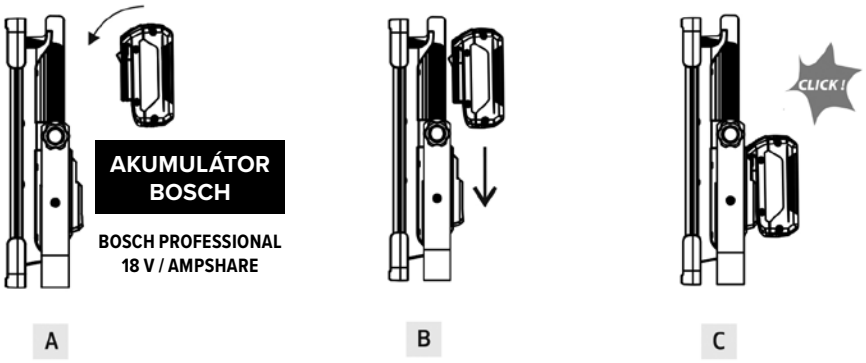

VYJMUTÍ AKUMULÁTORU – BOSCH

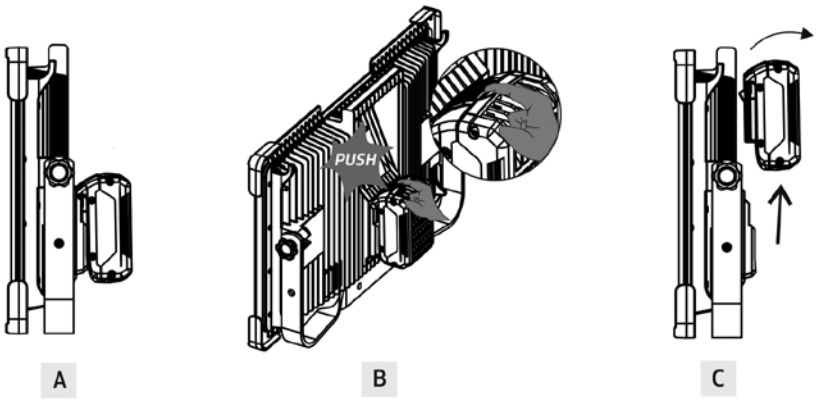

VLOŽENÍ AKUMULÁTORU S ADAPTÉREM

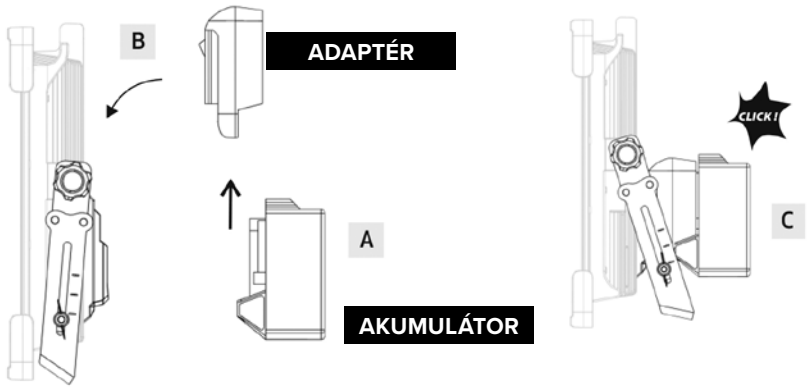

VYJMUTÍ AKUMULÁTORU S ADAPTÉREM

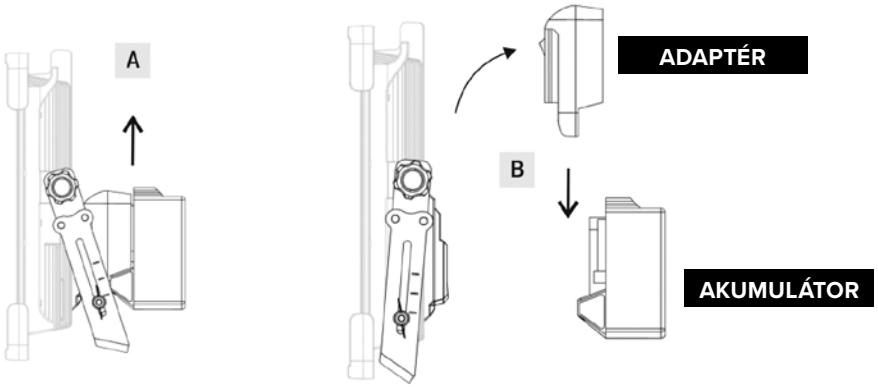

NASTAVENÍ RAMENE

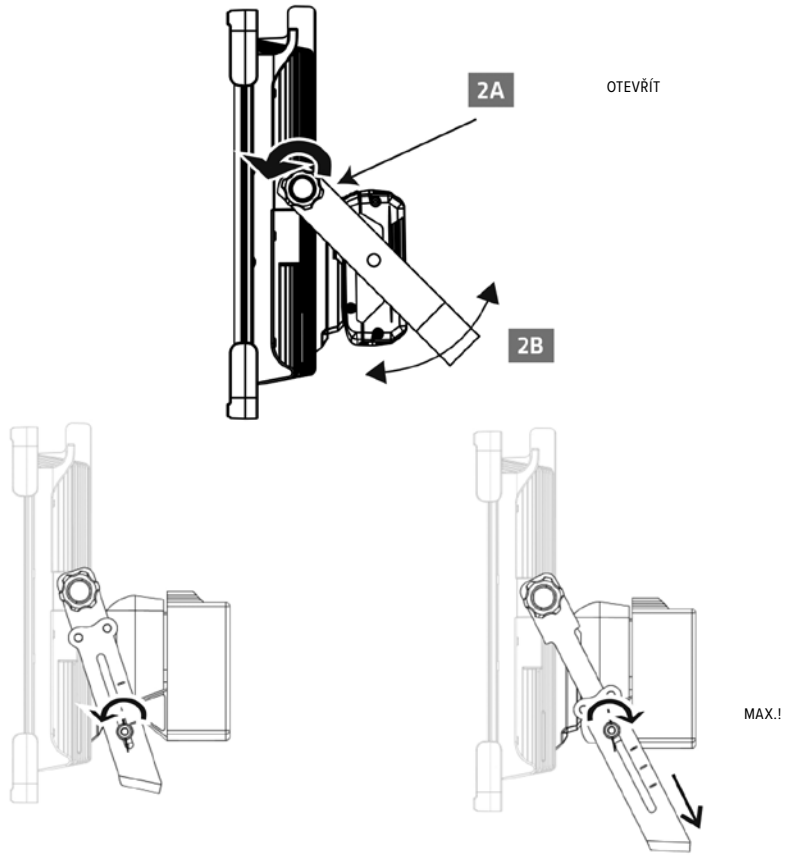

ZAPNUTÍ

VAROVÁNÍ

Používejte pouze akumulátor Bosch BAT612 (nebo jiné akumulátory určené pro toto svítidlo) a příslušný adaptér. Použití jiného akumulátoru může vést ke zranění osob, požáru nebo škodám na majetku.

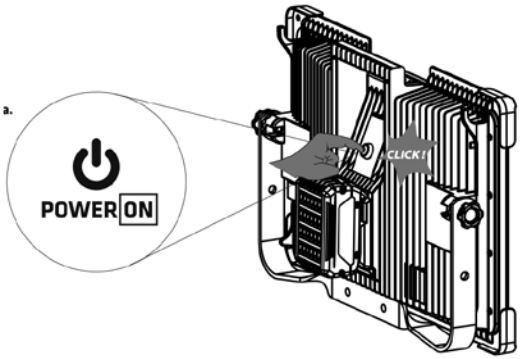

VOLBA VÝKONU A JASU

Opakovaným stisknutím tlačítka napájení zvolte provozní režim:



UPOZORNĚNÍ NA STAV AKUMULÁTORU

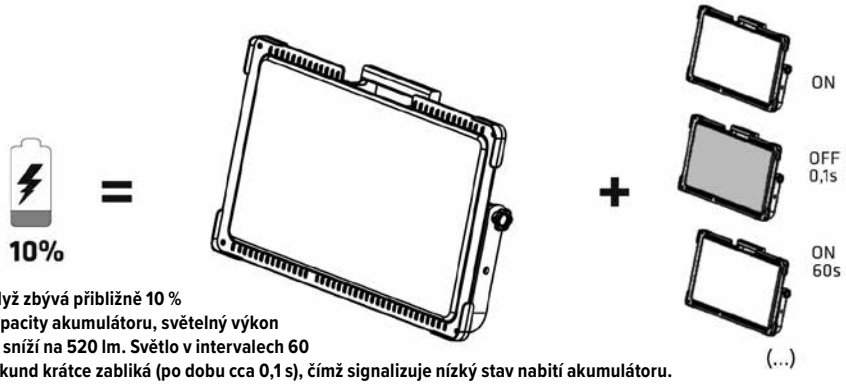

Když zbývá přibližně 10 % kapacity akumulátoru, světelný výkon se sníží na 520 lm. Světlo v intervalech 60 sekund krátce zabliká (po dobu cca 0,1 s), čímž signalizuje nízký stav nabití akumulátoru.

Automatické blikání – zapnutí/vypnutí (...)

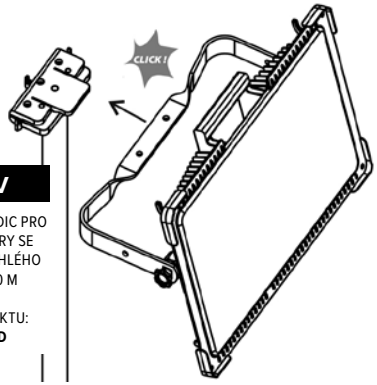

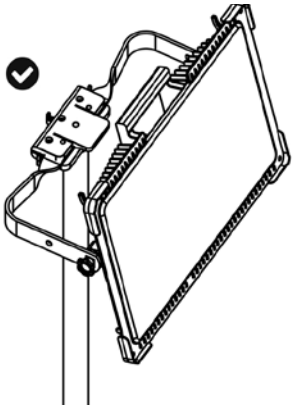

STATIV

STATIV REX NORDIC PRO LED REFLEKTORY SE SYSTÉMEM RYCHLÉHO UPÍNÁNÍ, 3,0 M

INDEX PRODUKTU:
LEDSTAND

TECHNICKÉ ÚDAJE	
Světelný zdroj	LED, nevyměnitelná
Jmenovitý příkon:	73 W
Světelný tok:	9250 lm
Teplota chromatičnosti:	4000 K
Úrovně jasu:	1000 / 3800 / 5650 / 9250 lm
Jmenovité napětí:	18 V DC
Maximální napětí akumulátoru:	20 V DC, měřeno naprázdno (bez zátěže)
Třída ochrany:	III
Stupeň krytí:	IP20
Odolnost proti nárazu:	IK10
Provozní teplota:	0 to +25 °C
Materiál těla:	Polypropylen (PP)
Materiál difuzoru:	Polykarbonát (PC)
Rozměry:	300 × 478 × 84 mm
Třída energetické účinnosti:	D
Volitelný stojan:	stojan Rex Nordic pro LED reflektory se systémem rychlého upínání, 3,0 m Kód produktu: LEDSTAND
Není vhodné pro použití v prostředí s nebezpečím výbuchu.	
Nevyměnitelný světelný zdroj	Toto svítidlo je nedělitelný celek s nevyměnitelným světelným zdrojem. Svítidlo neotevírejte ani nerozebírejte. Odstranění difuzoru nebo jiné pevně připevněné součásti může způsobit zranění nebo poškození. Pokud je svítidlo nebo jakákoli jeho pevná součást poškozena, přestaňte jej používat a zlikvidujte jej v souladu s pokyny pro likvidaci uvedenými v tomto návodu.

BEZPEČNOSTNÍ POKYNY

Před použitím si přečtěte tyto pokyny a uschovejte je pro budoucí použití.

• Před každým použitím zkontrolujte světlo, rozhraní pro akumulátor, adaptér a samotný akumulátor. Výrobek nepoužívejte, pokud je jakákoli jeho část poškozená, uvolněná nebo upravená.
• Používejte pouze schválený kompatibilní 18V akumulátor a odpovídající adaptér. Akumulátory nabíjejte pouze nabíječkou určenou výrobcem akumulátoru.
• Před prováděním úprav, čištěním, údržbou, přepravou nebo uskladněním světlo vypněte a vyjměte akumulátor.
• Stupeň krytí IP20 zajišťuje ochranu proti pevným předmětům větším než 12,5 mm, ale neposkytuje ochranu proti vodě. Výrobek používejte pouze v suchých vnitřních prostorách. Nevystavujte jej dešti, stříkající vodě ani kondenzaci.
• Umístěte světlo na stabilní, rovný povrch nebo jej bezpečně připevněte k určenému stativu. Zařízení umístěte tak, aby nemohlo spadnout nebo představovat riziko zakopnutí.
• Světlo nezakrývejte. Uchovávejte jej mimo dosah hořlavých materiálů a před manipulací, čištěním nebo uskladněním jej nechte vychladnout.
• Nedívejte se zblízka přímo do světelného zdroje a nesměřujte paprsek do očí jiných osob.
• Výrobek nepoužívejte v prostředí s nebezpečím výbuchu ani v místech, kde se vyskytují hořlavé kapaliny, plyny nebo prach.
• Nezkratujte kontakty akumulátoru ani adaptéru. Zabraňte kontaktu kovových předmětů s obnaženými kontakty.
• Svítidlo ani adaptér neotevírejte ani nerozebírejte. Světelný zdroj LED není vyměnitelný.
• Čistěte pouze měkkým, suchým hadříkem. Nepoužívejte rozpouštědla, tlakové mytí ani tekoucí vodu.
• Svítidlo, adaptér a akumulátor skladujte odděleně na suchém místě, mimo dosah dětí.

5LETÁ ZÁRUKA PRO PROFESIONÁLNÍ POUŽITÍ

LED svítidla Rex Nordic jsou navržena a vyrobena pro náročné profesionální použití. Za jejich kvalitou stojíme komplexní 5letou zárukou na vady materiálu a zpracování za běžných provozních podmínek. Pokud se během záruční doby vyskytne výrobní vada, bude výrobek opraven nebo vyměněn v souladu s našimi záručními podmínkami.



ADAPTÉR PRO VÍCE AKUMULÁTOROVÝCH SYSTÉMŮ

ADAPTÉR PRO VÍCE AKUMULÁTOROVÝCH SYSTÉMŮ

FUNKCE ADAPTÉRU

Adaptér umožňuje připojení níže uvedených Li-ion akumulátorů k pracovnímu svítidlu LED9250. Maximální napětí akumulátoru, měřené bez zátěže, činí 20 V; jmenovité napětí akumulátoru je 18 V. Adaptér je určen k použití s pracovním svítidlem LED9250. Umožňuje používat svítidlo s následujícími akumulátorovými systémy: DeWalt 20V MAX, Milwaukee M18 a Berner 18 V Li-ion. Adaptér nesmí být připojen k nabíječce akumulátorů. Chcete-li akumulátor nabít, vyjměte jej z adaptéru a použijte originální nabíječku určenou výrobcem akumulátoru.

BEZPEČNOST PŘI POUŽÍVÁNÍ ADAPTÉRU

UPOZORNĚNÍ: PŘED POUŽITÍM ADAPTÉRU SI PŘEČTĚTE NÁVOD K OBSLUZE

- Před výměnou akumulátoru vypněte pracovní svítidlo a vyjměte adaptér s akumulátorem. Během výměny akumulátoru svítidlo nezapínejte.
- Adaptér neskladujte ani nepřenášejte s připojeným akumulátorem. Náhodný kontakt s kontakty adaptéru nebo jejich zkratování může způsobit zkrat a požár.
- Používejte pouze akumulátory uvedené v tomto návodu.
- Použití jiného akumulátoru než těch, které jsou uvedeny v tomto návodu, může poškodit pracovní svítidlo a způsobit zranění osob.

ZÁRUKA NA ADAPTÉR V DÉLCE 2 LET

Záruka na adaptér je omezena na dobu dvou let od data dodání. Výrobce zaručuje, že výrobek je bez vad materiálu a výrobních vad. Záruka se nevztahuje na mechanické poškození způsobené jinými příčinami než vadou materiálu nebo výrobní vadou. Adaptér není určen k rozebírání. Otevření adaptéru nebo provedení neoprávněných úprav jeho konstrukce má za následek ztrátu záruky. V případě uznání reklamace bude vadný výrobek opraven nebo vyměněn dle rozhodnutí poskytovatele záruky.
Důležité
Výše uvedená dvouletá lhůta se vztahuje na akumulátorový adaptér. Pětiletá profesionální záruka Rex Nordic na svítidlo je uvedena samostatně v tomto návodu.

KOMPATIBILNÍ AKUMULÁTORY



BERNER 18 V LI-ION



DEWALT 20V MAX



MILWAUKEE M18

DOBY PROVOZU NA AKUMULÁTOR		
Světelný tok	**Akumulátor 2 Ah**	**Akumulátor 5 Ah**
1000 lm	~ 5 h	~ 12 h
3800 lm	~ 1 h 15 min	~ 3 h 20 min
5650 lm	~ 45 min	~ 2 h
9250 lm	~ 25 min	~ 1 h 10 min
Doby provozu jsou přibližné a závisí na stavu akumulátoru, okolní teplotě a provozních podmínkách.		

REGULAČNÍ INFORMACE

V souladu se směrnicí 2012/19/EU o odpadních elektrických a elektronických zařízeních (OEEZ), ve znění pozdějších předpisů, a příslušnými vnitrostátními předpisy je tento výrobek označen symbolem přeškrtnuté popelnice na kolečkách. Výrobek nesmí být likvidován společně s netříděným domovním odpadem. Po skončení životnosti jej odevzdejte na příslušném sběrném místě pro elektrická a elektronická zařízení. Správná likvidace pomáhá předcházet poškození lidského zdraví i životního prostředí a umožňuje opětovné získání cenných materiálů.

VLOŽENIE AKUMULÁTORA – BOSCH

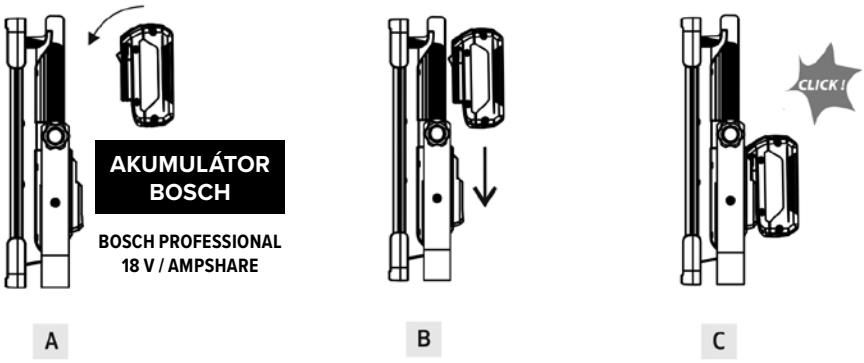

VYBRATIE AKUMULÁTORA – BOSCH

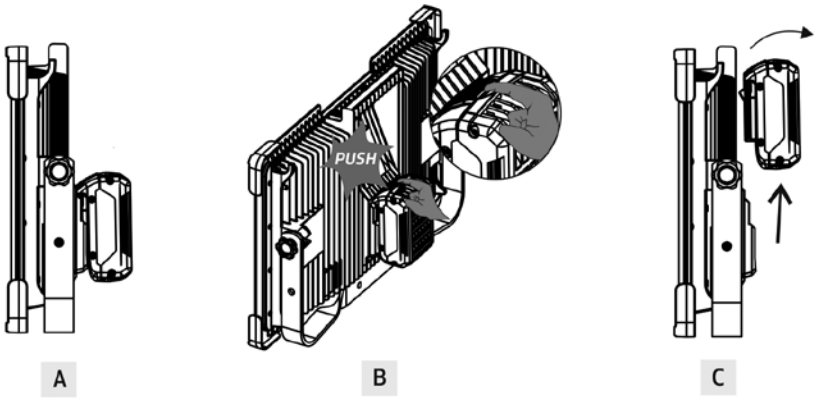

VLOŽENIE AKUMULÁTORA A ADAPTÉRA

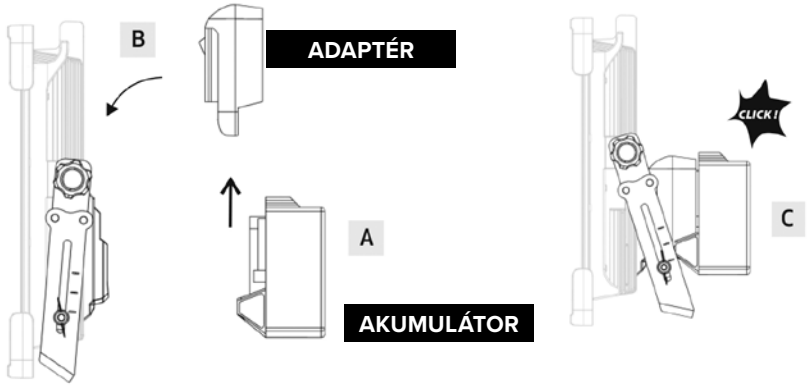

VYBRATIE AKUMULÁTORA A ADAPTÉRA

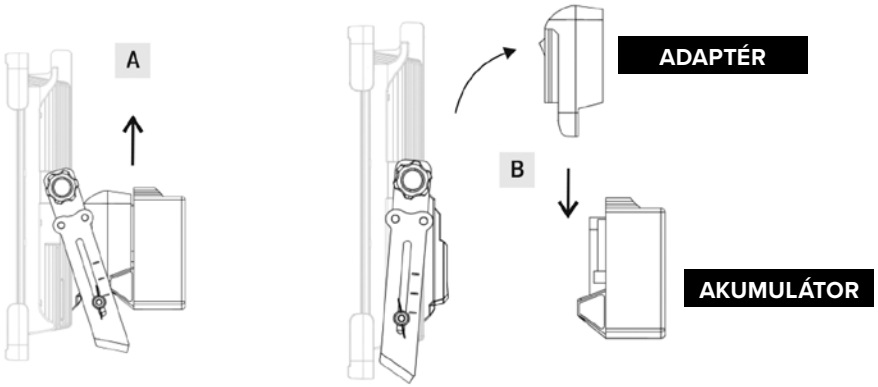

NASTAVENIE RAMENA

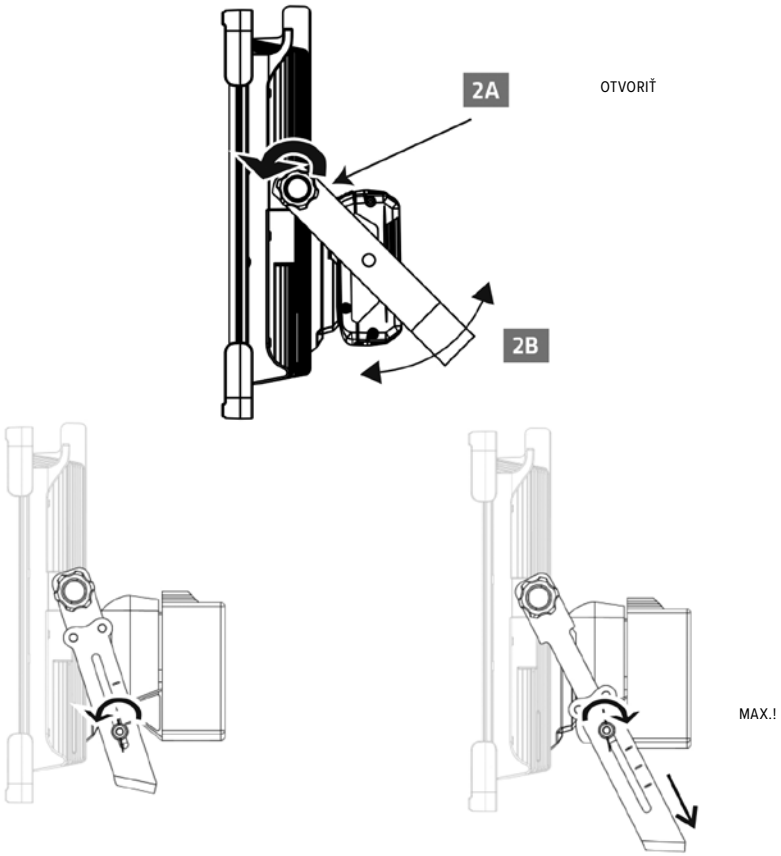

ZAPNUTIE

VAROVANIE

Používajte iba akumulátor Bosch BAT612 (prípadne iné akumulátory určené pre toto svietidlo) a príslušný adaptér. Použitie iného akumulátora môže viesť k zraneniu osôb, požiaru alebo škodám na majetku.

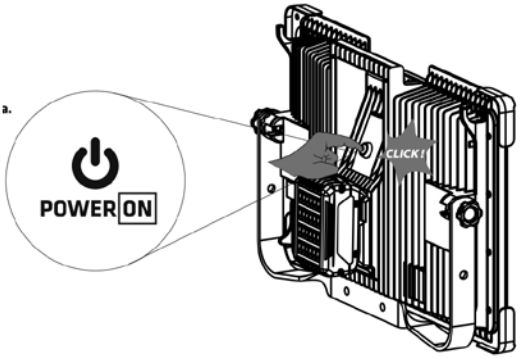

VÝBER VÝKONU A JASU

Opakovaným stláčaním tlačidla napájania vyberte prevádzkový režim:



UPOZORNENIE NA STAV BATÉRIE

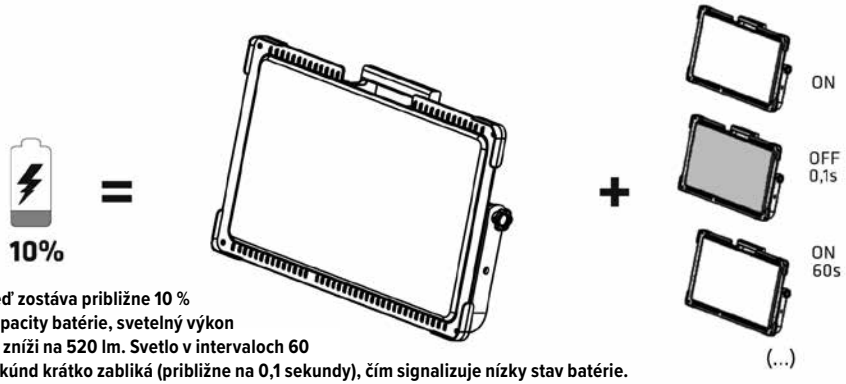

Keď zostáva približne 10 % kapacity batérie, svetelný výkon sa zníži na 520 lm. Svetlo v intervaloch 60 sekúnd krátko zabliká (približne na 0,1 sekundy), čím signalizuje nízky stav batérie.

Automatické blikanie – zapnutie/vypnutie (...)

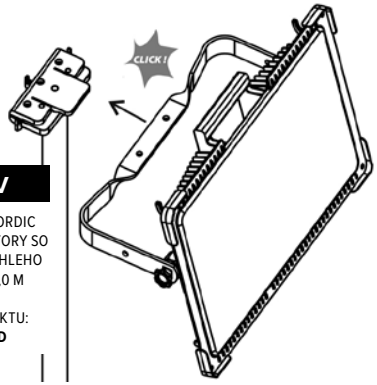

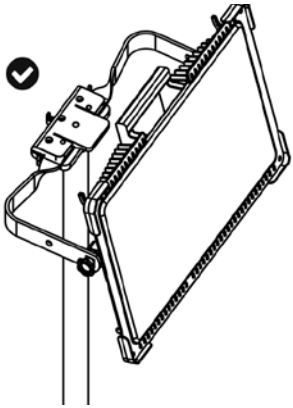

STATÍV

STOJAN REX NORDIC PRE LED REFLEKTORY SO SYSTÉMOM RÝCHLEHO ZAISTENIA, 3,0 M

INDEX PRODUKTU:
LEDSTAND

TECHNICKÉ ÚDAJE	
Svetelný zdroj	LED, nevymeniteľná
Menovitý príkon:	73 W
Svetelný tok:	9250 lm
Teplota chromatickosti:	4000 K
Úrovne jasu:	1000 / 3800 / 5650 / 9250 lm
Menovité napätie:	18 V DC
Maximálne napätie akumulátora:	20 V DC, merané bez zaťaženia
Trieda ochrany:	III
Stupeň ochrany krytom:	IP20
Odolnosť proti nárazu:	IK10
Prevádzková teplota:	0 to +25 °C
Materiál tela:	Polypropylén (PP)
Materiál difúzora:	Polykarbonát (PC)
Rozmery:	300 × 478 × 84 mm
Trieda energetickej účinnosti:	D
Voliteľný stojan:	stojan Rex Nordic pre LED reflektory so systémom rýchleho zaistenia, 3,0 m Kód produktu: LEDSTAND
Nie je vhodné na použitie v potenciálne výbušnom prostredí.	
Nevymeniteľný s vetelný zdroj	Toto svietidlo je nerozoberateľný výrobok s nevymeniteľným svetelným zdrojom. Svietidlo neotvárajte ani nerozoberajte. Odstránenie difúzora alebo inej pevnej súčasti môže spôsobiť zranenie alebo poškodenie. Ak je svietidlo alebo ktorákoľvek jeho pevná súčasť poškodená, prestaňte výrobok používať a zlikvidujte ho v súlade s pokynmi na likvidáciu uvedenými v tomto návode.

BEZPEČNOSTNÉ POKYNY

Pred použitím si prečítajte tieto pokyny a uschovajte ich na budúce použitie.

- Pred každým použitím skontrolujte svetlo, rozhranie pre batériu, adaptér a samotnú batériu. Výrobok nepoužívajte, ak je niektorá jeho časť poškodená, uvoľnená alebo upravená.
- Používajte iba schválenú kompatibilnú 18 V batériu a príslušný adaptér. Batérie nabíjajte výlučne nabíjačkou určenou výrobcom batérie.
- Pred nastavovaním, čistením, údržbou, prepravou alebo uskladnením svetlo vypnite a vyberte z neho batériu.
- Stupeň krytia IP20 poskytuje ochranu pred pevnými predmetmi väčšími ako 12,5 mm, ale neposkytuje žiadnu ochranu pred vodou. Výrobok používajte iba v suchých vnútorných priestoroch. Nevystavujte ho dažďu, striekajúcej vode ani kondenzácii.
- Svetlo umiestnite na stabilný, rovný povrch alebo ho bezpečne pripevnite na určený stojan. Zariadenie umiestnite tak, aby nemohlo spadnúť alebo predstavovať riziko zakopnutia.
- Svetlo nezakrývajte. Uchovávajte ho mimo dosahu horľavých materiálov a pred manipuláciou, čistením alebo uskladnením ho nechajte vychladnúť.
- Nepozerajte sa priamo do svetelného zdroja zblízka a nesmerujte lúč do očí iných osôb.
- Výrobok nepoužívajte v prostredí s nebezpečenstvom výbuchu ani v priestoroch, kde sa vyskytujú horľavé kvapaliny, plyny alebo prach.
- Neskratujte kontakty akumulátora ani adaptéra. Zabráňte kontaktu kovových predmetov s odokrytými kontaktmi.
- Svietidlo ani adaptér neotvárajte ani nerozoberajte. Svetelný zdroj LED nie je vymeniteľný.
- Čistite iba mäkkou, suchou handričkou. Nepoužívajte rozpúšťadlá, tlakové čistenie ani tečúcu vodu.
- Svietidlo, adaptér a akumulátor skladujte oddelene na suchom mieste, mimo dosahu detí.

5-ROČNÁ ZÁRUKA NA PROFESIONÁLNE POUŽITIE

LED svietidlá Rex Nordic sú navrhnuté a vyrobené pre náročné profesionálne použitie. Za ich kvalitou si stojíme komplexnou 5-ročnou zárukou na chyby materiálu a spracovania pri bežných prevádzkových podmienkach. Ak sa počas záručnej doby vyskytne výrobná chyba, výrobok bude opravený alebo vymenený v súlade s našimi záručnými podmienkami.



ADAPTÉR PRE VIACERÉ AKUMULÁTOROVÉ SYSTÉMY

ADAPTÉR PRE VIACERÉ AKUMULÁTOROVÉ SYSTÉMY

FUNKCIA ADAPTÉRA

Adaptér umožňuje pripojenie nižšie uvedených Li-ion akumulátorov k pracovnému svietidlu LED9250. Maximálne napätie akumulátora, merané bez zaťaženia, je 20 V; menovité napätie akumulátora je 18 V.

Adaptér je určený na použitie s pracovným svietidlom LED9250. Umožňuje používať svietidlo s nasledujúcimi systémami akumulátorov: DeWalt 20V MAX, Milwaukee M18 a Berner 18 V Li-ion.

Adaptér nesmie byť pripojený k nabíjačke akumulátorov. Ak chcete akumulátor nabiť, vyberte ho z adaptéra a použite originálnu nabíjačku určenú výrobcom akumulátora.

BEZPEČNOSŤ PRI POUŽÍVANÍ ADAPTÉRA

UPOZORNENIE: PRED POUŽITÍM ADAPTÉRA SI PREČÍTAJTE NÁVOD NA POUŽITIE

- Pred výmenou akumulátora vypnite pracovné svietidlo a vyberte adaptér s akumulátorom. Počas výmeny akumulátora svietidlo nezapínajte.
- Adaptér neskladujte ani neprenášajte s pripojeným akumulátorom. Náhodný kontakt s kontaktmi adaptéra alebo ich skratovanie môže spôsobiť skrat a požiar.
- Používajte iba akumulátory uvedené v tomto návode.
- Použitie iného akumulátora než tých, ktoré sú uvedené v tomto návode, môže poškodiť pracovné svietidlo a spôsobiť zranenie osôb.

DVOJROČNÁ ZÁRUKA NA ADAPTÉR

Záruka na adaptér platí dva roky od dátumu dodania. Výrobca garantuje, že výrobok je bez chýb materiálu a spracovania. Záruka sa nevzťahuje na mechanické poškodenie spôsobené inými príčinami než chybou materiálu alebo spracovania. Adaptér nie je určený na rozoberanie. Otvorenie adaptéra alebo vykonanie neoprávnených úprav jeho konštrukcie má za následok stratu záruky. V prípade uznania reklamácie bude chybný výrobok opravený alebo vymenený podľa rozhodnutia poskytovateľa záruky. Dôležité

Vyššie uvedená dvojročná lehota sa vzťahuje na akumulátorový adaptér. Päťročná profesionálna záruka Rex Nordic na svietidlo je uvedená samostatne v tomto návode.

KOMPATIBILNÉ AKUMULÁTORY



BERNER 18 V LI-ION



DEWALT 20V MAX



MILWAUKEE M18

DOBY PREVÁDZKY NA AKUMULÁTOR		
Svetelný tok	**Akumulátor 2 Ah**	**Akumulátor 5 Ah**
1000 lm	~ 5 h	~ 12 h
3800 lm	~ 1 h 15 min	~ 3 h 20 min
5650 lm	~ 45 min	~ 2 h
9250 lm	~ 25 min	~ 1 h 10 min
Časy prevádzky sú približné a závisia od stavu batérie, okolitej teploty a prevádzkových podmienok.		

REGULAČNÉ INFORMÁCIE

V súlade so smernicou 2012/19/EÚ o odpade z elektrických a elektronických zariadení (OEEZ) v platnom znení a príslušnými vnútroštátnymi predpismi je tento výrobok označený symbolom prečiarknutej nádoby na odpad na kolieskach. Výrobok sa nesmie likvidovať spolu s netriedeným domovým odpadom. Po skončení životnosti ho odovzdajte na príslušnom zbernom mieste pre elektrické a elektronické zariadenia. Správna likvidácia pomáha predchádzať poškodeniu ľudského zdravia a životného prostredia a umožňuje opätovné získanie cenných materiálov.

AKUMULIATORIAUS ĮDĖJIMAS – „BOSCH“

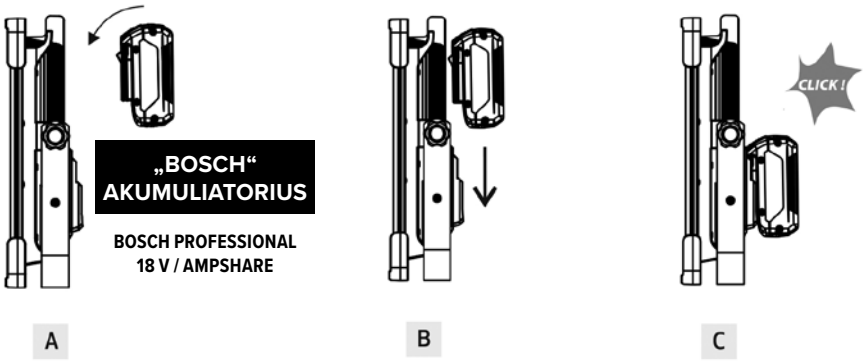

AKUMULIATORIAUS IŠĖMIMAS – „BOSCH“

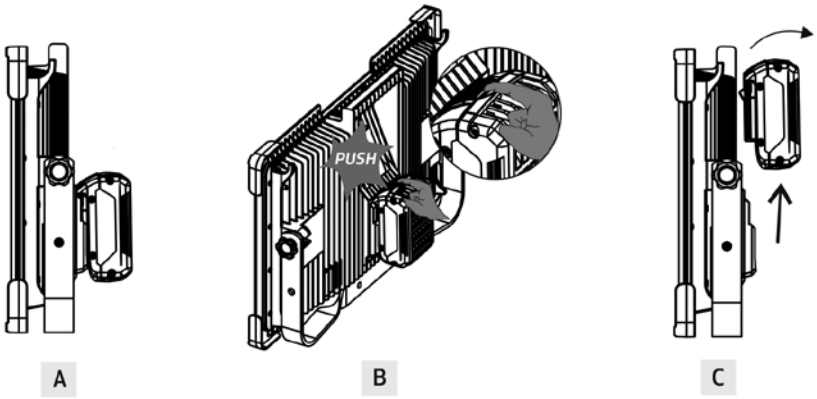

AKUMULIATORIAUS IR ADAPTERIO ĮDĖJIMAS

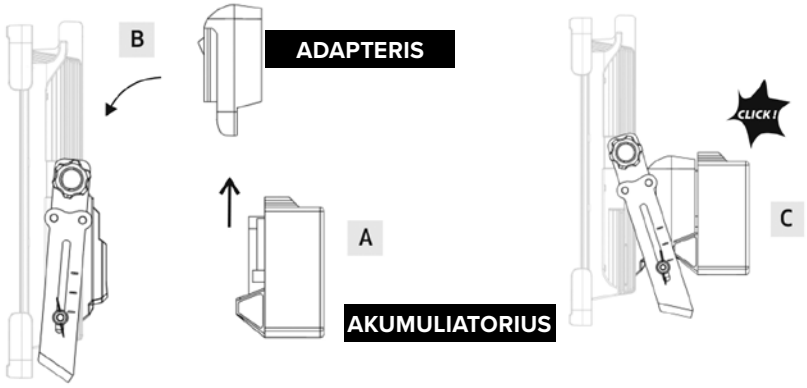

AKUMULIATORIAUS IR ADAPTERIO IŠĖMIMAS

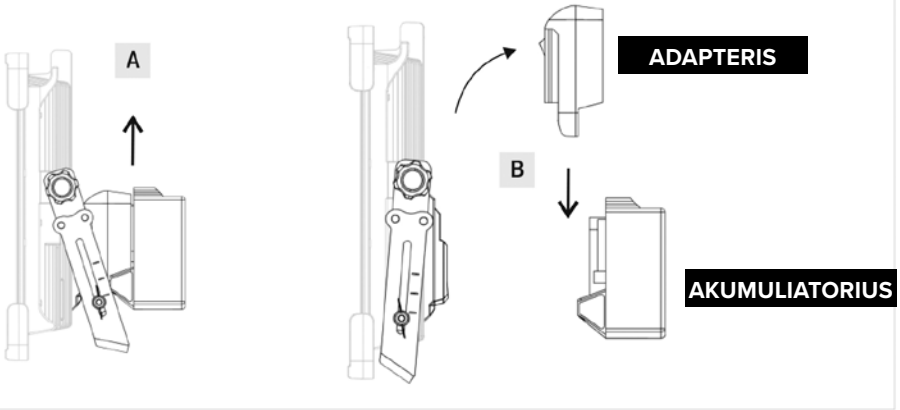

SVIRTIES REGULIAVIMAS

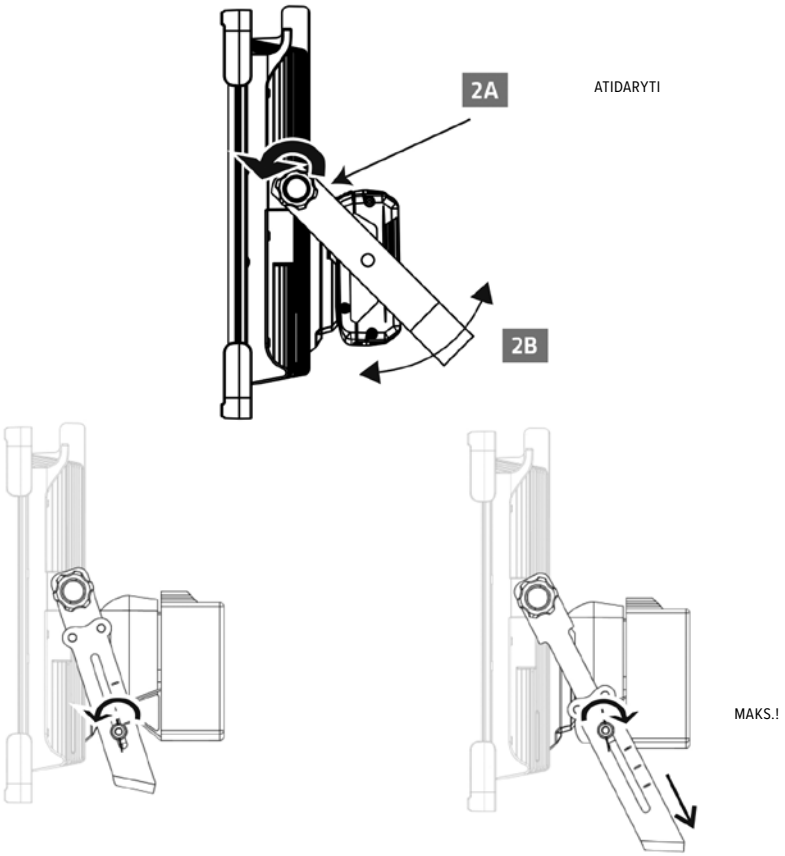

ĮJUNGIMAS

ĮSPĖJIMAS

Naudokite tik „Bosch BAT612“ akumuliatorių arba kitus šiam šviestuvui skirtus akumuliatorius kartu su tinkamu akumuliatorius adapteriu. Naudojant kitokius akumuliatorius, kyla pavojus susižaloti, sukelti gaisrą arba sugadinti turtą.

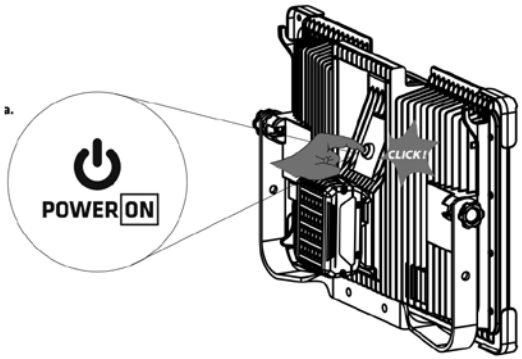

GALINGUMO IR RYŠKUMO PASIRINKIMAS

Pakartotinai spauskite įjungimo mygtuką, kad pasirinktumėte veikimo režimą:



AKUMULIATORIAUS BŪSENOS PRANEŠIMAS

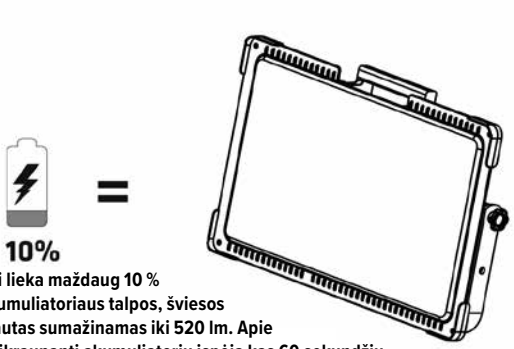

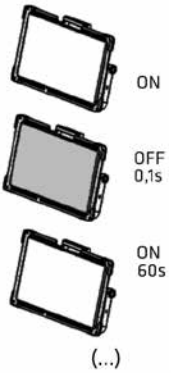

Automatinio mirksėjimo įjungimas / išjungimas (...)

Kai lieka maždaug 10 % akumuliatoriaus talpos, šviesos srautas sumažinamas iki 520 lm. Apie išsikraunantį akumuliatorių įspėja kas 60 sekundžių pasikartojantis, maždaug 0,1 sekundės trunkantis šviesos blykstelėjimas.

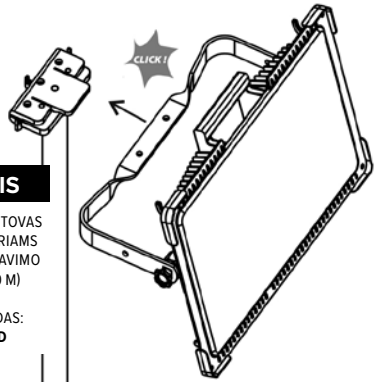

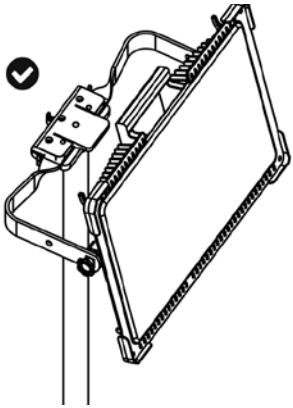

TRIKOJIS

„REX NORDIC“ STOVAS LED PROŽEKTORIAMS SU GREITO FIKSAVIMO SISTEMA (3,0 M)

GAMINIO KODAS:
LEDSTAND

TECHNINIAI DUOMENYS	
Šviesos šaltinis	LED, nekeičiamas
Vardinė galia:	73 W
Šviesos srautas:	9250 lm
Spalvinė temperatūra:	4000 K
Ryškumo lygiai:	1000 / 3800 / 5650 / 9250 lm
Vardinė įtampa:	18 V DC
Maksimali akumuliatoriaus įtampa:	20 V DC (nuolatinė srovė), matuojama be apkrovos
Apsaugos klasė:	III
Apsaugos laipsnis:	IP20
Atsparumas smūgiams:	IK10
Darbinė temperatūra:	0 to +25 °C
Korpuso medžiaga:	Polipropilenas (PP)
Difuzoriaus medžiaga:	Polikarbonatas (PC)
Matmenys:	300 × 478 × 84 mm
Energijos vartojimo efektyvumo klasė:	D
Pasirenkamas stovas:	„Rex Nordic“ stovas LED prožektoriams su greito fiksavimo sistema, 3,0 m Gaminio kodas: LEDSTAND
Netinka naudoti potencialiai sprogioje aplinkoje.	
Nekeičiamas šviesos šaltinis	Šis šviestuvas yra vientisas gaminys su nekeičiamu šviesos šaltiniu. Neatidarykite ir neardykite šviestuvo. Difuzoriaus ar kitos pritvirtintos dalies nuėmimas gali sukelti sužalojimus arba sugadinti gaminį. Jei šviestuvas ar kuri nors jo dalis yra pažeista, nustokite naudoti gaminį ir utilizuokite jį laikydamiesi šioje instrukcijoje pateiktų nurodymų.

SAUGOS INSTRUKCIJOS

Prieš naudodami perskaitykite šias instrukcijas ir išsaugokite jas ateičiai.

• Prieš kiekvieną naudojimą apžiūrėkite šviestuvą, akumuliatoriaus jungtį, adapterį ir akumuliatorių. Nenaudokite gaminio, jei kuri nors jo dalis yra pažeista, atsilaisvinusi arba modifikuota.
• Naudokite tik patvirtintą, suderinamą 18 V akumuliatorių ir tinkamą adapterį. Akumuliatorius kraukite tik naudodami akumuliatoriaus gamintojo nurodytą įkroviklį.
• Prieš atlikdami reguliavimo, valymo, techninės priežiūros, transportavimo ar laikymo darbus, išjunkite šviestuvą ir išimkite akumuliatorių.
• IP20 klasė užtikrina apsaugą nuo kietųjų objektų, didesnių nei 12,5 mm, tačiau neapsaugo nuo vandens. Gaminį naudokite tik sausose patalpose. Saugokite jį nuo lietaus, vandens purslų ir kondensato.
• Statykite šviestuvą ant stabilaus, lygaus paviršiaus arba tvirtai pritvirtinkite prie tam skirto stovo. Įrangą išdėstykite taip, kad ji negalėtų nukristi arba tapti kliūtimi, už kurios galima užkliūti.
• Neuždenkite šviestuvo. Laikykite jį atokiau nuo degių medžiagų; prieš liesdami, valydami ar padėdami į laikymo vietą, leiskite jam atvėsti.
• Nežiūrėkite tiesiai į šviesos šaltinį iš arti ir nenukreipkite šviesos srauto į kitų žmonių akis.
• Nenaudokite gaminio potencialiai sprogioje aplinkoje arba ten, kur yra degių skysčių, dujų ar dulkių.
• Nesujunkite akumuliatoriaus ar adapterio kontaktų. Saugokite, kad prie atvirų kontaktų nepatektų metalinių daiktų.
• Neatidarykite ir neardykite šviestuvo ar adapterio. LED šviesos šaltinis nėra keičiamas.
• Valykite tik minkšta, sausa šluoste. Nenaudokite tirpiklių, neplaukite slėginiu būdu ar tekančiu vandeniu.
• Šviestuvą, adapterį ir akumuliatorių laikykite atskirai, sausoje ir vaikams nepasiekiamoje vietoje.

5 METŲ GARANTIJA PROFESIONALIAM NAUDOJIMUI

„Rex Nordic“ LED apšvietimo gaminiai suprojektuoti ir pagaminti reiklioms profesionalioms reikmėms. Jų kokybę užtikriname išsamia 5 metų garantija, taikoma medžiagų ir gamybos defektams įprastomis naudojimo sąlygomis. Jei garantiniu laikotarpiu nustatomas gamybos defektas, gaminys bus sutaisytas arba pakeistas pagal mūsų garantijos taisykles.



KELIŲ AKUMULIATORIŲ SISTEMŲ ADAPTERIS

KELIŲ AKUMULIATORIŲ SISTEMŲ ADAPTERIS

ADAPTERIO FUNKCIJA

Adapteris leidžia prie darbinio šviestuvo LED9250 prijungti toliau nurodytus ličio jonų akumuliatorius. Didžiausia akumuliatoriaus įtampa, matuojant be apkrovos, yra 20 V, o vardinė akumuliatoriaus įtampa – 18 V.

Adapteris skirtas naudoti su darbiniu šviestuvu LED9250. Jis leidžia šviestuvą naudoti su šiomis akumuliatorių sistemomis: DeWalt 20V MAX, Milwaukee M18 ir Berner 18 V Li-ion.

Adapterio negalima jungti prie akumuliatoriaus įkroviklio. Norėdami įkrauti akumuliatorių, išimkite jį iš adapterio ir naudokite originalų akumuliatoriaus gamintojo nurodytą įkroviklį.

SAUGUS DARBAS SU ADAPTERIU

PASTABA: PRIEŠ NAUDODAMI ADAPTERĮ PERSKAITYKITE NAUDOTOJO VADOVĄ

- Prieš keisdami akumuliatorių, išjunkite darbinį šviestuvą ir išimkite adapterį kartu su akumuliatoriumi. Keisdami akumuliatorių šviestuvo neįjunkite.
- Nelaikykite ir nenešiokite adapterio su prijungtu akumuliatoriumi. Atsitiktinis kontaktas su adapterio kontaktais arba jų trumpasis jungimas gali sukelti trumpąjį jungimą ir gaisrą.
- Naudokite tik šiame vadove nurodytus akumuliatorius.
- Naudojant kitą nei šiame vadove nurodytą akumuliatorių, galima sugadinti darbinį šviestuvą ir susižaloti.

2 METŲ GARANTIJA ADAPTERIUI

Adapteriui suteikiama dvejų metų garantija nuo pristatymo datos. Garantuojama, kad gaminyje nėra medžiagų ar gamybos defektų. Garantija netaikoma mechaniniams pažeidimams, atsiradusiems dėl kitų priežasčių nei medžiagų ar gamybos defektai. Adapteris nėra skirtas išardyti. Atidarius adapterį arba atlikus neleistinus jo konstrukcijos pakeitimus, garantija nustoja galioti. Jei garantinė pretenzija pripažįstama pagrįsta, brokuotas gaminys bus suremontuotas arba pakeistas garantijos teikėjo nuožiūra.

Svarbu

Pirmiau nurodytas dvejų metų laikotarpis taikomas akumuliatoriaus adapteriui. „Rex Nordic“ penkerių metų profesionali garantija šviestuvui nurodyta atskirai šiame vadove.

SUDERINAMI AKUMULIATORIAI



BERNER 18 V LI-ION



DEWALT 20V MAX



MILWAUKEE M18

AKUMULIATORIAUS VEIKIMO TRUKMĖ		
Šviesos srautas	**2 Ah akumuliatorius**	**5 Ah akumuliatorius**
1000 lm	~ 5 h	~ 12 h
3800 lm	~ 1 h 15 min	~ 3 h 20 min
5650 lm	~ 45 min	~ 2 h
9250 lm	~ 25 min	~ 1 h 10 min
Veikimo trukmė yra apytikslė ir priklauso nuo akumuliatoriaus būklės, aplinkos temperatūros bei naudojimo sąlygų.		

REGLAMENTAVIMO INFORMACIJA

Vadovaujantis Direktyva 2012/19/ES dėl elektros ir elektroninės įrangos atliekų (EEĮA) (su pakeitimais) bei atitinkamais nacionaliniais teisės aktais, šis gaminys pažymėtas perbraukto konteinerio su ratukais simboliu. Gaminio negalima šalinti kartu su nerūšiuotomis buitinėmis atliekomis. Pasibaigus gaminio naudojimo laikui, pristatykite jį į specialų elektros ir elektroninės įrangos surinkimo punktą. Tinkamas atliekų šalinimas padeda išvengti žalos žmonių sveikatai bei aplinkai ir leidžia susigrąžinti vertingas medžiagas.

INSERÇÃO DA BATERIA - BOSCH

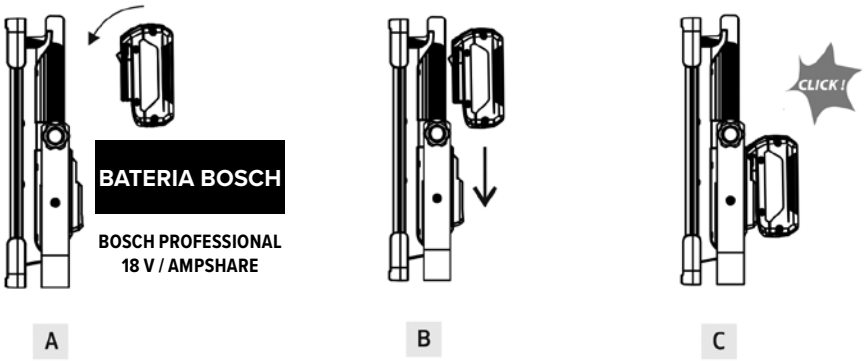

REMOÇÃO DA BATERIA - BOSCH

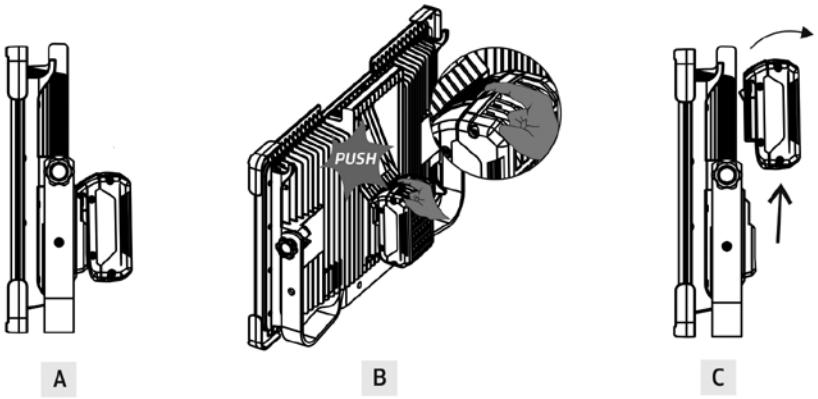

INSERÇÃO DA BATERIA + ADAPTADOR

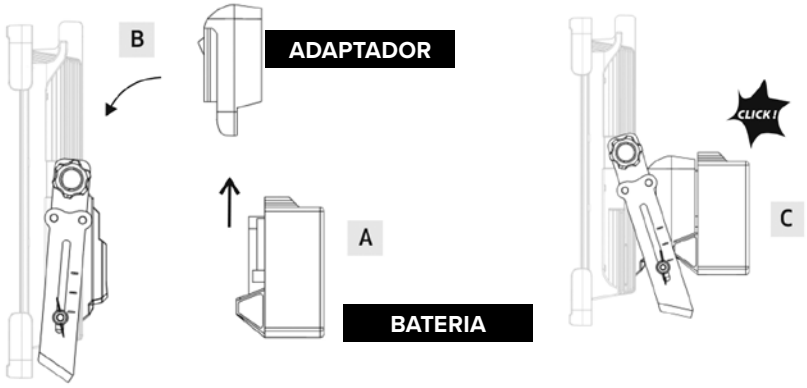

REMOÇÃO DA BATERIA + ADAPTADOR

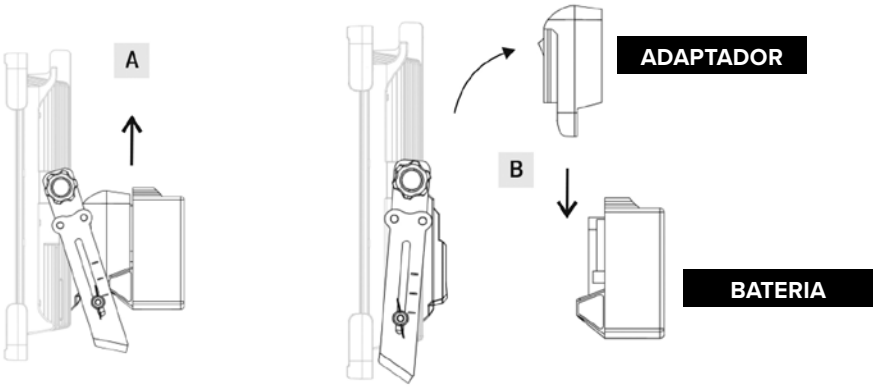

AJUSTE DO BRAÇO

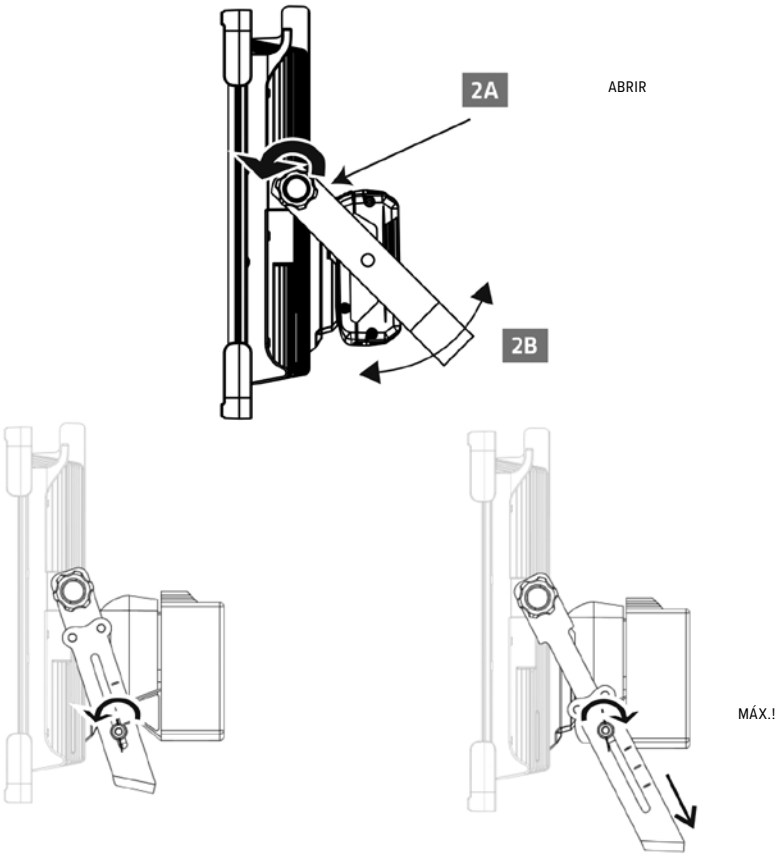

LIGAR

AVISO

Utilize apenas a bateria Bosch BAT612 — ou baterias especificadas para uso com este equipamento — juntamente com o adaptador de bateria correto. O uso de qualquer outra bateria pode resultar em ferimentos pessoais, incêndio ou danos materiais.

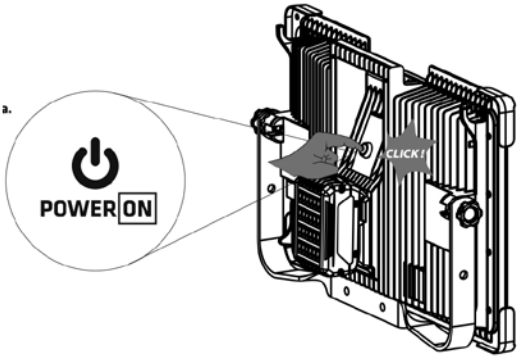

SELEÇÃO DE POTÊNCIA E BRILHO

Pressione o botão liga/desliga repetidamente para selecionar o modo de operação:



NOTIFICAÇÃO DE STATUS DA BATERIA

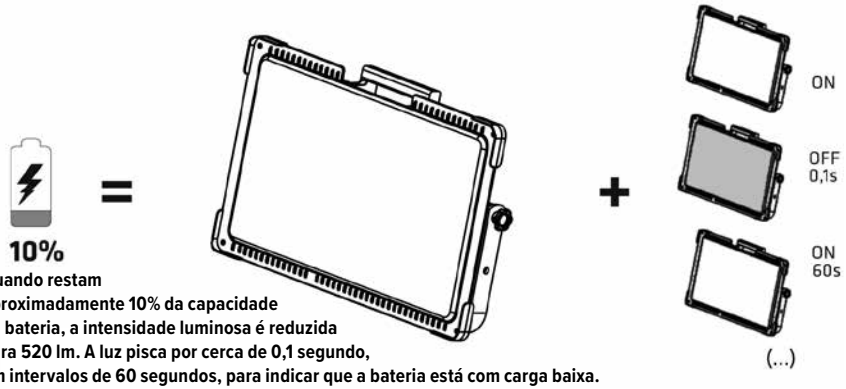

Quando restam aproximadamente 10% da capacidade da bateria, a intensidade luminosa é reduzida para 520 lm. A luz pisca por cerca de 0,1 segundo, em intervalos de 60 segundos, para indicar que a bateria está com carga baixa.

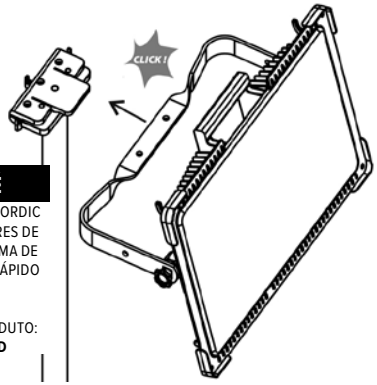

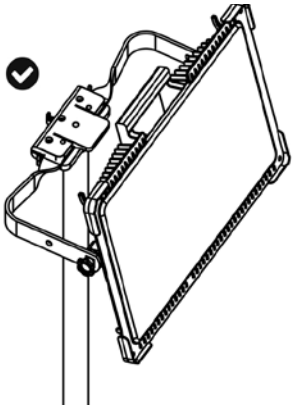

TRIPÉ

SUPORTE REX NORDIC PARA REFLETORES DE LED COM SISTEMA DE TRAVAMENTO RÁPIDO (3,0 M)

ÍNDICE DO PRODUTO:
LEDSTAND

DADOS TÉCNICOS	
Fonte de luz	LED, não substituível
Potência nominal:	73 W
Fluxo luminoso:	9250 lm
Temperatura de cor:	4000 K
Níveis de brilho:	1000 / 3800 / 5650 / 9250 lm
Tensão nominal:	18 V DC
Tensão máxima da bateria:	20 V CC, medido sem carga
Classe de proteção:	III
Grau de proteção:	IP20
Resistência ao impacto:	IK10
Temperatura de operação:	0 to +25 °C
Material do corpo:	Polipropileno (PP)
Material do difusor:	Policarbonato (PC)
Dimensões:	300 × 478 × 84 mm
Classe de eficiência energética:	D
Suporte opcional:	suporte Rex Nordic para refletores LED com sistema de travamento rápido, 3,0 m • Código do produto: LEDSTAND
Não adequado para utilização em atmosferas potencialmente explosivas.	
Fonte de luz não substituível	Esta luminária é um produto não separável, com uma fonte de luz não substituível. Não abra nem desmonte a luminária. A remoção do difusor ou de qualquer outro componente fixo pode causar ferimentos ou danos. Se a luminária ou qualquer componente fixo estiver danificado, interrompa o uso e descarte o produto de acordo com as orientações de descarte contidas nestas instruções.

INSTRUÇÕES DE SEGURANÇA

Leia estas instruções antes da utilização e guarde-as para referência futura.

• Inspecione a luminária, a interface da bateria, o adaptador e a bateria antes de cada uso. Não utilize o produto se qualquer peça estiver danificada, solta ou modificada.
• Utilize apenas uma bateria compatível de 18 V (aprovada) e o adaptador correto. Carregue as baterias somente com o carregador especificado pelo fabricante da bateria.
• Desligue a luminária e remova a bateria antes de realizar ajustes, limpeza, manutenção, transporte ou armazenamento.
• A classificação IP20 oferece proteção contra objetos sólidos maiores que 12,5 mm, mas não oferece proteção contra água. Utilize o produto apenas em locais internos secos. Não o exponha à chuva, respingos de água ou condensação.
• Coloque a luminária sobre uma superfície estável e nivelada, ou fixe-a firmemente no suporte especificado. Posicione o equipamento de modo que ele não possa cair ou representar um risco de tropeço.
• Não cubra a luminária. Mantenha-a afastada de materiais inflamáveis e aguarde até que ela esfrie antes de manusear, limpar ou armazenar.
• Não olhe diretamente para a fonte de luz a curta distância e não direcione o feixe de luz para os olhos de outras pessoas.
• Não utilize o produto em atmosferas potencialmente explosivas ou em locais onde haja presença de líquidos, gases ou poeiras inflamáveis.
• Não provoque curto-circuito nos contatos da bateria ou do adaptador. Mantenha objetos metálicos longe dos contatos expostos.
• Não abra nem desmonte a luminária ou o adaptador. A fonte de luz LED não é substituível.
• Limpe apenas com um pano macio e seco. Não utilize solventes, lavagem sob pressão ou água corrente.
• Armazene a luminária, o adaptador e a bateria separadamente, em local seco e fora do alcance de crianças.

GARANTIA DE 5 ANOS PARA USO PROFISSIONAL

Os produtos de iluminação LED da Rex Nordic são concebidos e fabricados para aplicações profissionais exigentes. Garantimos a sua qualidade com uma garantia abrangente de 5 anos contra defeitos de materiais e de fabrico em condições normais de funcionamento. Se ocorrer um defeito de fabrico durante o período de garantia, o produto será reparado ou substituído de acordo com a nossa política de garantia.



ADAPTADOR PARA VÁRIOS SISTEMAS DE BATERIAS

ADAPTADOR PARA VÁRIOS SISTEMAS DE BATERIAS

FUNÇÃO DO ADAPTADOR

O adaptador permite ligar as baterias de iões de lítio indicadas abaixo ao projetor de trabalho LED9250. A tensão máxima da bateria, medida sem carga, é de 20 V; a tensão nominal da bateria é de 18 V.
O adaptador destina-se a ser utilizado com o projetor de trabalho LED9250. Permite utilizar o projetor com os seguintes sistemas de baterias: DeWalt 20V MAX, Milwaukee M18 e Berner 18 V Li-ion.
O adaptador não pode ser ligado a um carregador de baterias. Para recarregar a bateria, retire-a do adaptador e utilize o carregador original especificado pelo fabricante da bateria.

SEGURANÇA DO ADAPTADOR

NOTA: LEIA O MANUAL DO UTILIZADOR ANTES DE UTILIZAR O ADAPTADOR

- Desligue o projetor de trabalho e retire o adaptador com a bateria antes de substituir a bateria. Não ligue o projetor durante a substituição da bateria.
- Não guarde nem transporte o adaptador com uma bateria ligada. O contacto acidental com os terminais do adaptador ou o seu curto-circuito pode provocar um curto-circuito e incêndio.
- Utilize apenas as baterias especificadas neste manual.
- A utilização de uma bateria diferente das especificadas neste manual pode danificar o projetor de trabalho e causar ferimentos.

GARANTIA DE 2 ANOS PARA O ADAPTADOR

A garantia do adaptador é limitada a dois anos a partir da data de entrega. O produto possui garantia contra defeitos de material e de fabrico. A garantia não cobre danos mecânicos causados por motivos que não sejam defeitos de material ou de fabrico. O adaptador não foi concebido para ser desmontado. A abertura do adaptador ou modificações não autorizadas na sua conceção anulam a garantia. Se uma reclamação de garantia for aceite, o produto defeituoso será reparado ou substituído, a critério do garante.
Importante
O prazo de dois anos acima aplica-se ao adaptador de bateria. A garantia profissional de cinco anos da Rex Nordic para a luminária é indicada separadamente neste manual.

BATERIAS COMPATÍVEIS



BERNER 18 V LI-ION



DEWALT 20V MAX



MILWAUKEE M18

AUTONOMIA DA BATERIA		
Fluxo luminoso	**Bateria de 2 Ah**	**Bateria de 5 Ah**
1000 lm	~ 5 h	~ 12 h
3800 lm	~ 1 h 15 min	~ 3 h 20 min
5650 lm	~ 45 min	~ 2 h
9250 lm	~ 25 min	~ 1 h 10 min
Os tempos de operação são aproximados e dependem do estado da bateria, da temperatura ambiente e das condições de operação.		

INFORMAÇÕES REGULAMENTARES

Em conformidade com a Diretiva 2012/19/UE sobre resíduos de equipamentos elétricos e eletrônicos (REEE), conforme alterada, e com as regulamentações nacionais aplicáveis, este produto apresenta o símbolo de um contentor de lixo com rodas riscado. O produto não deve ser descartado junto com o lixo doméstico comum. Ao final de sua vida útil, leve-o a um ponto de coleta apropriado para equipamentos elétricos e eletrônicos. O descarte correto ajuda a prevenir danos à saúde humana e ao meio ambiente, além de permitir a recuperação de materiais valiosos.

PIL PAKETININ TAKILMASI - BOSCH

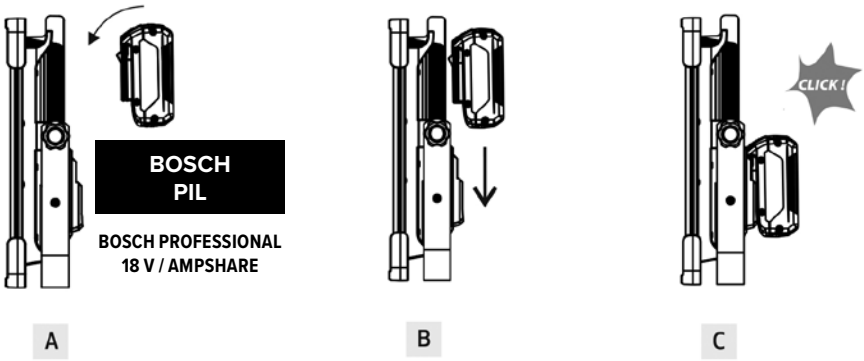

PIL PAKETININ SERBEST BIRAKILMASI - BOSCH

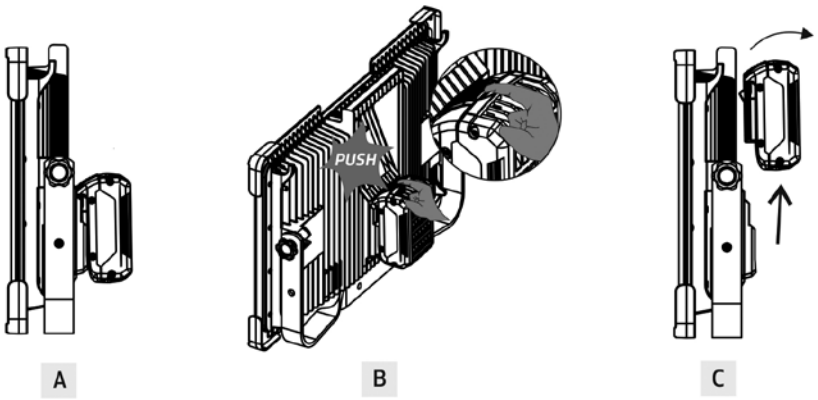

PIL + ADAPTÖRÜN TAKILMASI

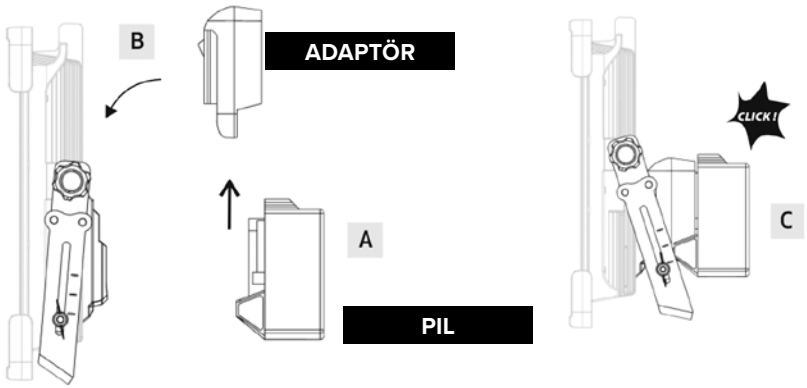

PILI + ADAPTÖRÜ SERBEST BIRAKMAK

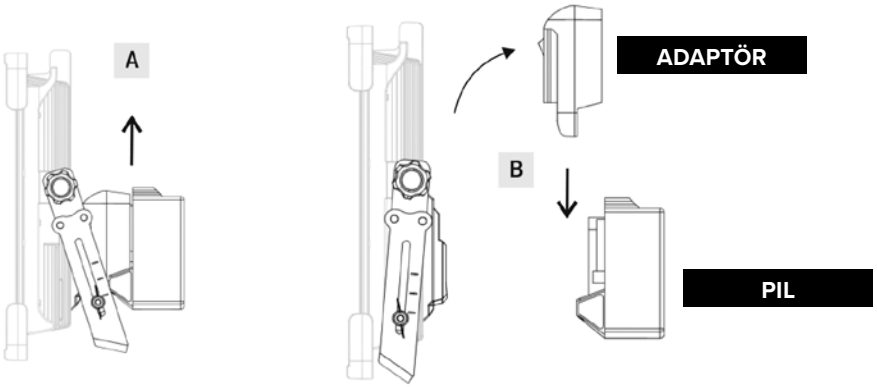

KOL AYARI

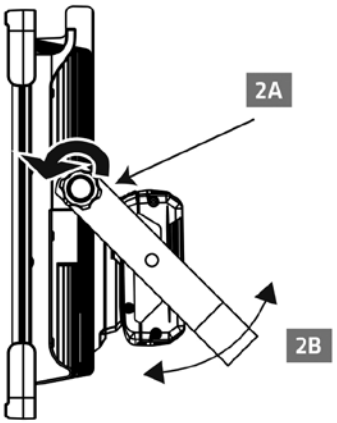

AÇIK

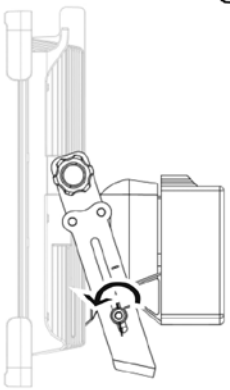

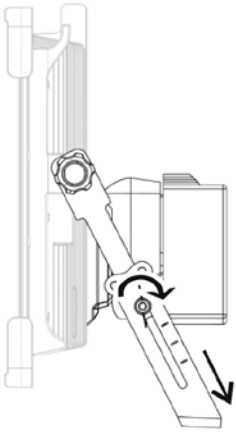

MAKSIMUM!

GÜÇ AÇIK

UYARI

Yalnızca bu ışıkla kullanım için listelenen Bosch BAT612 pili veya pilleri ve doğru pil adaptörünü kullanın. Başka bir pilin kullanılması kişisel yaralanmaya, yangına veya maddi hasara neden olabilir.

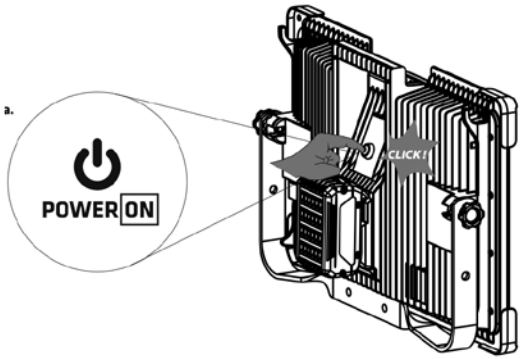

GÜÇ VE PARLAKLIK SEÇIMI

Çalışma modunu seçmek için güç düğmesine art arda basın:



ACCU DURUM BILDIRIMI

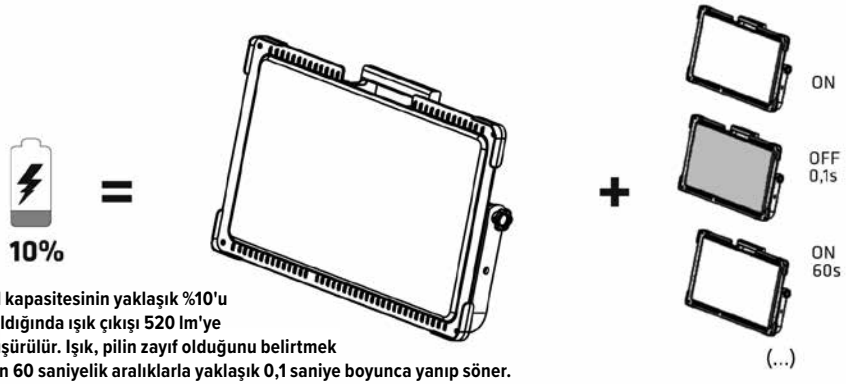

Pil kapasitesinin yaklaşık %10'u kaldığında ışık çıkışı 520 lm'ye düşürülür. Işık, pilin zayıf olduğunu belirtmek için 60 saniyelik aralıklarla yaklaşık 0,1 saniye boyunca yanıp söner.

Otomatik yanıp sönme AÇIK/KAPALI (...)

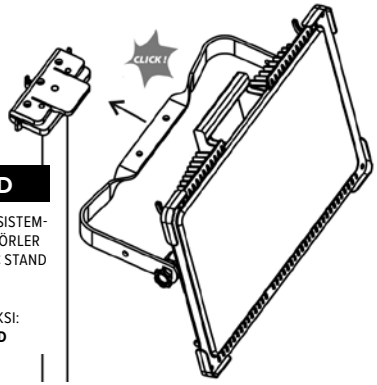

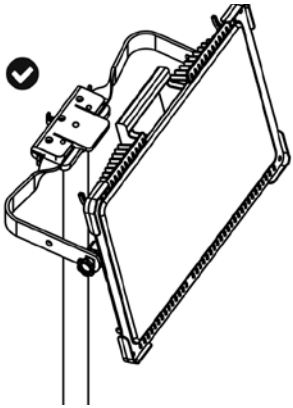

TRİPOD

HIZLI KILITLEME SISTEMLI LED PROJEKTÖRLER IÇIN REX NORDIC STAND 3,0 M

ÜRÜN ENDEKSI:
LEDSTAND

TEKNIK VERILER	
Işık kaynağı	LED, değiştirilemez
Nominal güç:	73 W
Işık akısı:	9250 lm
Renk sıcaklığı:	4000 K
Parlaklık seviyeleri:	1000 / 3800 / 5650 / 9250 lm
Nominal gerilim:	18 V DC
Maksimum akü voltajı:	20 V DC, yüksüz olarak ölçülmüştür
Koruma sınıfı:	III
IP koruma derecesi:	IP20
Darbe dayanımı:	IK10
Çalışma sıcaklığı:	0 to +25 °C
Gövde malzemesi:	Polipropilen (PP)
Difüzör malzemesi:	Polikarbonat (PC)
Boyutlar:	300 × 478 × 84 mm
Enerji verimliliği sınıfı:	D
İsteğe bağlı stand:	Hızlı kilit sistemli LED Projektörler için Rex Nordic Stand 3,0 m Ürün indeksi: LEDSTAND
Potansiyel olarak patlayıcı ortamlarda kullanıma uygun değildir.	
Değiştirilemeyen ışık kaynağı	Bu armatür, değiştirilemeyen ışık kaynağına sahip, ayrılamayan bir üründür. Armatürü açmayın veya parçalarına ayırmayın. Difüzörün veya herhangi başka bir sabit bileşenin çıkarılması yaralanmaya veya hasara neden olabilir. Armatür veya herhangi bir sabit bileşen hasar görürse, ürünü kullanmayı bırakın ve bu talimatlardaki imha bilgilerine uygun şekilde imha edin.

GÜVENLIK TALIMATLARI

Kullanmadan önce bu talimatları okuyun ve ileride başvurmak üzere saklayın.

• Her kullanımdan önce ışığı, pil arayüzünü, adaptörü ve pili inceleyin. Herhangi bir parçası hasarlı, gevşek veya değiştirilmişse ürünü kullanmayın.
• Yalnızca onaylı, uyumlu 18 V pil ve doğru adaptörü kullanın. Pilleri yalnızca pil üreticisinin belirttiği şarj cihazıyla şarj edin.
• Ayarlama, temizleme, bakım, taşıma veya saklama öncesinde ışığı kapatın ve pili çıkarın.
• IP20, 12,5 mm'den büyük katı nesnelere karşı koruma sağlar ancak suya karşı koruma sağlamaz. Ürünü yalnızca kuru kapalı mekanlarda kullanın. Yağmura, sıçrayan suya veya yoğuşmaya maruz bırakmayın.
• Işığı sabit, düz bir yüzeye yerleştirin veya belirtilen standa güvenli bir şekilde takın. Ekipmanı düşmeyecek veya takılma tehlikesi oluşturmayacak şekilde yönlendirin.
• Işığı kapatmayın. Yanıcı malzemelerden uzak tutun ve kullanmadan, temizlemeden veya saklamadan önce soğumasını bekleyin.
• Yakın mesafeden ışık kaynağına doğrudan bakmayın ve ışını başkalarının gözlerine doğrultmayın.
• Ürünü patlama potansiyeli olan ortamlarda veya yanıcı sıvıların, gazların veya tozların mevcut olduğu yerlerde kullanmayın.
• Pil veya adaptör kontaklarına kısa devre yaptırmayın. Metal nesneleri açıktaki temas noktalarından uzak tutun.
• Işığı veya adaptörü açmayın veya parçalarına ayırmayın. LED ışık kaynağı değiştirilemez.
• Yalnızca yumuşak, kuru bir bezle temizleyin. Çözücü maddeler, basınçlı yıkama veya akan su kullanmayın.
• Işığı, adaptörü ve pili çocukların erişemeyeceği, kuru bir yerde ayrı ayrı saklayın.

PROFESYONEL KULLANIM IÇIN 5 YIL GARANTI

Rex Nordic LED aydınlatma ürünleri, zorlu profesyonel uygulamalar için tasarlanmış ve üretilmiştir. Normal çalışma koşullarında malzeme ve işçilik kusurlarına karşı kapsamlı 5 yıllık garanti ile kalitelerinin arkasındayız. Garanti süresi içinde bir üretim kusuru oluşursa ürün, garanti politikamıza uygun olarak onarılır veya değiştirilir.



ÇOKLU AKÜ SISTEMI ADAPTÖRÜ

ÇOKLU AKÜ SISTEMI ADAPTÖRÜ

ADAPTÖR IŞLEVI

Adaptör, aşağıda listelenen Li-ion akülerin LED9250 çalışma lambasına bağlanmasını sağlar. Yüksüz durumda ölçülen maksimum akü voltajı 20 V; nominal akü voltajı ise 18 V'tur.

Adaptör, LED9250 çalışma lambasıyla kullanılmak üzere tasarlanmıştır. Lambanın şu akü sistemleriyle kullanılmasını sağlar: DeWalt 20V MAX, Milwaukee M18 ve Berner 18 V Li-ion.

Adaptör bir akü şarj cihazına bağlanmamalıdır. Aküyü şarj etmek için adaptörden çıkarın ve akü üreticisinin belirttiği orijinal şarj cihazını kullanın.

ADAPTÖR GÜVENLIĞI

NOT: ADAPTÖRÜ KULLANMADAN ÖNCE KULLANIM KILAVUZUNU OKUYUN

- Aküyü değiştirmeden önce çalışma lambasını kapatın ve adaptörü aküyle birlikte çıkarın. Aküyü değiştirirken lambayı açmayın.
- Adaptörü akü bağlıyken saklamayın veya taşımayın. Adaptör kontaklarına kazara temas edilmesi veya kontakların kısa devre yapması kısa devreye ve yangına neden olabilir.
- Yalnızca bu kılavuzda belirtilen aküleri kullanın.
- Bu kılavuzda belirtilenler dışında bir akünün kullanılması çalışma lambasına zarar verebilir ve yaralanmaya neden olabilir.

ADAPTÖR IÇIN 2 YIL GARANTI

Adaptör garantisi teslimat tarihinden itibaren iki yıl ile sınırlıdır. Ürün, malzeme ve işçilik hatalarına karşı garantilidir. Garanti, malzeme veya işçilik hatası dışındaki nedenlerden kaynaklanan mekanik hasarları kapsamaz. Adaptör, sökülmek üzere tasarlanmamıştır. Adaptörün açılması veya tasarımında izinsiz değişiklikler yapılması garantiyi geçersiz kılar. Garanti talebi kabul edilirse kusurlu ürün, garanti sağlayıcısının takdirine bağlı olarak onarılır veya değiştirilir.

Önemli

Yukarıdaki iki yıllık süre akü adaptörü için geçerlidir. Rex Nordic'in armatür için beş yıllık profesyonel garantisi bu kılavuzda ayrıca belirtilmiştir.

UYUMLU AKÜLER



BERNER 18 V LI-ION



DEWALT 20V MAX



MILWAUKEE M18

AKÜ ÇALIŞMA SÜRELERI		
Işık akısı	**2 Ah akü**	**5 Ah akü**
1000 lm	~ 5 h	~ 12 h
3800 lm	~ 1 h 15 min	~ 3 h 20 min
5650 lm	~ 45 min	~ 2 h
9250 lm	~ 25 min	~ 1 h 10 min
Çalışma süreleri yaklaşık değerlerdir; akünün durumuna, ortam sıcaklığına ve kullanım koşullarına bağlı olarak değişiklik gösterebilir.		

MEVZUAT BİLGİLERİ

Elektrikli ve Elektronik Ekipman Atıkları (WEEE) hakkındaki 2012/19/EU sayılı Direktif (değişiklikleriyle birlikte) ve ilgili ulusal düzenlemeler uyarınca, bu ürün üzerinde üzeri çizili tekerlekli çöp kutusu sembolü bulunmaktadır. Ürün, ayrıştırılmamış evsel atıklarla birlikte bertaraf edilmemelidir. Kullanım ömrü sona erdiğinde, ürünü elektrikli ve elektronik ekipmanlar için belirlenmiş uygun bir toplama noktasına götürün. Doğru bertaraf yöntemi, insan sağlığına ve çevreye gelebilecek zararları önlemeye yardımcı olur ve değerli malzemelerin geri kazanılmasını sağlar.

EU DECLARATION OF CONFORMITY

1. Product model: LED9250

2. Name and address of the authorised representative:

REX Nordic Oy
Mustanlähteentie 24A
07230 ASKOLA
+358 40 180111
info@rexnordic.com

3. This declaration of conformity is issued under the sole responsibility of the manufacturer.

4. Object of the declaration:

Equipment: Battery-powered LED work light (portable luminaire)
Brand name: REX Nordic
Model/type: LED9250
Technical data: 73 W, IP20, protection class III

5. The object of the declaration described above is in conformity with the relevant Union harmonization legislation:

Low Voltage Directive (LVD)	2014/35/EU
Electromagnetic Compatibility (EMC) Directive	2014/30/EU
RoHS Directive	2011/65/EU as amended by (EU) 2015/863
Ecodesign Directive	2009/125/EC

6. References to the relevant harmonised standards used or references to the other technical specifications in relation to which conformity is declared:

LVD	EN IEC 60598-1:2021 + A11:2022, EN 60598-2-4:2018, EN 62471:2008
EMC	EN IEC 55015:2019 + A11:2020, EN IEC 61000-3-2:2019 + A1:2021, EN 61547:2009 / IEC 61547:2020
RoHS	EN IEC 63000:2018

7. Signed for and on behalf of:

Place and time: 29.9.2026

Company name: REX Nordic Oy

Karri Flemming, Procurement & Product Director

REX NORDIC
rexnordic.com

FINLAND
Rex Nordic Finland Oy

ASIAKASPALVELU
+358 40 180 1111
info@rexnordic.com

HUOLTO
+358 400 470 915
huolto@rexnordic.com

SWEDEN
Rex Nordic AB

KUNDTJÄNST
+46 72 200 2222
info@rexnordic.com

SERVICE
+46 72 555 2909
service@rexnordic.com

NORWAY
Rex Nordic AS

KUNDESERVICE
+47 40 006 616
norge@rexnordic.com

SERVICE
+47 93 000 411
service@rexnordic.com

DENMARK
Rex Nordic A/S

KUNDESERVICE
+45 22 119 897
+45 29 115 570
dk@rexnordic.com

TEKNISK SERVICE
+45 22 119 897
+45 29 115 570
service@rexnordic.com

UNITED KINGDOM
Rex Nordic UK LTD

CUSTOMER SERVICE
+44 13 553 773 70
uk@rexnordic.com

SERVICE
+44 75 3895 9836
service@rexnordic.com

NETHERLANDS
Rex Nordic B.V.

KLANTENSERVICE
+31 639 625 904
nl@rexnordic.com

TECHNISCHE DIENST
+31 639 625 904
service@rexnordic.com

GERMANY
Rex Nordic GmbH

KUNDENDIENST
+49 171 4006 002
de@rexnordic.com

TECHNISCHER SERVICE
+49 171 4006 002
service@rexnordic.com

POLAND
Rex Nordic Sp z.o.o.

OBSŁUGA KLIENTA
+48 886 209 018
pl@rexnordic.com

SERWIS
+48 886 209 018
service@rexnordic.com

FRANCE
Rex Nordic SAS

SERVICE À LA CLIENTÈLE
+33 680 785 095
fr@rexnordic.com

SERVICE TECHNIQUE
+33 680 785 095
service@rexnordic.com

ITALY
Rex Nordic S.R.L.

SERVIZIO CLIENTI
+39 344 6795 402
it@rexnordic.com

SERVIZIO
+39 344 6795 402
service@rexnordic.com

SPAIN
Rex Nordic Spain, S.L.

ATENCIÓN AL CLIENTE
+34 619 427 984
es@rexnordic.com

SERVICIO
+34 619 427 984
service@rexnordic.com

TÜRKIYE
REX NORDIC ISITMA VE SOĞUTMA SİSTEMLERİ İÇ VE DIŞ TİCARET LİMİTED ŞİRKETİ

MÜŞTERI HIZMETLERI
tr@rexnordic.com

SERVIS
service@rexnordic.com

CZECH REPUBLIC
Rex Nordic CZ s. r. o.

ZÁKAZNICKÝ SERVIS
+358 40 180 1111
info@rexnordic.com

SERVIS
+358 400 470 915
service@rexnordic.com

SLOVAKIA
Rex Nordic s. r. o.

ZÁKAZNÍCKY SERVIS
+358 40 180 1111
sk@rexnordic.com

SERVIS
+358 400 470 915
service@rexnordic.com

LITHUANIA
Rex Nordic GmbH

KLIENTŲ APTARNAVIMAS
+370 677 60922
info@rexnordic.com

SERVISAS
+370 677 60922
service@rexnordic.com