LED48000

REXNORDIC

LED Light Tower • 300 W / 48,000 lm / 3.8 m

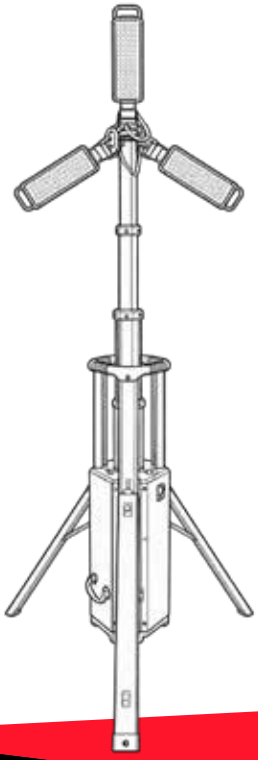

INSTRUCTION MANUAL • OHJEKIRJA • INSTRUKTIONSBOK • INSTRUKSJONSBOK • INSTRUKTIONSBOG • BEDIENUNGSANLEITUNG • INSTRUCTIEHANDLEIDING • MANUEL D'INSTRUCTIONS • INSTRUKCJA OBSŁUGI • MANUALE DI ISTRUZIONI • MANUAL DE INSTRUCCIONES • NÁVOD K POUŽITÍ • NÁVOD NA POUŽITIE • NAUDOJIMO INSTRUKCIJA • MANUAL DE INSTRUÇÕES • KULLANIM KILAVUZU

REX NORDIC

LED48000

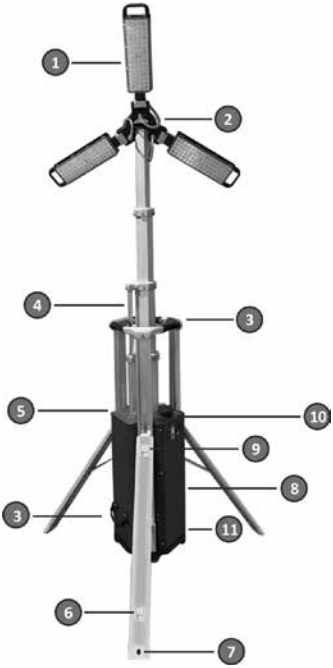



1	LED light heads
2	Top arm
3	Handles
4	Electric mast
5	Control panel
6	Stabilizer release latch
7	Stabilizer stake holes
8	Battery compartment
9	Stabilizer return latch
10	Light sensor
11	Puncture-proof wheels

12	AC circuit breaker
13	Battery display
14	Brightness selector
15	AC power indicator
16	Protective earth terminal
17	Battery power button
18	Light mode selector
19	Mast control
20	AC power inlet

5-YEAR PROFESSIONAL WARRANTY

Rex Nordic LED lighting products are designed and manufactured for demanding professional applications. We stand behind their quality with a comprehensive 5-year warranty against defects in materials and workmanship under normal operating conditions. Should a manufacturing defect occur during the warranty period, the product will be repaired or replaced in accordance with our warranty policy.

SAFETY

The light tower is intended for temporary illumination. It is designed to protect the operator as far as reasonably possible, and all important safety functions are clearly labelled. However, the operator must understand the limitations of the equipment by reading this manual.

OPERATION MUST ALWAYS BE CARRIED OUT BY AUTHORISED AND COMPETENT PERSONNEL. READ THIS MANUAL CAREFULLY BEFORE OPERATION TO AVOID PERSONAL INJURY, EQUIPMENT DAMAGE OR VOIDING THE WARRANTY.

ALWAYS deploy the stabilizer legs, secure their locks and make sure the light tower is firmly secured and level before the light head assembly and mast are raised.
ALWAYS make sure the area above the light tower is open and clear of overhead wires and other obstructions.
ALWAYS lower the mast when it is not in use or when high winds or electrical storms are expected in the area.
ALWAYS use electrical connections with protective earthing and a residual current device (RCD).
ALWAYS keep the area around the light tower clear of people while raising or lowering the mast.
ALWAYS wear a safety helmet and appropriate personal protective equipment when operating the mast.

NEVER hold the light head assembly or mast sections while raising or lowering the mast.
NEVER deploy or operate the light tower in strong winds without securing the stabilizer legs through the stake holes using suitable ground anchors.
NEVER operate a light tower that requires repair.
NEVER operate the light tower while tired, distracted or under the influence of drugs or alcohol.
NEVER place additional weight or equipment on the mast or light head assembly.
NEVER use chemicals or high-pressure water to clean or rinse the light tower. Use low-pressure water only, equivalent to normal garden-hose pressure.

AVOID looking directly into the light source.

SAFETY LABELS

	SPECIFICATION	VALUE
	**Electric shock**	Risk of electric shock.
	**Hand injury**	Risk of hand crushing or trapping.
	**Read the manual**	Read the operating instructions before use

HANDLING AND TRANSPORT

The unit is designed for movement and deployment by one person and lifting by two people. Use the designated lifting and handling points. For crane or forklift handling, follow the approved lifting procedure and keep personnel clear of the load.

PRELIMINARY CHECK
Before every use, inspect the mast, top arm, base, electrical cables, plugs and sockets for damage. Any damage requires immediate service. Do not operate the unit until the fault has been corrected.

PROTECTIVE EARTHING
The AC inlet is connected to protective earth for operator safety. If the incoming power supply does not provide protective earthing, the unit must be earthed separately. Always provide protective earthing in accordance with local and national regulations.

POSITIONING
Position the unit on a firm, level surface with the front facing the area to be illuminated. Check the surrounding area and overhead clearance before deployment.

STABILIZING THE LIGHT TOWER



Lift each RELEASE latch and lower the stabilizers to the ground.

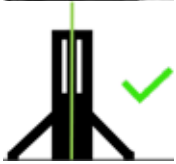

Adjust the unit until every stabilizer is firmly supported and the tower is level.



In strong wind, secure the stabilizer legs to the ground through the stake holes.

Do not raise the mast unless all stabilizers are correctly deployed.

POWERING UP



BATTERY OPERATION

Press and hold the battery power button to activate the system.
After 25 minutes without operation, the system enters sleep mode to conserve battery power. Press and hold the battery power button to reactivate it.



MAINS OPERATION

1. Connect the unit to a suitable earthed 220–240 V AC, 50 Hz power supply using the IEC 60309, 230 V, 16 A, 2P+E inlet.
2. Switch the AC circuit breaker ON. Confirm that the AC power indicator is illuminated.



CONFIGURING THE LIGHT HEADS

Lower the mast to head-adjustment height before changing the light-head position. Use the handles to rotate and angle the light heads. Keep fingers clear of hinges and pinch points.
Aim the light heads before raising the mast. Fine adjustments must be made only when safe to do so.



RAISING THE MAST

Check overhead clearance.
Press and hold the UP control until the mast reaches the required height. The mast stops automatically at its maximum height of 3.8 m. **Stop immediately if the mast moves irregularly or encounters an obstruction.**

OPERATING THE LIGHTS



MANUAL MODE

Select manual light mode.

Select the required output: 10%, 25%, 50%, 75% or 100%.

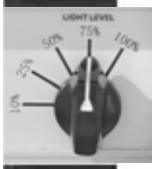



DAYLIGHT SENSOR MODE

Select daylight sensor mode.
Light output is then controlled automatically by the light sensor. Keep the sensor clean and unobstructed.

CHARGING THE BATTERY

The battery begins charging automatically when the unit is connected to mains power.
A green indicator on the battery state-of-charge display shows that charging is active.
Charging to approximately 80% takes about 3.5 hours. A full charge takes about 4.5 hours.
Charging time is unchanged whether the lights are on or off and regardless of the selected light output.

If no battery is installed, the display shows --- .

Charge only within the specified charging temperature range of 0 °C to +45 °C.

BATTERY OPERATING TIMES AT 25 °C	
SPECIFICATION	**VALUE**
100% output	Approx. 4 hours
75% output	Approx. 6 hours
50% output	Approx. 8 hours
25% output	Approx. 16 hours
10% output	Approx. 40 hours
Operating times are based on an ambient temperature of 25 °C and may vary according to battery condition, temperature and other environmental conditions.	

REPLACING THE BATTERY



IMPORTANT! Switch off the lights and lower the mast fully.

Disconnect the unit from mains power.



Open the battery compartment.

Disconnect the battery power plug.

Remove the battery using safe lifting practice.



Install the replacement battery in the reverse order and check that the plug and retaining components are secure.

STOPPING AND PREPARING FOR TRANSPORT



Stabilizer RETURN latch

Set the light mode selector to OFF. Hold the DOWN control until the mast stops at light-head adjustment height.

Using the handles, fold the light heads into the transport position. The light heads may be hot.

Hold the DOWN control until the mast is fully retracted into the chassis. The mast motor stops automatically.

For battery operation, switch off the battery power button.

For mains operation, switch off the AC circuit breaker and disconnect the power cable.

Engage the transport lock.

Lift each stabilizer RETURN latch and return the stabilizers to the transport position.

MAINTENANCE

Carry out maintenance only when the unit is switched off, disconnected from the mains supply and completely at rest. Routine and non-routine maintenance must be performed by authorised and competent personnel using appropriate personal protective equipment.

AFTER MORE THAN THREE MONTHS OF INACTIVITY

Inspect electrical connections, light heads, steel cables and the telescopic mast mechanism. Correct any damage before operation. Check the battery state of charge. Charge the battery if it is below 20%. For storage longer than three months, store the battery at approximately 50-70% charge to support service life.

TROUBLESHOOTING	
SPECIFICATION	**VALUE**
E01-E08 Charger	Connection or overheating fault. Confirm that charging takes place within the permitted temperature range and that the battery is connected. If the fault remains, contact the distributor.
E11-E15 Battery	Communication, overvoltage or undervoltage fault. Inspect battery connections and cables for damage or corrosion. Confirm that the battery is used within the permitted temperature range. Replace the battery if necessary.
E16-E18 Mast motor	Overcurrent or sensor fault. Check the mast and actuator for blockage or mechanical resistance. If the fault remains, contact the distributor.
E21 Light sensor	The sensor may be faulty or obstructed. Inspect and clean it. Replace it if the error remains.
E25 No battery	No battery is detected while AC power is on. Check battery installation, plug, terminals and battery condition. Replace the battery if faulty.
If several errors occur, the display cycles through the error codes together with normal operating data.	
AUDIBLE SIGNALS	
Limit position: the buzzer sounds when the mast reaches a travel limit.	
Power on or shutdown: one beep.	
Warning: short repeated beeps, for example if a motor fault is detected.	
Fault protection: continuous beeping, for example during motor overcurrent	

TECHNICAL SPECIFICATIONS	
Model	LED48000
Illuminated area	980 m^2
System power	300 W
Luminous flux	48,000 lm
Efficacy	160 lm/W
Color temperature	5000 K
Operating voltage	220-240 V AC, 50 Hz
Power factor	>0.92
Electrical protection class	Class I
Protection functions	Overvoltage, overtemperature and short-circuit protection
Input	IEC 60309, 230 V, 16 A, 2P+E
Dimmable	Yes
Ambient operating temperature	-10 °C to +45 °C
Storage temperature	-40 °C to +80 °C
Charging temperature	0 °C to +45 °C
Impact resistance	IK09
Ingress protection	IP65 light heads / IP54 chassis
Noise emission	<15 dB
Maximum height	3.8 m
Lifting system	Electric
Mobility	By hand, crane or forklift
Dimensions folded	340 × 385 × 1088 mm
Dimensions deployed	1303 × 1129 × 3810 mm
Wind resistance	30 m/s
Finish	UV-stabilized powder coating
Weight	38 kg without battery / 47 kg with battery

REGULATORY INFORMATION

In accordance with Directive 2012/19/EU on waste electrical and electronic equipment (WEEE), as amended, and applicable national regulations, this product is marked with the crossed-out wheeled-bin symbol. The product must be collected separately at the end of its service life and delivered to an appropriate collection point for electrical and electronic equipment. Proper disposal enables safe waste treatment and the recovery of valuable materials. Incorrect disposal may release hazardous substances and endanger human health and the environment. The manufacturer or importer participates in an applicable collection and recycling system so that the equipment can be returned and processed safely and responsibly.

A qualified person is a person with appropriate technical training, experience and valid authorization to carry out specific installation, operation or maintenance work on electrical and mechanical equipment. Electrical connections require valid competence for electrical equipment, installations and networks up to 1 kV. Supervision, acceptance, inspection and measurements require the qualifications prescribed by national legislation. Work at height requires valid training and authorization for the selected work method and equipment.

REXNORDIC

LED48000

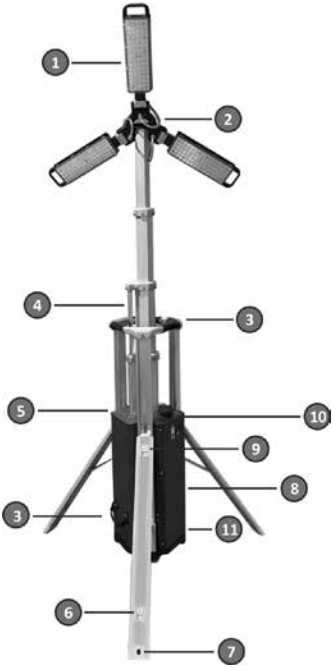



1	LED-valopäät
2	Ylävarsi
3	Kahvat
4	Sähkömasto
5	LED-näyttö
6	Vakaajan vapautussalpa
7	Vakaajan kiinnitysreiät
8	Akkutila
9	Vakaajan palautussalpa
10	Valoanturi
11	Puhkeamattomat pyörät

12	AC-sulake
13	Akun näyttö
14	Kirkkauden valitsin
15	AC-virtailmaisin
16	Suojamaadoitusliitin
17	Akun virtapainike
18	Valotilan valitsin
19	Maston ohjaus
20	AC-virtaliitäntä

5 VUODEN AMMATTITAKUU

Rex Nordicin LED-valaistustuotteet on suunniteltu ja valmistettu vaativiin ammattikäyttökohteisiin. Vakuutamme tuotteiden laadun kattavalla 5 vuoden takuulla, joka kattaa materiaalien ja työn viat normaaleissa käyttöolosuhteissa. Mikäli takuuaikana ilmenee valmistusvika, tuote korjataan tai vaihdetaan takuuehtojemme mukaisesti.

TURVALLISUUS

Valomasto on tarkoitettu tilapäiseen valaistukseen. Se on suunniteltu suojaamaan käyttäjää mahdollisimman hyvin, ja kaikki tärkeät turvatoiminnot on selkeästi merkitty. Käyttäjän tulee kuitenkin ymmärtää laitteen rajoitukset lukemalla tämä käyttöohje.

KÄYTTÖ SAA TAPAHTUA VAIN VALTUUTETUN JA PÄTEVÄN HENKILÖSTÖN TOIMESTA. LUE TÄMÄ KÄYTTÖOHJE HUOLELLISESTI ENNEN KÄYTTÖÄ VÄLTTÄÄKSESI HENKILÖVAHINGOT, LAITTEEN VAURIOITUMISEN TAI TAKUUN MENETYKSEN.

ASETA vakaajan jalat aina paikoilleen, lukitse ne ja varmista, että valomasto on tukevasti ja suorassa ennen kuin valopäät ja masto nostetaan ylös.
VARMISTA AINA että valomaston yläpuolella oleva alue on avoin ja vapaa ilmajohdoista sekä muista esteistä.
LASKE masto aina, kun sitä ei käytetä tai kun alueella odotetaan kovaa tuulta tai ukkosta.
KÄYTÄ AINA sähköliitäntöjä, joissa on suojamaadoitus ja vikavirtasuoja (RCD).
PIDÄ AINA valomaston ympäristö vapaana ihmisistä mastoa nostettaessa tai laskettaessa.
KÄYTÄ AINA suojakypärää ja asianmukaisia henkilösuojaimia mastoa käytettäessä.

ÄLÄ KOSKAAN pidä kiinni valopäistä tai maston osista mastoa nostettaessa tai laskettaessa.
ÄLÄ KOSKAAN käytä tai asenna valomastoa kovalla tuulella ilman, että vakaajan jalat on kiinnitetty maahan sopivilla ankkureilla kiinnitysreikien kautta.
ÄLÄ KOSKAAN käytä valomastoa, joka vaatii korjausta.
ÄLÄ KOSKAAN käytä valomastoa väsyneenä, hajamielisenä tai päihteiden vaikutuksen alaisena.
ÄLÄ KOSKAAN aseta lisäpainoja tai laitteita maston tai valopäiden päälle.
ÄLÄ KOSKAAN käytä kemikaaleja tai korkeapainevettä valomaston puhdistamiseen tai huuhteluun. Käytä vain matalapaineista vettä, joka vastaa tavallisen puutarhaletkun painetta.

VÄLTÄ katsomasta suoraan valonlähteeseen.

TURVAMERKINNÄT		
	TEKNISET TIEDOT	**ARVO**
	**Sähköisku**	Sähköiskun vaara.
	**Käsivamma**	Käden murskaantumis- tai puristumisvaara.
	**Lue käyttöohje**	Lue käyttöohjeet ennen käyttöä

KÄSITTELY JA KULJETUS

Laite on suunniteltu yhden henkilön siirrettäväksi ja käyttöönotettavaksi sekä kahden henkilön nostettavaksi. Käytä merkittyjä nosto- ja käsittelypisteitä. Nosturia tai trukkia käytettäessä noudata hyväksyttyä nostomenettelyä ja pidä henkilöstö poissa kuorman läheisyydestä.

ALKUTARKASTUS

Tarkista ennen jokaista käyttöä masto, ylävarsi, jalusta, sähkökaapelit, pistokkeet ja pistorasiat vaurioiden varalta. Kaikki viat vaativat välitöntä huoltoa. Älä käytä laitetta ennen kuin vika on korjattu.

SUOJAMAADOITUS

Verkkovirtaliitäntä on kytketty suojamaahan käyttäjän turvallisuuden varmistamiseksi. Jos tuleva virtalähde ei tarjoa suojamaadoitusta, laite on maadoitettava erikseen. Varmista aina suojamaadoitus paikallisten ja kansallisten määräysten mukaisesti.

SIJOITTAMINEN

Sijoita laite vakaalle ja tasaiselle alustalle siten, että etuosa osoittaa valaistavaan alueeseen. Tarkista ympäristö ja yläpuolinen tila ennen käyttöönottoa.



VALOMASTON VAKAUTTAMINEN

Nosta jokainen VAPAUTUS-salpa ja laske tukijalat maahan.

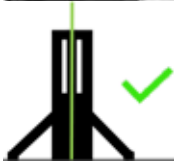

Säädä laitetta, kunnes jokainen tukijalka on tukevasti maassa ja masto on suorassa.



Voimakkaalla tuulella kiinnitä tukijalat maahan kiinnitysreikien kautta.

Älä nosta mastoa, elleivät kaikki tukijalat ole oikein asennettu.

KÄYNNISTÄMINEN



AKKUKÄYTTÖ

Paina ja pidä akkuvirran painiketta pohjassa aktivoidaksesi järjestelmän. 25 minuutin käyttämättömyyden jälkeen järjestelmä siirtyy lepotilaan akun säästämiseksi. Paina ja pidä akkuvirran painiketta pohjassa aktivoidaksesi järjestelmän uudelleen.



VERKKOKÄYTTÖ

1. Kytke laite sopivaan maadoitettuun 220–240 V AC, 50 Hz virtalähteeseen käyttämällä IC 60309, 230 V, 16 A, 2P+E -liitäntää.
2. Kytke verkkovirtakatkaisija päälle. Varmista, että verkkovirtailmaisin palaa.



VALOPÄIDEN SÄÄTÄMINEN

Laske masto säätökorkeudelle ennen valopäiden asennon muuttamista. Käytä kahvoja valopäiden kääntämiseen ja kulman säätämiseen. Pidä sormet poissa saranoista ja puristuskohdista.
Suuntaa valopäät ennen maston nostamista. Tarkat säädöt saa tehdä vain, kun se on turvallista.



MASTON NOSTAMINEN

Tarkista yläpuolinen tila.
Paina ja pidä YLÖS-ohjainta pohjassa, kunnes masto saavuttaa halutun korkeuden. Masto pysähtyy automaattisesti maksimikorkeudessa 3,8 m.
Pysäytä välittömästi, jos masto liikkuu epäsäännöllisesti tai kohtaa esteen.

VALOJEN KÄYTTÖ



MANUAALITILA

Valitse manuaalinen valotila.

Valitse haluttu teho: 10 %, 25 %, 50 %, 75 % tai 100 %.





PÄIVÄNVALOTUNNISTINTILA

Valitse päivänvalotunnistintila. Valotehoa ohjaa tällöin automaattisesti valotunnistin. Pidä tunnistin puhtaana ja esteettömänä.

AKUN LATAAMINEN

Akku alkaa latautua automaattisesti, kun laite kytketään verkkovirtaan.
Vihreä merkkivalo akun varaustilan näytössä osoittaa, että lataus on käynnissä.
Lataus noin 80 %:iin kestää noin 3,5 tuntia. Täysi lataus kestää noin 4,5 tuntia.
Latausaika ei muutu, olivatpa valot päällä tai pois päältä, eikä valitulla valoteholla ole vaikutusta.

Jos akkua ei ole asennettu, näytössä näkyy --- .

Lataa vain määritellyssä latauslämpötila-alueessa 0 °C – +45 °C.

AKUN KÄYTTÖAJAT 25 °C:SSA	
TEKNISET TIEDOT	**ARVO**
100 % teho	Noin 4 tuntia
75 % teho	Noin 6 tuntia
50 % teho	Noin 8 tuntia
25 % teho	Noin 16 tuntia
10 % teho	Noin 40 tuntia
Käyttöajat perustuvat ympäristön lämpötilaan 25 °C ja voivat vaihdella akun kunnon, lämpötilan ja muiden ympäristöolosuhteiden mukaan.	

AKUN VAIHTO



TÄRKEÄÄ! Sammuta valot ja laske masto kokonaan alas.

Irrota laite verkkovirrasta.



Avaa akkulokero.

Irrota akun virtapistoke.

Irrota akku turvallisia nostotapoja käyttäen.



Asenna uusi akku päinvastaisessa järjestyksessä ja varmista, että pistoke ja kiinnityskomponentit ovat kunnolla paikoillaan.

PYSÄYTYS JA KULJETUKSEEN VALMISTAUTUMINEN



Stabilisaattorin PALAUTUS-salpa

Aseta valotilan valitsin asentoon OFF.
Paina ALAS-ohjainta, kunnes masto pysähtyy valopään säätökorkeudelle.

Kahvoja käyttäen taita valopäät kuljetusasentoon. Valopäät voivat olla kuumia.

Paina ALAS-ohjainta, kunnes masto on kokonaan vetäytynyt rungon sisään. Maston moottori pysähtyy automaattisesti.

Akkukäytössä sammuta akun virtapainike.

Verkkokäytössä sammuta AC-sulake ja irrota virtajohto.

Lukitse kuljetuslukko.

Nosta jokaisen tukijalan RETURN-salpa ja palauta tukijalat kuljetusasentoon.

HUOLTO

Suorita huolto vain, kun laite on sammutettu, irrotettu verkkovirrasta ja täysin paikallaan. Säännöllinen ja satunnainen huolto tulee suorittaa valtuutetun ja pätevän henkilöstön toimesta asianmukaisia henkilösuojaimia käyttäen.

YLI KOLMEN KUUKAUDEN KÄYTTÄMÄTTÖMYYDEN JÄLKEEN
Tarkasta sähköliitännät, valopäät, teräskaapelit ja teleskooppimastomekanismi. Korjaa kaikki vauriot ennen käyttöä.
Tarkista akun varaustaso. Lataa akku, jos varaustaso on alle 20 %. Jos varastointi kestää yli kolme kuukautta, säilytä akku noin 50–70 % varauksella akun käyttöiän tukemiseksi.

VIANETSINTÄ	
TEKNISET TIEDOT	**ARVO**
E01-E08 Laturi	Liitäntä- tai ylikuumenemisvika. Varmista, että lataus tapahtuu sallitussa lämpötila-alueessa ja että akku on kytketty. Jos vika jatkuu, ota yhteyttä jälleenmyyjään.
E11-E15 Akku	Viestintä-, yli- tai alijännitevika. Tarkasta akun liitännät ja kaapelit vaurioiden tai korroosion varalta. Varmista, että akkua käytetään sallitussa lämpötila-alueessa. Vaihda akku tarvittaessa.
E16-E18 Masto-moottori	Ylivirta- tai anturivika. Tarkista masto ja toimilaite tukosten tai mekaanisen vastuksen varalta. Jos vika jatkuu, ota yhteyttä jälleenmyyjään.
E21 Valoanturi	Anturi voi olla viallinen tai tukossa. Tarkasta ja puhdista se. Vaihda se, jos virhe jatkuu.
E25 Ei akkua	Akkua ei havaita, vaikka verkkovirta on päällä. Tarkista akun asennus, pistoke, liittimet ja akun kunto. Vaihda akku, jos se on viallinen.
Jos useita virheitä ilmenee, näyttö kiertää virhekoodeja yhdessä normaalien käyttötietojen kanssa.	
ÄÄNIMERKIT	
Raja-asento: summeri soi, kun masto saavuttaa liikerajan.	
Virta päälle tai pois: yksi äänimerkki.	
Varoitus: lyhyitä toistuvia äänimerkkejä, esimerkiksi jos moottorivika havaitaan.	
Vikasuojaus: jatkuva äänimerkki, esimerkiksi moottorin ylivirran aikana	

TEKNISET TIEDOT	
Malli	LED48000
Valaistu alue	980 m^2
Järjestelmän teho	300 W
Valovirta	48,000 lm
Valotehokkuus	160 lm/W
Värilämpötila	5000 K
Käyttöjännite	220–240 V AC, 50 Hz
Tehokerroin	>0,92
Sähkösuojausluokka	Luokka I
Suojaustoiminnot	Ylijännite-, ylikuumenemis- ja oikosulkusuojaus
Tulo	IEC 60309, 230 V, 16 A, 2P+E
Himmennettävä	Kyllä
Ympäristön käyttölämpötila	-10 °C – +45 °C
Säilytyslämpötila	-40 °C – +80 °C
Latauslämpötila	0 °C – +45 °C
Iskunkestävyys	IK09
Kotelointiluokka	IP65 valopäät / IP54 runko
Melupäästö	<15 dB
Maksimikorkeus	3.8 m
Nostojärjestelmä	Sähköinen
Liikuteltavuus	Käsin, nosturilla tai trukilla
Mitat kokoon taitettuna	340 × 385 × 1088 mm
Mitat avattuna	1303 × 1129 × 3810 mm
Tuulenkestävyys	30 m/s
Pinta	UV-stabiloitu jauhemaalaus
Paino	38 kg ilman akkua / 47 kg akun kanssa

LAINSÄÄDÄNNÖLLISET TIEDOT

Tämän tuotteen merkinnät ovat direktiivin 2012/19/EU sähkö- ja elektroniikkalaiteromusta (SER), siihen tehtyjen muutosten ja sovellettavien kansallisten määräysten mukaiset, ja tuote on merkitty yliviivatulla jäteastian symbolilla. Tuote on kerättävä erikseen sen käyttöiän päätyttyä ja toimitettava asianmukaiseen sähkö- ja elektroniikkalaitteiden keräyspisteeseen. Oikea hävittäminen mahdollistaa turvallisen jätteenkäsittelyn ja arvokkaiden materiaalien talteenoton. Väärä hävittäminen voi vapauttaa vaarallisia aineita ja vaarantaa ihmisten terveyden sekä ympäristön. Valmistaja tai maahantuoja osallistuu soveltuvaan keräys- ja kierrätysjärjestelmään, jotta laitteet voidaan palauttaa ja käsitellä turvallisesti ja vastuullisesti.

Pätevä henkilö on henkilö, jolla on asianmukainen tekninen koulutus, kokemus ja voimassa oleva valtuutus suorittaa tiettyjä sähkö- ja mekaanisten laitteiden asennus-, käyttö- tai huoltotöitä. Sähköliitännät edellyttävät voimassa olevaa pätevyyttä sähköisiin laitteisiin, asennuksiin ja verkkoihin 1 kV:iin asti. Valvonta, hyväksyntä, tarkastus ja mittaukset edellyttävät kansallisessa lainsäädännössä määrättyä pätevyyttä. Korkealla työskentely edellyttää voimassa olevaa koulutusta ja valtuutusta valittuun työmenetelmään ja laitteisiin.

REXNORDIC

LED48000

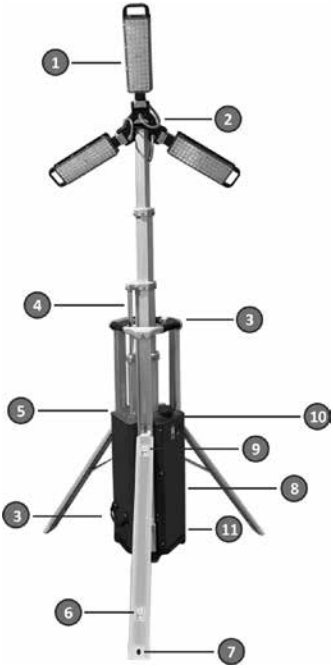



1	LED-ljushuvuden
2	Övre arm
3	Handtag
4	Elektrisk mast
5	Kontrollpanel
6	Stabilisatorns frigöringsspärr
7	Stabilisatorns jordspetshål
8	Batterifack
9	Stabilisatorns återgångsspärr
10	Ljussensor
11	Punkteringsfria hjul

12	AC-säkringsbrytare
13	Batteridisplay
14	Ljusstyrkeväljare
15	AC-strömindikator
16	Skyddsjordanslutning
17	Batteriströmbrytare
18	Ljuslägesväljare
19	Masthantering
20	AC-strömingång

5-ÅRS PROFESSIONELL GARANTI

Rex Nordic LED-belysningsprodukter är designade och tillverkade för krävande professionella användningsområden. Vi står bakom deras kvalitet med en omfattande 5-årsgaranti mot material- och tillverkningsfel under normala driftsförhållanden. Om ett tillverkningsfel uppstår under garantitiden kommer produkten att repareras eller bytas ut enligt vår garantipolicy.

SÄKERHET

Ljustornet är avsett för tillfällig belysning. Den är utformad för att skydda operatören så långt det är rimligt möjligt, och alla viktiga säkerhetsfunktioner är tydligt märkta. Operatören måste dock förstå utrustningens begränsningar genom att läsa denna manual.

DRIFT MÅSTE ALLTID UTFÖRAS AV AUKTORISERAD OCH KOMPETENT PERSONAL. LÄS DENNA MANUAL NOGGRANT INNAN DRIFT FÖR ATT UNDVIKA PERSONSKADA, UTRUSTNINGSSKADA ELLER ATT GARANTIN UPPHÖR ATT GÄLLA.

ALLTID fäll ut stabilisatorbenen, säkra deras lås och se till att ljustornet är ordentligt fastsatt och i nivå innan ljushuvudet och masten höjs.
ALLTID se till att området ovanför ljustornet är öppet och fritt från luftledningar och andra hinder.
SÄNK ALLTID masten när den inte används eller när kraftiga vindar eller åskväder förväntas i området.
ANVÄND ALLTID elanslutningar med skyddsjord och jordfelsbrytare (RCD).
HÅLL ALLTID området runt ljustornet fritt från personer när masten höjs eller sänks.
BÄR ALLTID skyddshjälm och lämplig personlig skyddsutrustning vid hantering av masten.

HÅLL ALDRIG i ljushuvudet eller mastsektionerna när masten höjs eller sänks.
ANVÄND ALDRIG ljustornet i stark vind utan att säkra stabilisatorbenen genom jordspetshålen med lämpliga markankare.
ANVÄND ALDRIG ett ljustorn som behöver repareras.
ANVÄND ALDRIG ljustornet när du är trött, distraherad eller påverkad av droger eller alkohol.
PLACERA ALDRIG extra vikt eller utrustning på masten eller ljushuvudet.
ANVÄND ALDRIG kemikalier eller högtrycksvatten för att rengöra eller skölja ljustornet. Använd endast lågtrycksvatten, motsvarande vanligt trädgårdsslangtryck.

UNDVIK att titta direkt in i ljuskällan.

SÄKERHETSETIKETTER		
	SPECIFIKATION	**VÄRDE**
	**Elektrisk stöt**	Risk för elektrisk stöt.
	**Handskada**	Risk för kläm- eller krosskada på handen.
	**Läs manualen**	Läs bruksanvisningen före användning

HANTERING OCH TRANSPORT

Enheten är utformad för att flyttas och placeras av en person och lyftas av två personer. Använd de angivna lyft- och hanteringspunkterna. Vid hantering med kran eller gaffeltruck, följ den godkända lyftproceduren och håll personal borta från lasten.

FÖRBEREDANDE KONTROLL

Innan varje användning, inspektera mast, topparm, bas, elkablar, kontakter och uttag för skador. Alla skador kräver omedelbar service. Använd inte enheten förrän felet har åtgärdats.

SKYDDSJORDNING

AC-ingången är ansluten till skyddsjord för operatörens säkerhet. Om den inkommande strömförsörjningen inte har skyddsjord måste enheten jordas separat. Se alltid till att skyddsjordning sker enligt lokala och nationella föreskrifter.

PLACERING

Placera enheten på en fast, plan yta med framsidan mot det område som ska belysas. Kontrollera omgivningen och fri höjd ovanför innan utplacering.

STABILISERA LJUSTORNET



Lyft varje FRIGÖR-spärr och sänk stabilisatorerna till marken.

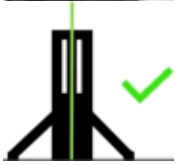

Justera enheten tills varje stabilisator står stadigt och tornet är i våg.



Vid stark vind, förankra stabilisatorbenen i marken genom hålen för markpinnar.

Höj inte masten om inte alla stabilisatorer är korrekt utplacerade.

STARTA UPP



BATTERIDRIFT
Tryck och håll in batteriets strömknapp för att aktivera systemet.
Efter 25 minuters inaktivitet går systemet in i viloläge för att spara batteri.
Tryck och håll in batteriets strömknapp för att återaktivera det.



NÄTDRIFT
1. Anslut enheten till ett lämpligt jordat 220–240 V AC, 50 Hz eluttag med IEC 60309, 230 V, 16 A, 2P+E-ingång.
2. Slå på AC-säkringen. Kontrollera att AC-strömindikatorn lyser.



KONFIGURERA LJUSHUVUDENA
Sänk masten till justeringshöjd innan du ändrar ljushuvudenas position. Använd handtagen för att vrida och vinkla ljushuvudena. Håll fingrar borta från gångjärn och klämrisker.
Rikta ljushuvudena innan du höjer masten. Finjusteringar får endast göras när det är säkert.



HÖJA MASTEN
Kontrollera fri höjd ovanför.
Tryck och håll in UPP-knappen tills masten når önskad höjd. Masten stannar automatiskt vid sin maximala höjd på 3,8 m. **Stoppa omedelbart om masten rör sig ojämnt eller stöter på ett hinder.**

ANVÄNDA LAMPORNA



MANUELLT LÄGE
Välj manuellt ljusläge.

Välj önskad uteffekt: 10 %, 25 %, 50 %, 75 % eller 100 %.

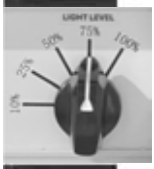



DAGSLJUSSENSORMODUS
Välj dagsljussensormodus.
Ljusutgången styrs då automatiskt av ljussensorn. Håll sensorn ren och fri från hinder.

LADDNING AV BATTERIET
Batteriet börjar laddas automatiskt när enheten är ansluten till nätström.
En grön indikator på batteriets laddningsdisplay visar att laddning pågår.
Laddning till cirka 80 % tar ungefär 3,5 timmar. En full laddning tar ungefär 4,5 timmar.
Laddningstiden är oförändrad oavsett om lamporna är på eller av och oavsett vald ljusutgång.

Om inget batteri är installerat visar displayen --- .

Ladda endast inom det angivna laddningstemperaturområdet 0 °C till +45 °C.

BATTERIETS DRIFTSTIDER VID 25 °C	
SPECIFIKATION	**VÄRDE**
100 % uteffekt	Cirka 4 timmar
75 % uteffekt	Cirka 6 timmar
50 % uteffekt	Cirka 8 timmar
25 % uteffekt	Cirka 16 timmar
10 % uteffekt	Cirka 40 timmar
Drifttiderna är baserade på en omgivningstemperatur på 25 °C och kan variera beroende på batteriets skick, temperatur och andra miljöförhållanden.	

BYTA BATTERIET



VIKTIGT! Stäng av lamporna och sänk masten helt.

Koppla bort enheten från nätströmmen.



Öppna batterifacket.

Koppla bort batteriets strömkontakt.

Ta bort batteriet med säker lyftteknik.



Installera det nya batteriet i omvänd ordning och kontrollera att kontakten och fästena sitter ordentligt.

STANNA OCH FÖRBERED FÖR TRANS-PORT



Stabilisator RETUR-lås

Ställ in ljuslägesväljaren på AV. Håll ned NER-kontrollen tills masten stannar vid ljushuvudets justeringshöjd.

Använd handtagen för att fälla in ljushuvudena i transportläget. Ljushuvudena kan vara varma.

Håll ned NER-kontrollen tills masten är helt indragen i chassit. Masthuvudmotorn stannar automatiskt.

Vid batteridrift, stäng av batteriets strömbrytare.

Vid nätdrift, stäng av AC-brytaren och koppla bort strömkabeln.

Aktivera transportlåset.

Lyft varje stabilisators RETURN-spärr och återför stabilisatorerna till transportläget.

UNDERHÅLL

Utför underhåll endast när enheten är avstängd, frånkopplad från nätet och helt i vila. Rutinerat och icke-rutinerat underhåll måste utföras av auktoriserad och kompetent personal med lämplig personlig skyddsutrustning.

EFTER MER ÄN TRE MÅNADERS INAKTIVITET

Inspektera elektriska anslutningar, ljushuvuden, stålkablar och den teleskopiska mastmekanismen. Åtgärda eventuella skador innan användning.

Kontrollera batteriets laddningsstatus. Ladda batteriet om det är under 20%. Vid förvaring längre än tre månader, förvara batteriet med cirka 50–70% laddning för att stödja livslängden.

FELSÖKNING	
SPECIFIKATION	**VÄRDE**
E01-E08 Laddare	Anslutnings- eller överhettningsfel. Kontrollera att laddning sker inom det tillåtna temperaturområdet och att batteriet är anslutet. Om felet kvarstår, kontakta distributören.
E11-E15 Batteri	Kommunikations-, över- eller underspänningsfel. Inspektera batterianslutningar och kablar för skador eller korrosion. Kontrollera att batteriet används inom det tillåtna temperaturområdet. Byt ut batteriet om det behövs.
E16-E18 Mastmotor	Överströms- eller sensorfel. Kontrollera masten och ställdonet för blockering eller mekaniskt motstånd. Om felet kvarstår, kontakta distributören.
E21 Ljussensor	Sensorn kan vara defekt eller blockerad. Inspektera och rengör den. Byt ut den om felet kvarstår.
E25 Inget batteri	Inget batteri upptäcks när nätströmmen är på. Kontrollera batteriinstallation, kontakt, poler och batteriets skick. Byt ut batteriet om det är felaktigt.
Om flera fel uppstår visar displayen felkoderna tillsammans med normala driftdata.	
LJUDSIGNALER	
Gränsläge: summern ljuder när masten når ett rörelsebegränsning.	
Start eller avstängning: en signal.	
Varning: korta upprepade signaler, till exempel om ett motorfel upptäcks.	
Felskydd: kontinuerlig signal, till exempel vid motoröverström	

TEKNISKA SPECIFIKATIONER	
SPECIFIKATION	**VÄRDE**
Modell	LED48000
Belyst yta	980 m^2
Systemeffekt	300 W
Ljusflöde	48,000 lm
Effektivitet	160 lm/W
Färgtemperatur	5000 K
Driftspänning	220–240 V AC, 50 Hz
Effektfaktor	>0,92
Elektrisk skyddsklass	Klass I
Skyddsfunktioner	Överspännings-, övertempera-tur- och kortslutningsskydd
Ingång	IEC 60309, 230 V, 16 A, 2P+E
Dimbar	Ja
Omgivningens driftstem-peratur	-10 °C till +45 °C
Förvaringstemperatur	-40 °C till +80 °C
Laddningstemperatur	0 °C till +45 °C
Slagtålighet	IK09
Ingångsskydd	IP65 lamphuvuden / IP54 chassi
Bullernivå	<15 dB
Maximal höjd	3.8 m
Lyftsystem	Elektrisk
Rörlighet	För hand, med kran eller truck
Mått hopfälld	340 × 385 × 1088 mm
Mått utfälld	1303 × 1129 × 3810 mm
Vindmotstånd	30 m/s
Finska	UV-stabiliserad pulverlack-ering
Vikt	38 kg utan batteri / 47 kg med batteri

REGULATORISK INFORMATION

I enlighet med direktiv 2012/19/EU om avfall från elektrisk och elektronisk utrustning (WEEE), med ändringar, samt tillämpliga nationella föreskrifter, är denna produkt märkt med symbolen för överkryssad soptunna på hjul. Produkten måste samlas in separat vid slutet av sin livslängd och lämnas till en lämplig insamlingsplats för elektrisk och elektronisk utrustning. Korrekt avfallshantering möjliggör säker behandling och återvinning av värdefulla material. Felaktig avfallshantering kan frigöra farliga ämnen och äventyra människors hälsa och miljön. Tillverkaren eller importören deltar i ett tillämpligt insamlings- och återvinningssystem så att utrustningen kan returneras och hanteras på ett säkert och ansvarsfullt sätt.

En behörig person är en person med lämplig teknisk utbildning, erfarenhet och giltig behörighet för att utföra specifika installations-, drifts- eller underhållsarbeten på elektrisk och mekanisk utrustning. Elektriska anslutningar kräver giltig kompetens för elektrisk utrustning, installationer och nätverk upp till 1 kV. Tillsyn, godkännande, inspektion och mätningar kräver de kvalifikationer som föreskrivs i nationell lagstiftning. Arbete på höjd kräver giltig utbildning och behörighet för vald arbetsmetod och utrustning.

REXNORDIC

LED48000

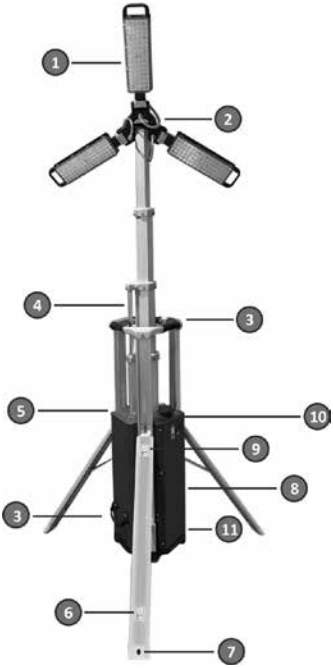



1	LED-lyshoder
2	Topparm
3	Håndtak
4	Elektrisk mast
5	Kontrollpanel
6	Stabilisatorutløser
7	Stabilisatorens jordspydhull
8	Batterirom
9	Stabilisatorens returlås
10	Lysføler
11	Punkteringsfrie hjul

12	AC-kretsbryter
13	Batterivisning
14	Lysstyrkevelger
15	AC-strømindikator
16	Beskyttelsesjordingsklemme
17	Batteristrømbryter
18	Lysmodusvelger
19	Mastkontroll
20	AC-strøminntak

5-ÅRS PROFESJONELL GARANTI

Rex Nordic LED-belysningsprodukter er designet og produsert for krevende profesjonelle bruksområder. Vi står bak kvaliteten med en omfattende 5-års garanti mot feil i materialer og utførelse under normale driftsforhold. Hvis det oppstår en produksjonsfeil i løpet av garantiperioden, vil produktet bli reparert eller erstattet i henhold til vår garantipolicy.

SIKKERHET

Lystårnet er ment for midlertidig belysning. Den er utformet for å beskytte operatøren så langt det er rimelig mulig, og alle viktige sikkerhetsfunksjoner er tydelig merket. Operatøren må imidlertid forstå utstyrets begrensninger ved å lese denne manualen.

DRIFT MÅ ALLTID UTFØRES AV AUTORISERT OG KOMPETENT PERSONELL. LES DENNE MANUALEN NØYE FØR BRUK FOR Å UNNGÅ PERSONSKADE, UTSTYRSSKADE ELLER AT GARANTIEN BLIR UGYLDIG.

ALLTID slå ut stabilisatorbena, sikre låsene og sørg for at lystårnet står stødig og i vater før lyshodet og masten heves.
ALLTID sørg for at området over lystårnet er åpent og fritt for luftledninger og andre hindringer.
ALLTID senk masten når den ikke er i bruk eller når det er ventet sterk vind eller tordenvær i området.
ALLTID bruk elektriske tilkoblinger med beskyttelsesjording og jordfeilbryter (RCD).
ALLTID hold området rundt lystårnet fritt for personer mens masten heves eller senkes.
ALLTID bruk vernehjelm og egnet personlig verneutstyr når du betjener masten.

ALDRI hold i lyshodet eller mastseksjonene mens masten heves eller senkes.
ALDRI slå ut eller bruk lystårnet i sterk vind uten å sikre stabilisatorbena gjennom jordspydhullene med egnede jordankere.
ALDRI bruk et lystårn som trenger reparasjon.
ALDRI bruk lystårnet når du er trøtt, ukonsentrert eller påvirket av rusmidler eller alkohol.
ALDRI plasser ekstra vekt eller utstyr på masten eller lyshodet.
ALDRI bruk kjemikalier eller høytrykksspyler for å rengjøre eller skylle lystårnet. Bruk kun vann med lavt trykk, tilsvarende vanlig hageslangetrykk.

UNNGÅ å se direkte inn i lyskilden.

SIKKERHETSMERKER		
	SPESIFIKASJON	**VERDI**
	**Elektrisk støt**	Fare for elektrisk støt.
	**Håndskade**	Fare for knusing eller klemming av hånden.
	**Les manualen**	Les bruksanvisningen før bruk

HÅNDTERING OG TRANSPORT

Enheten er designet for å flyttes og settes opp av én person og løftes av to personer. Bruk de angitte løfte- og håndteringspunktene. Ved håndtering med kran eller gaffeltruck, følg godkjent løfteprosedyre og hold personell unna lasten.

FORHÅNDSSJEKK

Før hver bruk, inspiser masten, topparmen, basen, elektriske kabler, plugger og stikkontakter for skader. Eventuelle skader krever umiddelbar service. Ikke bruk enheten før feilen er rettet.

BESKYTTELSESJORDING

AC-inntaket er koblet til beskyttelsesjord for operatørens sikkerhet. Hvis den tilførte strømforsyningen ikke gir beskyttelsesjording, må enheten jordes separat. Sørg alltid for beskyttelsesjording i henhold til lokale og nasjonale forskrifter.

PLASSERING

Plasser enheten på et fast, jevnt underlag med fronten vendt mot området som skal belyses. Kontroller området rundt og fri høyde over før oppstilling.

STABILISERING AV LYSTÅRNET



Løft hver UTLØSER-lås og senk stabilisatorene til bakken.

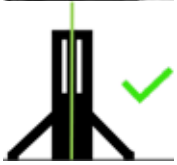

Juster enheten til alle stabilisatorene står støtt og tårnet er i vater.



Ved sterk vind, fest stabilisatorbena til bakken gjennom hullene for jordspyd.

Ikke hev masten med mindre alle stabilisatorene er korrekt utplassert.

OPPSTART



BATTERIDRIFT
Trykk og hold inne batteriets strøm-knapp for å aktivere systemet.
Etter 25 minutter uten bruk går systemet i hvilemodus for å spare batteristrøm.
Trykk og hold inne batteriets strøm-knapp for å reaktivere det.



NETTDRIFT
1. Koble enheten til en egnet jordet 220–240 V AC, 50 Hz strømforsyning ved å bruke IEC 60309, 230 V, 16 A, 2P+E-inntaket.
2. Slå på AC-automatsikringen. Bekreft at AC-strømindikatoren lyser.

KONFIGURERING AV LYSKASTERNE
Senk masten til justeringshøyde før du endrer posisjonen til lyskasterne. Bruk håndtakene for å rotere og vinkle lyskasterne. Hold fingrene unna hengsler og klemfarepunkter.



Rett inn lyskasterne før du hever masten. Finjusteringer må kun utføres når det er trygt å gjøre det.

HEVING AV MASTEN
Kontroller fri høyde over enheten.
Trykk og hold inne OPP-knappen til masten når ønsket høyde. Masten stopper automatisk på sin maksimale høyde på 3,8 m. **Stopp umiddelbart hvis masten beveger seg uregelmessig eller møter en hindring.**



BETJENING AV LYSENE



MANUELL MODUS
Velg manuell lysmodus.

Velg ønsket lysstyrke: 10 %, 25 %, 50 %, 75 % eller 100 %.

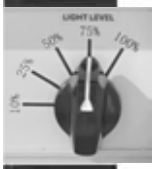



DAGSLYSSENSORMODUS
Velg dagslyssensormodus.
Lysstyrken kontrolleres da automatisk av lyssensoren. Hold sensoren ren og fri for hindringer.

LADING AV BATTERIET
Batteriet begynner å lade automatisk når enheten er koblet til strømnettet.
En grønn indikator på batteriets ladestatusdisplay viser at ladingen er aktiv.
Lading til omtrent 80 % tar ca. 3,5 timer. Full opplading tar ca. 4,5 timer.
Ladetiden er uendret uansett om lysene er på eller av og uavhengig av valgt lysstyrke.

Hvis det ikke er installert batteri, viser displayet --- .

Lad kun innenfor det angitte temperaturområdet for lading på 0 °C til +45 °C.

BATTERIETS DRIFTSTIDER VED 25 °C	
SPESIFIKASJON	**VERDI**
100 % lysstyrke	Ca. 4 timer
75 % lysstyrke	Ca. 6 timer
50 % lysstyrke	Ca. 8 timer
25 % lysstyrke	Ca. 16 timer
10 % lysstyrke	Ca. 40 timer
Driftstidene er basert på en omgivelsestemperatur på 25 °C og kan variere avhengig av batteriets tilstand, temperatur og andre miljøforhold.	

BYTTE AV BATTERIET



VIKTIG! Slå av lysene og senk masten helt ned.

Koble enheten fra strømnettet.



Åpne batterirommet.

Koble fra batteriets strømkontakt.

Fjern batteriet ved å bruke sikker løfteteknikk.



Installer det nye batteriet i motsatt rekkefølge og kontroller at kontakten og festekomponentene er sikre.

STANS OG KLARGJØRING FOR TRANSPORT



Stabilisator RETURN-lås

Sett lysmodusvelgeren til AV. Hold nede NED-kontrollen til masten stopper ved høyden for justering av lysene.

Bruk håndtakene til å folde lysene inn i transportposisjon. Lysene kan være varme.

Hold nede NED-kontrollen til masten er helt trukket inn i chassiset. Mastmotoren stopper automatisk.

For batteridrift, slå av batteriets strømbryter.

For nettdrift, slå av vekselstrømsbryteren og koble fra strømkabelen.

Aktiver transportlåsen.

Løft hver stabilisators RETURN-lås og sett stabilisatorene tilbake i transportposisjon.

VEDLIKEHOLD

Utfør vedlikehold kun når enheten er slått av, frakoblet strømnettet og helt i ro. Rutinemessig og ikke-rutinemessig vedlikehold må utføres av autorisert og kompetent personell med egnet personlig verneutstyr.

ETTER MER ENN TRE MÅNEDERS INAKTIVITET

Inspiser elektriske tilkoblinger, lampehoder, stålkabler og den teleskopiske mastmekanismen. Utbedre eventuelle skader før bruk. Sjekk batteriets ladenivå. Lad batteriet hvis det er under 20 %. Ved lagring i mer enn tre måneder, oppbevar batteriet med omtrent 50–70 % lading for å støtte levetiden.

FEILSØKING	
SPESIFIKASJON	**VERDI**
E01–E08 Lader	Tilkoblings- eller overopphetingsfeil. Bekreft at lading skjer innenfor det tillatte temperaturområdet og at batteriet er tilkoblet. Hvis feilen vedvarer, kontakt distributøren.
E11–E15 Batteri	Kommunikasjons-, over- eller underspenningsfeil. Inspiser batteritilkoblinger og kabler for skader eller korrosjon. Bekreft at batteriet brukes innenfor det tillatte temperaturområdet. Bytt ut batteriet om nødvendig.
E16–E18 Mastemotor	Overstrøms- eller sensorfeil. Sjekk masten og aktuatoren for blokkering eller mekanisk motstand. Hvis feilen vedvarer, kontakt distributøren.
E21 Lyssensor	Sensoren kan være defekt eller tildekket. Inspiser og rengjør den. Bytt den ut hvis feilen vedvarer.
E25 Ingen batteri	Ingen batteri oppdaget mens AC-strøm er på. Sjekk batteriinstallasjon, plugg, terminaler og batteriets tilstand. Bytt ut batteriet hvis det er defekt.
Hvis flere feil oppstår, vil displayet veksle mellom feilkodene sammen med normale driftsdata.	
HØRBARE SIGNALER	
Endeposisjon: summeren lyder når masten når en bevegelsesgrense.	
Slå på eller av: ett pip.	
Advarsel: korte gjentatte pip, for eksempel hvis en motorfeil oppdages.	
Feilbeskyttelse: kontinuerlig piping, for eksempel ved motoroverstrøm	

TEKNISKE SPESIFIKASJONER	
SPESIFIKASJON	**VERDI**
Modell	LED48000
Opplyst område	980 m^2
Systemeffekt	300 W
Lysstrøm	48,000 lm
Effektivitet	160 lm/W
Fargetemperatur	5000 K
Driftsspenning	220–240 V AC, 50 Hz
Effektfaktor	>0,92
Elektrisk beskyttelsesklasse	Klasse I
Beskyttelsesfunksjoner	Overspennings-, overtemperatur- og kortslutningsbeskyttelse
Inngang	IEC 60309, 230 V, 16 A, 2P+E
Dimmbar	Ja
Omgivelsestemperatur ved drift	-10 °C til +45 °C
Lagringstemperatur	-40 °C til +80 °C
Ladetemperatur	0 °C til +45 °C
Slagfasthet	IK09
Inntrengningsbeskyttelse	IP65 lampehoder / IP54 chassis
Støyutslipp	<15 dB
Maksimal høyde	3.8 m
Løftesystem	Elektrisk
Mobilitet	For hånd, kran eller gaffeltruck
Dimensjoner sammenfoldet	340 × 385 × 1088 mm
Dimensjoner utplassert	1303 × 1129 × 3810 mm
Vindmotstand	30 m/s
Overflatebehandling	UV-stabilisert pulverlakkering
Vekt	38 kg uten batteri / 47 kg med batteri

REGULATORISK INFORMASJON

I samsvar med direktiv 2012/19/EU om avfall fra elektrisk og elektronisk utstyr (WEEE), med endringer, og gjeldende nasjonale forskrifter, er dette produktet merket med symbolet for overkrysset avfallsbeholder på hjul. Produktet må samles inn separat ved slutten av sin levetid og leveres til et egnet innsamlingspunkt for elektrisk og elektronisk utstyr. Korrekt avhending muliggjør sikker behandling av avfall og gjenvinning av verdifulle materialer. Feil avhending kan frigjøre farlige stoffer og sette menneskers helse og miljøet i fare. Produsenten eller importøren deltar i et relevant innsamlings- og resirkuleringssystem slik at utstyret kan returneres og behandles trygt og ansvarlig.

En kvalifisert person er en person med passende teknisk opplæring, erfaring og gyldig autorisasjon til å utføre spesifikke installasjons-, drifts- eller vedlikeholdsoppgaver på elektrisk og mekanisk utstyr. Elektriske tilkoblinger krever gyldig kompetanse for elektrisk utstyr, installasjoner og nettverk opp til 1 kV. Tilsyn, godkjenning, inspeksjon og målinger krever kvalifikasjoner foreskrevet av nasjonal lovgivning. Arbeid i høyden krever gyldig opplæring og autorisasjon for valgt arbeidsmetode og utstyr.

REXNORDIC

LED48000

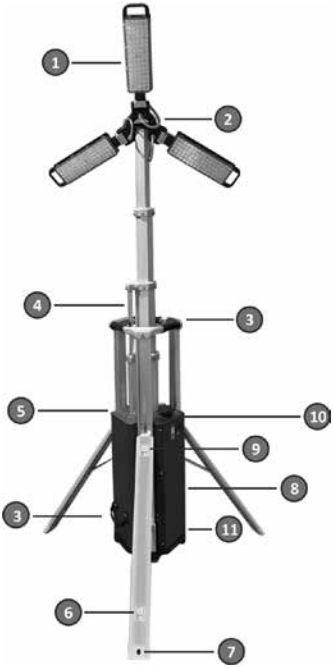



1	LED-lyshoveder
2	Toparm
3	Håndtag
4	Elektrisk mast
5	Kontrolpanel
6	Stabilisatorudløser
7	Stabilisatorpløk-huller
8	Batterirum
9	Stabilisator-returlås
10	Lysføler
11	Punkterfri hjul

12	AC-afbryder
13	Batteri display
14	Lysstyrkevælger
15	AC-strømindikator
16	Beskyttelsesjordterminal
17	Batteritænd/sluk-knap
18	Lysindstillingvælger
19	Masthestyring
20	AC-strømindgang

5-ÅRS PROFESSIONEL GARANTI

Rex Nordic LED-belysningsprodukter er designet og fremstillet til krævende professionelle anvendelser. Vi står inde for deres kvalitet med en omfattende 5-års garanti mod fejl i materialer og udførelse under normale driftsforhold. Hvis der opstår en fabrikationsfejl i garantiperioden, vil produktet blive repareret eller udskiftet i henhold til vores garantipolitik.

SIKKERHED

Lystårnet er beregnet til midlertidig belysning. Det er designet til at beskytte operatøren så vidt muligt, og alle vigtige sikkerhedsfunktioner er tydeligt mærket. Operatøren skal dog forstå udstyrets begrænsninger ved at læse denne manual.

BETJENING SKAL ALTID UDFØRES AF AUTORISERET OG KOMPETENT PERSONALE. LÆS DENNE MANUAL GRUNDIGT FØR BRUG FOR AT UNDGÅ PERSONSKADE, UDSTYRSSKADE ELLER UGYLDIGGØRELSE AF GARANTIEN.

ALDRIG undlad at udskyde stabilisatorbenene, sikre deres låse og sørge for, at lystårnet står fast og i vater, før lyshovedet og masten hæves.
SØRG ALTID for, at området over lystårnet er åbent og fri for ledninger og andre forhindringer.
SÆNK ALTID masten, når den ikke er i brug, eller når der forventes kraftig vind eller tordenvejr i området.
BRUG ALTID elektriske forbindelser med beskyttelsesjord og fejlstrømsafbryder (RCD).
HOLD ALTID området omkring lystårnet fri for personer, mens masten hæves eller sænkes.
BÆR ALTID sikkerhedshjelm og passende personlige værnemidler, når masten betjenes.

HOLD ALDRIG i lyshovedet eller mastesektionerne, mens masten hæves eller sænkes.
UDSÆT ALDRIG lystårnet for kraftig vind uden at sikre stabilisatorbenene gennem pløk-hullerne med egnede jordankre.
BETJEN ALDRIG et lystårn, der kræver reparation.
BETJEN ALDRIG lystårnet, når du er træt, uopmærksom eller påvirket af medicin eller alkohol.
PLACER ALDRIG ekstra vægt eller udstyr på masten eller lyshovedet.
BRUG ALDRIG kemikalier eller højtryksvand til at rengøre eller skylle lystårnet. Brug kun lavtryksvand, svarende til almindeligt haveslangetryk.

UNDGÅ at se direkte ind i lyskilden.

SIKKERHEDSMÆRKATER		
	SPECIFIKATION	**VÆRDI**
	**Elektrisk stød**	Risiko for elektrisk stød.
	**Håndskade**	Risiko for at få hånden klemt eller i klemme.
	**Læs manualen**	Læs brugsanvisningen før brug

HÅNDTERING OG TRANSPORT

Enheden er designet til at blive flyttet og opstillet af én person og løftet af to personer. Brug de angivne løfte- og håndteringspunkter. Ved håndtering med kran eller gaffeltruck, følg den godkendte løfteprocedure og hold personale væk fra lasten.

INDLEDENDE KONTROL

Før hver brug, inspicer mast, toparm, base, elektriske kabler, stik og stikkontakter for skader. Enhver skade kræver øjeblikkelig service. Betjen ikke enheden, før fejlen er udbedret.

BESKYTTELSESJORD

AC-indgangen er forbundet til beskyttelsesjord for operatørens sikkerhed. Hvis den tilsluttede strømforsyning ikke har beskyttelsesjord, skal enheden jordes separat. Sørg altid for beskyttelsesjord i henhold til lokale og nationale forskrifter.

PLACERING

Placer enheden på et fast, plant underlag med fronten mod det område, der skal oplyses. Kontroller det omkringliggende område og frihøjde før opstilling.

STABILISERING AF LYSTÅRNET



Løft hver UDLØSER-lås og sænk stabilisatorerne til jorden.

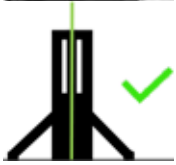

Juster enheden, indtil alle stabilisatorer står fast, og tårnet er i vater.



Ved kraftig vind, fastgør stabilisatorbenene til jorden gennem pløk-hullerne.

Hæv ikke masten, medmindre alle stabilisatorer er korrekt udslået.

OPSTART



BATTERIDRIFT
Tryk og hold batteriets tænd/sluk-knap nede for at aktivere systemet.
Efter 25 minutters inaktivitet går systemet i dvaletilstand for at spare batteri.
Tryk og hold batteriets tænd/sluk-knap nede for at genaktivere det.



NETDRIFT
1. Tilslut enheden til en passende jordet 220–240 V AC, 50 Hz strømforsyning ved hjælp af IEC 60309, 230 V, 16 A, 2P+E indgang.
2. Tænd for AC-afbryderen. Kontroller, at AC-strømindikatoren lyser.



KONFIGURATION AF LYGTEHOVEDERNE
Sænk masten til justeringshøjde, før du ændrer lygtehovedets position.
Brug håndtagene til at dreje og vinkle lygtehovederne. Hold fingrene væk fra hængsler og klemfarepunkter.
Ret lygtehovederne ind, før masten hæves. Finjusteringer må kun foretages, når det er sikkert.



HÆVNING AF MASTEN
Kontroller frihøjden over enheden.
Tryk og hold OP-knappen nede, indtil masten når den ønskede højde. Masten stopper automatisk ved sin maksimale højde på 3,8 m. **Stop straks, hvis masten bevæger sig ujævnt eller støder på en forhindring.**

BETJENING AF LYSENE



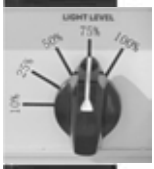

MANUEL TILSTAND
Vælg manuel lystilstand.

Vælg den ønskede lysstyrke: 10 %, 25 %, 50 %, 75 % eller 100 %.



DAGSLYSSENSOR-TILSTAND
Vælg dagslyssensor-tilstand.
Lysstyrken styres herefter automatisk af lyssensoren. Hold sensoren ren og fri for forhindringer.

OPLADNING AF BATTERIET
Batteriet begynder automatisk at oplade, når enheden tilsluttes netstrøm.
En grøn indikator på batteriets opladningsdisplay viser, at opladning er aktiv.
Opladning til cirka 80 % tager omkring 3,5 timer. En fuld opladning tager omkring 4,5 timer.
Opladningstiden er uændret, uanset om lyset er tændt eller slukket, og uanset den valgte lysstyrke.

Hvis der ikke er installeret et batteri, viser displayet --- .

Oplad kun inden for det angivne temperaturområde for opladning på 0 °C til +45 °C.

BATTERIETS DRIFTSTIDER VED 25 °C	
SPECIFIKATION	**VÆRDI**
100 % lysstyrke	Ca. 4 timer
75 % lysstyrke	Ca. 6 timer
50 % lysstyrke	Ca. 8 timer
25 % lysstyrke	Ca. 16 timer
10 % lysstyrke	Ca. 40 timer
Driftstiderne er baseret på en omgivelsestemperatur på 25 °C og kan variere afhængigt af batteriets tilstand, temperatur og andre miljøforhold.	

UDSKIFTNING AF BATTERIET



VIGTIGT! Sluk for lyset og sænk masten helt ned.

Afbryd enheden fra netstrømmen.



Åbn batterirummet.

Afbryd batteriets strømstik.

Fjern batteriet ved at bruge sikker løfteteknik.



Installer det nye batteri i omvendt rækkefølge og kontroller, at stik og fastgørelsesdele sidder korrekt.

STOP OG FORBEREDELSE TIL TRANSPORT



Stabilisator RETURN lås

Sæt lystilstandsvælgeren på OFF. Hold NED-knappen nede, indtil masten stopper ved justeringshøjden for lygtehovedet.

Brug håndtagene til at folde lygtehovederne ind i transportpositionen. Lygtehovederne kan være varme.

Hold NED-knappen nede, indtil masten er helt trukket ind i chassiset. Mastmotoren stopper automatisk.

Ved batteridrift skal du slukke for batteriets tænd/sluk-knap.

Ved netdrift skal du slukke for AC-afbryderen og afbryde strømkablet.

Aktivér transportlåsen.

Løft hver stabilisators RETURN-lås og før stabilisatorerne tilbage til transportpositionen.

VEDLIGEHOLDELSE

Udfør kun vedligeholdelse, når enheden er slukket, afbrudt fra strømforsyningen og helt i ro. Rutinemæssig og ikke-rutinemæssig vedligeholdelse skal udføres af autoriseret og kompetent personale med passende personlige værnemidler.

EFTER MERE END TRE MÅNEDERS INAKTIVITET

Inspicer elektriske forbindelser, lampehoveder, stålkabler og det teleskopiske mastemekanisme. Udbedr eventuelle skader før brug. Kontroller batteriets opladningstilstand. Oplad batteriet, hvis det er under 20%. Ved opbevaring i mere end tre måneder, opbevar batteriet med cirka 50-70% opladning for at forlænge levetiden.

FEJLFINDING	
SPECIFIKATION	**VÆRDI**
E01-E08 Oplader	Forbindelses- eller overophedningsfejl. Bekræft, at opladning sker inden for det tilladte temperaturområde, og at batteriet er tilsluttet. Hvis fejlen fortsætter, kontakt distributøren.
E11-E15 Batteri	Kommunikations-, over- eller under spændingsfejl. Inspicer batteriforbindelser og kabler for skader eller korrosion. Bekræft, at batteriet bruges inden for det tilladte temperaturområde. Udskift batteriet om nødvendigt.
E16-E18 Mastemotor	Overstrøms- eller sensorfejl. Kontroller masten og aktuatoren for blokering eller mekanisk modstand. Hvis fejlen fortsætter, kontakt distributøren.
E21 Lyssensor	Sensore kan være defekt eller blokeret. Inspicer og rengør den. Udskift den, hvis fejlen fortsætter.
E25 Intet batteri	Intet batteri registreres, mens netstrømmen er tilsluttet. Kontroller batteriinstallation, stik, terminaler og batteriets tilstand. Udskift batteriet, hvis det er defekt.
Hvis flere fejl opstår, vil displayet skifte mellem fejlkoderne sammen med normale driftsdata.	
HØRBARE SIGNALER	
Slutposition: summeren lyder, når masten når en bevægelsesgrænse.	
Tænd eller sluk: et bip.	
Advarsel: korte gentagne bip, for eksempel hvis en motorfejl registreres.	
Fejlbeskyttelse: kontinuerlige bip, for eksempel ved motoroverstrøm	

TEKNISKE SPECIFIKATIONER	
SPECIFIKATION	**VÆRDI**
Model	LED48000
Oplyst område	980 m^2
Systemeffekt	300 W
Lysstrøm	48,000 lm
Effektivitet	160 lm/W
Farvetemperatur	5000 K
Driftsspænding	220-240 V AC, 50 Hz
Effektfaktor	>0,92
Elektrisk beskyttelsesklasse	Klasse I
Beskyttelsesfunktioner	Overspændings-, overtemperatur- og kortslutningsbeskyttelse
Indgang	IEC 60309, 230 V, 16 A, 2P+E
Dæmpbar	Ja
Omgivende driftstemperatur	-10 °C til +45 °C
Opbevaringstemperatur	-40 °C til +80 °C
Opladningstemperatur	0 °C til +45 °C
Slagfasthed	IK09
Indtrængningsbeskyttelse	IP65 lampehoveder / IP54 chassis
Støjudledning	<15 dB
Maksimal højde	3.8 m
Løftesystem	Elektrisk
Mobilitet	Manuelt, med kran eller gaffeltruck
Dimensioner sammenfoldet	340 × 385 × 1088 mm
Dimensioner udfoldet	1303 × 1129 × 3810 mm
Vindmodstand	30 m/s
Overfladebehandling	UV-stabiliseret pulverlakering
Vægt	38 kg uden batteri / 47 kg med batteri

REGULATORISKE OPLYSNINGER

I overensstemmelse med direktiv 2012/19/EU om affald af elektrisk og elektronisk udstyr (WEEE), som ændret, og gældende nationale regler, er dette produkt mærket med det overkrydsede skraldespandssymbol. Produktet skal indsamles separat ved slutningen af dets levetid og afleveres til et passende indsamlingssted for elektrisk og elektronisk udstyr. Korrekt bortskaffelse muliggør sikker affaldsbehandling og genvinding af værdifulde materialer. Forkert bortskaffelse kan frigive farlige stoffer og bringe menneskers sundhed og miljøet i fare. Producenten eller importøren deltager i et relevant indsamlings- og genanvendelsessystem, så udstyret kan returneres og behandles sikkert og ansvarligt.

En kvalificeret person er en person med passende teknisk uddannelse, erfaring og gyldig autorisation til at udføre specifikt installations-, drifts- eller vedligeholdelsesarbejde på elektrisk og mekanisk udstyr. Elektriske tilslutninger kræver gyldig kompetence til elektrisk udstyr, installationer og netværk op til 1 kV. Tilsyn, godkendelse, inspektion og målinger kræver de kvalificationer, der er foreskrevet i national lovgivning. Arbejder i højden kræver gyldig uddannelse og autorisation til den valgte arbejdsmetode og det valgte udstyr.

REX NORDIC

LED48000

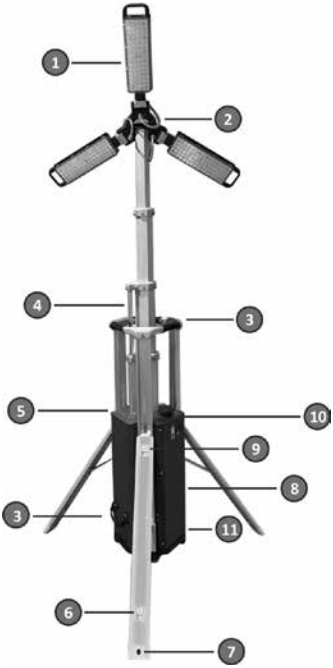



1	LED-lichtkoppen
2	Bovenarm
3	Handgrepen
4	Elektrische mast
5	Bedieningspaneel
6	Ontgrendelingspal stabilisator
7	Stabilisatorpaalgaten
8	Batterijcompartiment
9	Terugkeerpal stabilisator
10	Lichtsensor
11	Lekvrije wielen

12	AC-zekering
13	Batterijdisplay
14	Helderheidsselector
15	AC-stroomindicator
16	Aardingsaansluiting
17	Batterij-aan/uitknop
18	Lichtmodusselector
19	Mastbediening
20	AC-stroominlaat

5-JARIGE PROFESSIONELE GARANTIE

Rex Nordic LED-verlichtingsproducten zijn ontworpen en vervaardigd voor veeleisende professionele toepassingen. Wij staan achter hun kwaliteit met een uitgebreide 5-jarige garantie tegen defecten in materialen en vakmanschap onder normale gebruiksomstandigheden. Mocht er tijdens de garantieperiode een fabricagefout optreden, dan wordt het product gerepareerd of vervangen volgens ons garantiebeleid.

VEILIGHEID

De lichtmast is bedoeld voor tijdelijke verlichting. Hij is ontworpen om de bediener zo goed mogelijk te beschermen, en alle belangrijke veiligheidsfuncties zijn duidelijk gelabeld. De bediener moet echter de beperkingen van het apparaat begrijpen door deze handleiding te lezen.

BEDIENING MOET ALTIJD WORDEN UITGEVOERD DOOR GEAUTORISEERD EN BEKWAAM PERSONEEL. LEES DEZE HANDLEIDING ZORGVULDIG DOOR VOOR GEBRUIK OM PERSOONLIJK LETSEL, SCHADE AAN APPARATUUR OF HET VERVALLEN VAN DE GARANTIE TE VOORKOMEN.

ALTIJD de stabilisatorpoten uitklappen, hun vergrendelingen vastzetten en ervoor zorgen dat de lichtmast stevig vaststaat en waterpas is voordat de lichtkop en mast omhoog worden gebracht.
ALTIJD ervoor zorgen dat het gebied boven de lichtmast open is en vrij van bovenleidingen en andere obstakels.
ALTIJD de mast laten zakken wanneer deze niet in gebruik is of wanneer er harde wind of onweersbuien worden verwacht in het gebied.
ALTIJD elektrische aansluitingen gebruiken met beschermende aarding en een aardlekschakelaar (RCD).
ALTIJD het gebied rond de lichtmast vrijhouden van mensen tijdens het omhoog of omlaag brengen van de mast.
ALTIJD een veiligheidshelm en geschikte persoonlijke beschermingsmiddelen dragen bij het bedienen van de mast.

NOOIT de lichtkop of mastdelen vasthouden tijdens het omhoog of omlaag brengen van de mast.
NOOIT de lichtmast uitklappen of bedienen bij harde wind zonder de stabilisatorpoten via de paalgaten vast te zetten met geschikte grondankers.
NOOIT een lichtmast bedienen die gerepareerd moet worden.
NOOIT de lichtmast bedienen als u moe, afgeleid of onder invloed van drugs of alcohol bent.
NOOIT extra gewicht of apparatuur op de mast of lichtkop plaatsen.
NOOIT chemische middelen of hogedrukwater gebruiken om de lichtmast schoon te maken of te spoelen. Gebruik alleen water met lage druk, vergelijkbaar met normale tuinslangdruk.

VOORKOM dat u rechtstreeks in de lichtbron kijkt.

VEILIGHEIDSLABELS		
	SPECIFICATIE	**WAARDE**
	**Elektrische schok**	Risico op elektrische schok.
	**Handletsel**	Risico op beknelling of kneuzing van de hand.
	**Lees de handleiding**	Lees de gebruiksaanwijzing vóór gebruik

HANTEREN EN TRANSPORT

Het apparaat is ontworpen om door één persoon te worden verplaatst en opgesteld, en door twee personen te worden opgetild. Gebruik de aangewezen hijs- en handgrepen. Volg bij het gebruik van een kraan of heftruck de goedgekeurde hijsprocedure en houd personeel uit de buurt van de last.

VOORLOPIGE CONTROLE

Controleer vóór elk gebruik de mast, bovenarm, basis, elektrische kabels, stekkers en stopcontacten op schade. Elke schade vereist onmiddellijke service. Gebruik het apparaat niet totdat de storing is verholpen.

BESCHERMINGSAARDING

De AC-ingang is aangesloten op de beschermingsaarde voor de veiligheid van de gebruiker. Als de inkomende stroomvoorziening geen beschermingsaarding biedt, moet het apparaat apart worden geaard. Zorg altijd voor beschermingsaarding volgens de lokale en nationale voorschriften.

POSITIONEREN

Plaats het apparaat op een stevige, vlakke ondergrond met de voorkant naar het te verlichten gebied. Controleer het omliggende gebied en de vrije ruimte boven het apparaat vóór gebruik.



DE LICHTMAST STABILISEREN

Trek elke ONTGRENDELINGS-hendel omhoog en laat de stabilisatoren op de grond zakken.

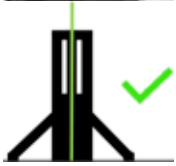

Stel het apparaat af totdat elke stabilisator stevig ondersteund is en de mast waterpas staat.



Bevestig bij harde wind de stabilisatorpoten aan de grond via de haringgaten.

Verhoog de mast niet tenzij alle stabilisatoren correct zijn geplaatst.

INSCHAKELEN



WERKING OP BATTERIJ
Druk op de batterij-aan/uitknop en houd deze ingedrukt om het systeem te activeren.
Na 25 minuten zonder gebruik schakelt het systeem over naar de slaapstand om batterijvermogen te besparen. Druk op de batterij-aan/uitknop en houd deze ingedrukt om het systeem opnieuw te activeren.



NETVOEDING
1. Sluit het apparaat aan op een geschikte geaarde 220–240 V AC, 50 Hz stroomvoorziening via de IEC 60309, 230 V, 16 A, 2P+E ingang.
2. Zet de AC-zekering AAN. Controleer of het AC-stroomlampje brandt.



DE LICHTKOPPEN INSTELLEN
Laat de mast zakken tot de hoogte voor kopafstelling voordat u de positie van de lichtkoppen wijzigt. Gebruik de handgrepen om de lichtkoppen te draaien en te kantelen. Houd vingers uit de buurt van scharnieren en knelpunten.
Richt de lichtkoppen voordat u de mast omhoog brengt. Fijne afstellingen mogen alleen worden uitgevoerd als dit veilig is.



DE MAST OMHOOG BRENGEN
Controleer de vrije ruimte boven het apparaat.
Druk op de OMHOOG-bediening en houd deze ingedrukt totdat de mast de gewenste hoogte bereikt. De mast stopt automatisch op de maximale hoogte van 3,8 m. **Stop onmiddellijk als de mast onregelmatig beweegt of een obstakel tegenkomt.**

DE VERLICHTING BEDIENEN



HANDMATIGE MODUS
Selecteer de handmatige verlichtingsmodus.

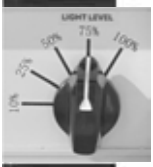

Selecteer het gewenste vermogen: 10%, 25%, 50%, 75% of 100%.



DAGLICHTSENSOR-MODUS
Selecteer de daglichtsensor-modus. Het lichtvermogen wordt dan automatisch geregeld door de lichtsensor. Houd de sensor schoon en vrij van obstakels.

DE BATTERIJ OPLADEN
De batterij begint automatisch op te laden wanneer het apparaat is aangesloten op netstroom.
Een groen lampje op het batterijlaadniveau-display geeft aan dat het opladen actief is.
Opladen tot ongeveer 80% duurt circa 3,5 uur. Volledig opladen duurt ongeveer 4,5 uur.
De oplaadtijd blijft gelijk, of de verlichting nu aan of uit is en ongeacht het gekozen lichtvermogen.

Als er geen batterij is geïnstalleerd, toont het display --- .

Laad alleen op binnen het gespecificeerde temperatuurbereik van 0 °C tot +45 °C.

BATTERIJWERKTIJDEN BIJ 25 °C	
SPECIFICATIE	**WAARDE**
100% vermogen	Ca. 4 uur
75% vermogen	Ca. 6 uur
50% vermogen	Ca. 8 uur
25% vermogen	Ca. 16 uur
10% vermogen	Ca. 40 uur
De werktijden zijn gebaseerd op een omgevingstemperatuur van 25 °C en kunnen variëren afhankelijk van de staat van de batterij, temperatuur en andere omgevingsfactoren.	

DE BATTERIJ VERVANGEN



BELANGRIJK! Schakel de verlichting uit en laat de mast volledig zakken.

Koppel het apparaat los van het lichtnet.



Open het batterijcompartiment.

Koppel de batterijstekker los.

Verwijder de batterij met veilige tiltechniek.



Plaats de vervangende batterij in omgekeerde volgorde en controleer of de stekker en bevestigingsonderdelen goed vastzitten.

STOPPEN EN VOORBEREIDEN OP TRANSPORT



Stabilisator RETOUR vergrendeling

Zet de lichtmodusschakelaar op UIT.
Houd de OMLAAG-bediening ingedrukt tot de mast stopt op de hoogte voor het afstellen van de lichtkoppen.

Klap met behulp van de handgrepen de lichtkoppen in de transportstand. De lichtkoppen kunnen heet zijn.

Houd de OMLAAG-bediening ingedrukt tot de mast volledig in het chassis is ingetrokken. De mastmotor stopt automatisch.

Voor batterijgebruik, schakel de batterij-aan/uitknop uit.

Voor netstroomgebruik, schakel de AC-zekering uit en koppel het netsnoer los.

Activeer de transportvergrendeling.

Trek elke stabilisator-RETURN-vergrendeling omhoog en zet de stabilisatoren terug in de transportstand.

ONDERHOUD

Voer onderhoud alleen uit wanneer het apparaat is uitgeschakeld, losgekoppeld van het lichtnet en volledig tot stilstand is gekomen. Regulier en niet-regulier onderhoud moet worden uitgevoerd door bevoegd en bekwaam personeel met gebruik van geschikte persoonlijke beschermingsmiddelen.

NA MEER DAN DRIE MAANDEN VAN INACTIVITEIT

Inspecteer elektrische verbindingen, lamphuizen, staalkabels en het mechanisme van de telescopische mast. Herstel eventuele schade vóór gebruik. Controleer de laadstatus van de accu. Laad de accu op als deze onder de 20% is. Bij opslag langer dan drie maanden, bewaar de accu op ongeveer 50-70% lading om de levensduur te ondersteunen.

PROBLEEMOPLOSSING	
SPECIFICATIE	**WAARDE**
E01-E08 Lader	Verbindings- of oververhittingsfout. Controleer of het opladen plaatsvindt binnen het toegestane temperatuurbereik en of de accu is aangesloten. Als de storing aanhoudt, neem contact op met de distributeur.
E11-E15 Accu	Communicatie-, over- of onderspanningsfout. Controleer accuverbindingen en kabels op schade of corrosie. Controleer of de accu wordt gebruikt binnen het toegestane temperatuurbereik. Vervang de accu indien nodig.
E16-E18 Mastmotor	Overstroom- of sensorfout. Controleer de mast en actuator op blokkades of mechanische weerstand. Als de storing aanhoudt, neem contact op met de distributeur.
E21 Lichtsensor	De sensor kan defect of geblokkeerd zijn. Inspecteer en reinig deze. Vervang deze als de fout blijft bestaan.
E25 Geen accu	Er wordt geen accu gedetecteerd terwijl de netspanning is ingeschakeld. Controleer de installatie van de accu, stekker, aansluitingen en de staat van de accu. Vervang de accu als deze defect is.
Als er meerdere fouten optreden, doorloopt het display de foutcodes samen met de normale bedrijfsgegevens.	
GELUIDSIGNALEN	
Eindpositie: de zoemer klinkt wanneer de mast een eindpositie bereikt.	
Aan of uitzetten: één pieptoon.	
Waarschuwing: korte herhaalde pieptonen, bijvoorbeeld als een motordefect wordt gedetecteerd.	
Foutbeveiliging: continu piepen, bijvoorbeeld bij motoroverstroom	

TECHNISCHE SPECIFICATIES	
SPECIFICATIE	**WAARDE**
Model	LED48000
Verlicht oppervlak	980 m^2
Systeemvermogen	300 W
Lichtstroom	48,000 lm
Efficiëntie	160 lm/W
Kleurtemperatuur	5000 K
Bedrijfsspanning	220-240 V AC, 50 Hz
Vermogensfactor	>0,92
Elektrische beschermingsklasse	Klasse I
Beschermingsfuncties	Overspannings-, overtemperatuur- en kortsluitbeveiliging
Ingang	IEC 60309, 230 V, 16 A, 2P+E
Dimbaar	Ja
Omgeving bedrijfstemperatuur	-10 °C tot +45 °C
Opslagtemperatuur	-40 °C tot +80 °C
Laadtemperatuur	0 °C tot +45 °C
Slagvastheid	IK09
Beschermingsgraad	IP65 lichtkoppen / IP54 chassis
Geluidsuitstoot	<15 dB
Maximale hoogte	3.8 m
Hefsysteem	Elektrisch
Mobiliteit	Met de hand, kraan of heftruck
Afmetingen ingeklapt	340 × 385 × 1088 mm
Afmetingen uitgeklapt	1303 × 1129 × 3810 mm
Windbestendigheid	30 m/s
Afwerking	UV-gestabiliseerde poedercoating
Gewicht	38 kg zonder accu / 47 kg met accu

REGELGEVENDE INFORMATIE

In overeenstemming met Richtlijn 2012/19/EU betreffende afgedankte elektrische en elektronische apparatuur (AEEA), zoals gewijzigd, en de toepasselijke nationale regelgeving, is dit product gemarkeerd met het symbool van de doorgestreepte afvalcontainer op wielen. Het product moet aan het einde van de levensduur apart worden ingezameld en naar een geschikt inzamelpunt voor elektrische en elektronische apparatuur worden gebracht. Juiste verwijdering maakt veilige afvalverwerking en terugwinning van waardevolle materialen mogelijk. Onjuiste verwijdering kan gevaarlijke stoffen vrijlaten en de menselijke gezondheid en het milieu in gevaar brengen. De fabrikant of importeur neemt deel aan een toepasselijk inzamel- en recyclingsysteem zodat de apparatuur veilig en verantwoord kan worden geretourneerd en verwerkt.

Een gekwalificeerd persoon is iemand met passende technische opleiding, ervaring en geldige bevoegdheid om specifieke installatie-, bedienings- of onderhoudswerkzaamheden aan elektrische en mechanische apparatuur uit te voeren. Elektrische aansluitingen vereisen geldige bekwaamheid voor elektrische apparatuur, installaties en netwerken tot 1 kV. Toezicht, acceptatie, inspectie en metingen vereisen de kwalificaties die zijn voorgeschreven door nationale wetgeving. Werken op hoogte vereist geldige training en autorisatie voor de gekozen werkmethode en apparatuur.

REXNORDIC

LED48000

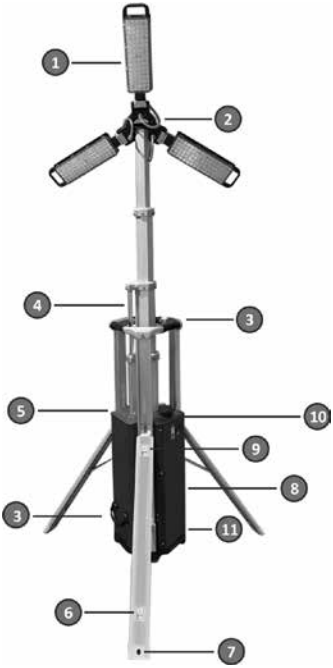



1	LED-Leuchtköpfe
2	Oberer Arm
3	Griffe
4	Elektrischer Mast
5	Bedienfeld
6	Stabilisator-Entriegelung
7	Stabilisator-Erdspießlöcher
8	Batteriefach
9	Stabilisator-Rückholverriegelung
10	Lichtsensor
11	Pannensichere Räder

12	AC-Schutzschalter
13	Batterieanzeige
14	Helligkeitsregler
15	AC-Betriebsanzeige
16	Schutzleiteranschluss
17	Batterie-Einschalttaste
18	Lichtmodus-Wahlschalter
19	Maststeuerung
20	AC-Stromeingang

5-JAHRES-GARANTIE FÜR PROFIS

Rex Nordic LED-Beleuchtungsprodukte sind für anspruchsvolle professionelle Anwendungen konzipiert und hergestellt. Wir stehen für deren Qualität mit einer umfassenden 5-Jahres-Garantie gegen Material- und Verarbeitungsfehler unter normalen Betriebsbedingungen ein. Tritt während der Garantiezeit ein Herstellungsfehler auf, wird das Produkt gemäß unserer Garantiebedingungen repariert oder ersetzt.

SICHERHEIT

Der Lichtmast ist für die temporäre Beleuchtung vorgesehen. Er ist so konzipiert, dass der Bediener so weit wie möglich geschützt wird, und alle wichtigen Sicherheitsfunktionen sind deutlich gekennzeichnet. Der Bediener muss jedoch die Grenzen des Geräts durch das Lesen dieses Handbuchs verstehen.

DER BETRIEB MUSS IMMER VON AUTORISIERTEM UND KOMPETENTEM PERSONAL DURCHGEFÜHRT WERDEN. LESEN SIE DIESES HANDBUCH VOR DER INBETRIEBNAHME SORGFÄLTIG, UM PERSONENSCHÄDEN, GERÄTESCHÄDEN ODER DEN VERLUST DER GARANTIE ZU VERMEIDEN.

IMMER die Stabilisatorbeine ausfahren, deren Verriegelungen sichern und sicherstellen, dass der Lichtmast fest und waagerecht steht, bevor der Leuchtkopf und der Mast angehoben werden.
IMMER sicherstellen, dass der Bereich über dem Lichtmast frei und ohne Überlandleitungen oder andere Hindernisse ist.
IMMER den Mast absenken, wenn er nicht in Gebrauch ist oder wenn in der Umgebung starker Wind oder Gewitter erwartet werden.
IMMER elektrische Anschlüsse mit Schutzerdung und einem Fehlerstromschutzschalter (FI) verwenden.
IMMER den Bereich um den Lichtmast frei von Personen halten, während der Mast angehoben oder abgesenkt wird.
IMMER einen Schutzhelm und geeignete persönliche Schutzausrüstung beim Bedienen des Masts tragen.

NIEMALS den Leuchtkopf oder die Mastsegmente beim Anheben oder Absenken des Masts festhalten.
NIEMALS den Lichtmast bei starkem Wind ausfahren oder betreiben, ohne die Stabilisatorbeine durch die Erdspießlöcher mit geeigneten Bodenankern zu sichern.
NIEMALS einen Lichtmast betreiben, der repariert werden muss.
NIEMALS den Lichtmast bedienen, wenn Sie müde, abgelenkt oder unter dem Einfluss von Drogen oder Alkohol stehen.
NIEMALS zusätzliches Gewicht oder Ausrüstung auf den Mast oder den Leuchtkopf legen.
NIEMALS Chemikalien oder Hochdruckwasser zum Reinigen oder Spülen des Lichtmasts verwenden. Verwenden Sie nur Wasser mit niedrigem Druck, entsprechend dem Druck eines normalen Gartenschlauchs.

VERMEIDEN SIE es, direkt in die Lichtquelle zu schauen.

SICHERHEITSAUFKLEBER

	SPEZIFIKATION	WERT
	**Stromschlag**	Stromschlaggefahr.
	**Handverletzung**	Gefahr des Quetschens oder Einklemmens der Hand.
	**Bedienungsanleitung lesen**	Lesen Sie vor der Verwendung die Betriebsanleitung.

HANDHABUNG UND TRANSPORT

Das Gerät ist für die Bewegung und den Aufbau durch eine Person und das Anheben durch zwei Personen ausgelegt. Verwenden Sie die vorgesehenen Hebe- und Handhabungspunkte. Für das Heben mit Kran oder Gabelstapler befolgen Sie das zugelassene Hebeverfahren und halten Sie das Personal vom Lastbereich fern.

VORABKONTROLLE

Vor jedem Gebrauch prüfen Sie den Mast, den oberen Arm, die Basis, elektrische Kabel, Stecker und Steckdosen auf Schäden. Jeder Schaden erfordert sofortigen Service. Betreiben Sie das Gerät nicht, bis der Fehler behoben wurde.

SCHUTZERDUNG

Der AC-Anschluss ist zur Sicherheit des Bedieners mit der Schutzerdung verbunden. Wenn die eingehende Stromversorgung keine Schutzerdung bietet, muss das Gerät separat geerdet werden. Stellen Sie immer eine Schutzerdung gemäß den lokalen und nationalen Vorschriften sicher.

POSITIONIERUNG

Stellen Sie das Gerät auf eine feste, ebene Fläche, wobei die Vorderseite auf den zu beleuchtenden Bereich zeigt. Überprüfen Sie vor dem Einsatz den umliegenden Bereich und die Überkopffreiheit.



STABILISIERUNG DES LICHTMASTS

Heben Sie jede ENTRIEGELUNGS-Verriegelung an und senken Sie die Stabilisatoren auf den Boden ab.

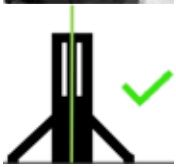

Stellen Sie das Gerät so ein, dass jeder Stabilisator fest aufliegt und der Turm waagerecht steht.



Bei starkem Wind sichern Sie die Stabilisatorbeine durch die Befestigungslöcher am Boden.

Heben Sie den Mast nur an, wenn alle Stabilisatoren korrekt ausgefahren sind.

INBETRIEBNAHME



BATTERIEBETRIEB

Drücken und halten Sie die Batterietaste, um das System zu aktivieren.
Nach 25 Minuten ohne Bedienung wechselt das System in den Energiesparmodus, um die Batterieleistung zu schonen. Drücken und halten Sie die Batterietaste, um das System wieder zu aktivieren.



NETZBETRIEB

1. Schließen Sie das Gerät an eine geeignete geerdete 220–240 V AC, 50 Hz Stromversorgung über den IEC 60309, 230 V, 16 A, 2P+E-Anschluss an.
2. Schalten Sie den AC-Leistungsschalter EIN. Stellen Sie sicher, dass die AC-Betriebsanzeige leuchtet.



KONFIGURATION DER LEUCHTKÖPFE

Senken Sie den Mast auf die Einstellungshöhe ab, bevor Sie die Position der Leuchtköpfe ändern. Verwenden Sie die Griffe, um die Leuchtköpfe zu drehen und zu neigen. Halten Sie Ihre Finger von Scharnieren und Quetschstellen fern.
Richten Sie die Leuchtköpfe aus, bevor Sie den Mast anheben. Feineinstellungen dürfen nur vorgenommen werden, wenn dies sicher ist.



ANHEBEN DES MASTS

Überprüfen Sie die Überkopffreiheit. Drücken und halten Sie die AUF-Taste, bis der Mast die gewünschte Höhe erreicht. Der Mast stoppt automatisch bei seiner maximalen Höhe von 3,8 m.
Halten Sie sofort an, wenn sich der Mast unregelmäßig bewegt oder auf ein Hindernis trifft.

BEDIENUNG DER LEUCHTEN



MANUELLER MODUS

Wählen Sie den manuellen Lichtmodus.

Wählen Sie die gewünschte Leistung: 10 %, 25 %, 50 %, 75 % oder 100 %.

TAGESLICHTSENSORMODUS

Wählen Sie den Tageslichtsensormodus. Die Lichtleistung wird dann automatisch vom Lichtsensor gesteuert. Halten Sie den Sensor sauber und frei von Hindernissen.

BATTERIE AUFLADEN

Die Batterie beginnt automatisch mit dem Ladevorgang, wenn das Gerät an das Stromnetz angeschlossen wird.
Eine grüne Anzeige auf der Ladezustandsanzeige der Batterie zeigt an, dass der Ladevorgang aktiv ist.
Das Laden auf etwa 80 % dauert ca. 3,5 Stunden. Eine vollständige Ladung dauert ca. 4,5 Stunden.
Die Ladezeit bleibt gleich, unabhängig davon, ob die Lichter ein- oder ausgeschaltet sind und unabhängig von der gewählten Lichtleistung.

Wenn keine Batterie installiert ist, zeigt das Display --- an.

Laden Sie nur innerhalb des angegebenen Temperaturbereichs von 0 °C bis +45 °C.

BATTERIEBETRIEBSZEITEN BEI 25 °C	
SPEZIFIKATION	**WERT**
100 % Leistung	Ca. 4 Stunden
75 % Leistung	Ca. 6 Stunden
50 % Leistung	Ca. 8 Stunden
25 % Leistung	Ca. 16 Stunden
10 % Leistung	Ca. 40 Stunden
Die Betriebszeiten basieren auf einer Umgebungstemperatur von 25 °C und können je nach Batteriezustand, Temperatur und anderen Umgebungsbedingungen variieren.	

BATTERIE AUSTAUSCHEN



WICHTIG! Schalten Sie die Lichter aus und fahren Sie den Mast vollständig ein.

Trennen Sie das Gerät vom Stromnetz.



Öffnen Sie das Batteriefach.

Ziehen Sie den Batterie-Netzstecker ab.

Entfernen Sie die Batterie unter Beachtung sicherer Hebetechniken.



Setzen Sie die Ersatzbatterie in umgekehrter Reihenfolge ein und prüfen Sie, ob Stecker und Haltekomponenten sicher befestigt sind.



Stabilisator-RÜCKLAUF-Verriegelung

ANHALTEN UND FÜR DEN TRANSPORT VORBEREITEN

Stellen Sie den Lichtmodus-Schalter auf AUS.

Halten Sie die AB-Taste gedrückt, bis der Mast auf der Höhe für die Einstellung des Leuchtenkopfes stoppt.

Klappen Sie mit den Griffen die Leuchtenköpfe in die Transportposition. Die Leuchtenköpfe können heiß sein.

Halten Sie die AB-Taste gedrückt, bis der Mast vollständig in das Gehäuse eingefahren ist. Der Mastmotor stoppt automatisch.

Für den Batteriebetrieb schalten Sie den Batterie-Hauptschalter aus.

Für den Netzbetrieb schalten Sie den AC-Leistungsschalter aus und trennen Sie das Netzkabel.

Verriegeln Sie die Transportverriegelung.

Heben Sie jede Rückholverriegelung der Stabilisatoren an und bringen Sie die Stabilisatoren in die Transportposition zurück.

WARTUNG

Führen Sie Wartungsarbeiten nur durch, wenn das Gerät ausgeschaltet, vom Stromnetz getrennt und vollständig zur Ruhe gekommen ist. Regelmäßige und außerplanmäßige Wartungsarbeiten dürfen nur von autorisiertem und qualifiziertem Personal unter Verwendung geeigneter persönlicher Schutzausrüstung durchgeführt werden.

NACH MEHR ALS DREI MONATEN INAKTIVITÄT

Überprüfen Sie elektrische Verbindungen, Leuchtenköpfe, Stahlseile und den Teleskopmast-Mechanismus. Beheben Sie Schäden vor der Inbetriebnahme.

Überprüfen Sie den Ladezustand der Batterie. Laden Sie die Batterie auf, wenn sie unter 20 % liegt. Bei einer Lagerung von mehr als drei Monaten lagern Sie die Batterie mit etwa 50–70 % Ladung, um die Lebensdauer zu unterstützen.

FEHLERBEHEBUNG

SPEZIFIKATION	WERT
E01-E08 Ladegerät	Verbindungs- oder Überhitzungsfehler. Stellen Sie sicher, dass das Laden innerhalb des zulässigen Temperaturbereichs erfolgt und dass der Akku angeschlossen ist. Wenn der Fehler weiterhin besteht, wenden Sie sich an den Händler.
E11-E15 Akku	Kommunikations-, Überspannungs- oder Unterspannungsfehler. Überprüfen Sie die Akkuanschlüsse und Kabel auf Schäden oder Korrosion. Stellen Sie sicher, dass der Akku innerhalb des zulässigen Temperaturbereichs verwendet wird. Tauschen Sie den Akku bei Bedarf aus.
E16-E18 Mastmotor	Überstrom- oder Sensorfehler. Überprüfen Sie Mast und Antrieb auf Blockaden oder mechanischen Widerstand. Wenn der Fehler weiterhin besteht, wenden Sie sich an den Händler.
E21 Lichtsensor	Der Sensor könnte defekt oder blockiert sein. Überprüfen und reinigen Sie ihn. Tauschen Sie ihn aus, wenn der Fehler weiterhin besteht.
E25 Kein Akku	Kein Akku erkannt, während Netzstrom anliegt. Überprüfen Sie die Akkuinstallation, den Stecker, die Anschlüsse und den Zustand des Akkus. Tauschen Sie den Akku aus, wenn er defekt ist.
Treten mehrere Fehler auf, zeigt das Display die Fehlercodes zusammen mit den normalen Betriebsdaten an.	

AKUSTISCHE SIGNALE
Endposition: Der Summer ertönt, wenn der Mast eine Fahrbegrenzung erreicht.
Einschalten oder Ausschalten: ein Piepton.
Warnung: kurze, wiederholte Pieptöne, zum Beispiel wenn ein Motorfehler erkannt wird.
Fehlerschutz: durchgehender Piepton, zum Beispiel bei Motorüberstrom

GESETZLICHE INFORMATIONEN

Gemäß der Richtlinie 2012/19/EU über Elektro- und Elektronik-Altgeräte (WEEE) in der jeweils gültigen Fassung sowie den geltenden nationalen Vorschriften ist dieses Produkt mit dem Symbol der durchgestrichenen Mülltonne gekennzeichnet. Das Produkt muss am Ende seiner Lebensdauer getrennt gesammelt und einer geeigneten Sammelstelle für Elektro- und Elektronikgeräte zugeführt werden. Eine ordnungsgemäße Entsorgung ermöglicht eine sichere Abfallbehandlung und die Rückgewinnung wertvoller Materialien. Eine unsachgemäße Entsorgung kann gefährliche Stoffe freisetzen und die menschliche Gesundheit sowie die Umwelt gefährden. Der Hersteller oder Importeur nimmt an einem entsprechenden Sammel- und Recyclingsystem teil, damit das Gerät sicher und verantwortungsvoll zurückgegeben und verarbeitet werden kann.

Eine qualifizierte Person ist eine Person mit entsprechender technischer Ausbildung, Erfahrung und gültiger Berechtigung, um bestimmte Installations-, Betriebs- oder Wartungsarbeiten an elektrischen und mechanischen Geräten durchzuführen. Elektrische Anschlüsse erfordern eine gültige Fachkunde für elektrische Geräte, Anlagen und Netze bis 1 kV. Überwachung, Abnahme, Inspektion und Messungen erfordern die durch nationale Gesetzgebung vorgeschriebenen Qualifikationen. Arbeiten in der Höhe erfordern eine gültige Schulung und Berechtigung für die gewählte Arbeitsmethode und Ausrüstung.

TECHNISCHE DATEN

SPEZIFIKATION	WERT
Modell	LED48000
Beleuchteter Bereich	980 m^2
Systemleistung	300 W
Lichtstrom	48,000 lm
Effizienz	160 lm/W
Farbtemperatur	5000 K
Betriebsspannung	220-240 V AC, 50 Hz
Leistungsfaktor	>0,92
Elektrische Schutzklasse	Klasse 1
Schutzfunktionen	Überspannungs-, Übertemperatur- und Kurzschlussschutz
Eingang	IEC 60309, 230 V, 16 A, 2P+E
Dimmbar	Ja
Umgebungstemperatur im Betrieb	-10 °C bis +45 °C
Lagerungstemperatur	-40 °C bis +80 °C
Ladetemperatur	0 °C bis +45 °C
Stoßfestigkeit	IK09
Schutzart	IP65 Leuchtenköpfe / IP54 Gehäuse
Geräuschemission	<15 dB
Maximale Höhe	3.8 m
Hebesystem	Elektrisch
Mobilität	Per Hand, Kran oder Gabelstapler
Abmessungen zusammengeklappt	340 × 385 × 1088 mm
Abmessungen ausgefahren	1303 × 1129 × 3810 mm
Windbeständigkeit	30 m/s
Oberfläche	UV-stabilisierte Pulverbeschichtung
Gewicht	38 kg ohne Batterie / 47 kg mit Batterie

REX NORDIC

LED48000

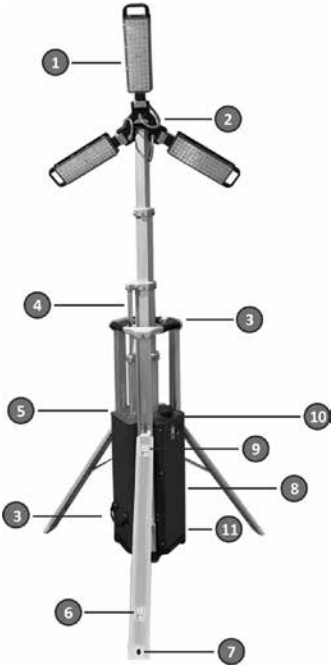



1	Blocs d'éclairage LED
2	Bras supérieur
3	Poignées
4	Mât électrique
5	Panneau de commande
6	Loquet de libération du stabilisateur
7	Trous de piquet du stabilisateur
8	Compartiment de la batterie
9	Loquet de retour du stabilisateur
10	Capteur de lumière
11	Roues increvables

12	Disjoncteur AC
13	Affichage de la batterie
14	Sélecteur de luminosité
15	Indicateur d'alimentation AC
16	Borne de terre de protection
17	Bouton d'alimentation de la batterie
18	Sélecteur de mode d'éclairage
19	Commande du mât
20	Entrée d'alimentation AC

GARANTIE PROFESSIONNELLE DE 5 ANS

Les produits d'éclairage LED Rex Nordic sont conçus et fabriqués pour des applications professionnelles exigeantes. Nous garantissons leur qualité avec une garantie de 5 ans complète contre les défauts de matériaux et de fabrication dans des conditions normales d'utilisation. Si un défaut de fabrication survient pendant la période de garantie, le produit sera réparé ou remplacé conformément à notre politique de garantie.

SÉCURITÉ

La tour d'éclairage est destinée à une illumination temporaire. Elle est conçue pour protéger l'opérateur autant que possible, et toutes les fonctions de sécurité importantes sont clairement étiquetées. Cependant, l'opérateur doit comprendre les limites de l'équipement en lisant ce manuel.

LE FONCTIONNEMENT DOIT TOUJOURS ÊTRE EFFECTUÉ PAR DU PERSONNEL AUTORISÉ ET COMPÉTENT. LIRE ATTENTIVEMENT CE MANUEL AVANT UTILISATION POUR ÉVITER TOUTE BLESSURE, DOMMAGE À L'ÉQUIPEMENT OU ANNULATION DE LA GARANTIE.

TOUJOURS déployer les pieds stabilisateurs, sécuriser leurs verrous et s'assurer que la tour d'éclairage est bien fixée et de niveau avant de lever l'ensemble de la tête d'éclairage et le mât.
TOUJOURS s'assurer que la zone au-dessus de la tour d'éclairage est dégagée et libre de fils aériens ou autres obstacles.
TOUJOURS baisser le mât lorsqu'il n'est pas utilisé ou lorsque des vents forts ou des orages électriques sont attendus dans la zone.
TOUJOURS utiliser des connexions électriques avec mise à la terre de protection et un dispositif à courant résiduel (DDR).
TOUJOURS garder la zone autour de la tour d'éclairage dégagée de toute personne lors de la montée ou de la descente du mât.
TOUJOURS porter un casque de sécurité et un équipement de protection individuelle approprié lors de l'utilisation du mât.

NE JAMAIS tenir l'ensemble de la tête d'éclairage ou les sections du mât lors de la montée ou de la descente du mât.
NE JAMAIS déployer ou utiliser la tour d'éclairage par vent fort sans sécuriser les pieds stabilisateurs à l'aide des trous de piquet avec des ancrages adaptés.
NE JAMAIS utiliser une tour d'éclairage nécessitant une réparation.
NE JAMAIS utiliser la tour d'éclairage en étant fatigué, distrait ou sous l'influence de drogues ou d'alcool.
NE JAMAIS placer de poids ou d'équipement supplémentaire sur le mât ou l'ensemble de la tête d'éclairage.
NE JAMAIS utiliser de produits chimiques ou d'eau à haute pression pour nettoyer ou rincer la tour d'éclairage. N'utiliser que de l'eau à basse pression, équivalente à la pression d'un tuyau d'arrosage standard.

ÉVITEZ de regarder directement la source lumineuse.

ÉTIQUETTES DE SÉCURITÉ

	SPÉCIFICATION	VALEUR
	**Choc électrique**	Risque de choc électrique.
	**Blessure à la main**	Risque d'écrasement ou de coincement de la main.
	**Lisez le manuel**	Lisez les instructions d'utilisation avant usage

MANUTENTION ET TRANSPORT

L'unité est conçue pour être déplacée et déployée par une personne et soulevée par deux personnes. Utilisez les points de levage et de manutention désignés. Pour la manutention avec une grue ou un chariot élévateur, suivez la procédure de levage approuvée et tenez le personnel à l'écart de la charge.

VÉRIFICATION PRÉLIMINAIRE

Avant chaque utilisation, inspectez le mât, le bras supérieur, la base, les câbles électriques, les fiches et les prises pour détecter tout dommage. Toute détérioration nécessite une intervention immédiate. N'utilisez pas l'unité tant que le défaut n'a pas été corrigé.

MISE À LA TERRE DE PROTECTION

L'entrée CA est reliée à la terre de protection pour la sécurité de l'opérateur. Si l'alimentation électrique entrante ne fournit pas de mise à la terre de protection, l'unité doit être mise à la terre séparément. Assurez toujours la mise à la terre de protection conformément aux réglementations locales et nationales.

POSITIONNEMENT

Placez l'unité sur une surface ferme et plane, avec l'avant orienté vers la zone à éclairer. Vérifiez la zone environnante et la hauteur libre avant le déploiement.

STABILISATION DE LA TOUR D'ÉCLAIRAGE



Soulevez chaque loquet RELEASE et abaissez les stabilisateurs au sol.

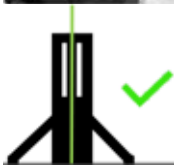

Ajustez l'unité jusqu'à ce que chaque stabilisateur soit fermement en appui et que la tour soit de niveau.



En cas de vent fort, fixez les pieds des stabilisateurs au sol à l'aide des trous de piquet.

Ne levez pas le mât tant que tous les stabilisateurs ne sont pas correctement déployés.

MISE SOUS TENSION



FONCTIONNEMENT SUR BATTERIE

Appuyez et maintenez le bouton d'alimentation de la batterie pour activer le système.
Après 25 minutes sans utilisation, le système passe en mode veille pour économiser l'énergie de la batterie. Appuyez et maintenez le bouton d'alimentation de la batterie pour le réactiver.



FONCTIONNEMENT SUR SECTEUR

1. Branchez l'unité à une alimentation 220–240 V CA, 50 Hz, correctement mise à la terre, à l'aide de l'entrée IEC 60309, 230 V, 16 A, 2P+E.
2. Mettez le disjoncteur CA sur ON. Vérifiez que l'indicateur d'alimentation CA est allumé.

CONFIGURATION DES TÊTES D'ÉCLAIRAGE



Abaissez le mât à la hauteur d'ajustement des têtes avant de modifier la position des têtes d'éclairage. Utilisez les poignées pour faire pivoter et incliner les têtes d'éclairage. Gardez les doigts à l'écart des charnières et des points de pincement.
Orientez les têtes d'éclairage avant de lever le mât. Les réglages fins doivent être effectués uniquement lorsque cela peut être fait en toute sécurité.

LEVAGE DU MÂT



Vérifiez la hauteur libre au-dessus.
Appuyez et maintenez la commande UP jusqu'à ce que le mât atteigne la hauteur souhaitée. Le mât s'arrête automatiquement à sa hauteur maximale de 3,8 m. **Arrêtez immédiatement si le mât se déplace de façon irrégulière ou rencontre un obstacle.**

UTILISATION DES ÉCLAIRAGES

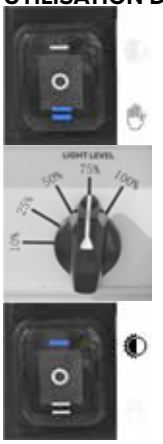

MODE MANUEL

Sélectionnez le mode d'éclairage manuel.

Sélectionnez la puissance de sortie souhaitée : 10 %, 25 %, 50 %, 75 % ou 100 %.

MODE CAPTEUR DE LUMIÈRE DU JOUR

Sélectionnez le mode capteur de lumière du jour.
La puissance lumineuse est alors contrôlée automatiquement par le capteur de lumière. Gardez le capteur propre et sans obstruction.

CHARGEMENT DE LA BATTERIE

La batterie commence à se charger automatiquement lorsque l'appareil est connecté au secteur.
Un indicateur vert sur l'affichage de l'état de charge de la batterie indique que la charge est en cours.
La charge jusqu'à environ 80 % prend environ 3,5 heures. Une charge complète prend environ 4,5 heures.
Le temps de charge reste inchangé que les lumières soient allumées ou éteintes et quel que soit le niveau de puissance lumineuse sélectionné.

Si aucune batterie n'est installée, l'affichage indique --- .

Chargez uniquement dans la plage de température de charge spécifiée de 0 °C à +45 °C.

DURÉES DE FONCTIONNEMENT DE LA BATTERIE À 25 °C

SPÉCIFICATION	VALEUR
Sortie 100 %	Env. 4 heures
Sortie 75 %	Env. 6 heures
Sortie 50 %	Env. 8 heures
Sortie 25 %	Env. 16 heures
Sortie 10 %	Env. 40 heures

Les durées de fonctionnement sont basées sur une température ambiante de 25 °C et peuvent varier selon l'état de la batterie, la température et d'autres conditions environnementales.

REMPLACEMENT DE LA BATTERIE



IMPORTANT ! Éteignez les lumières et abaissez complètement le mât.

Débranchez l'appareil du secteur.



Ouvrez le compartiment de la batterie.

Débranchez la prise d'alimentation de la batterie.

Retirez la batterie en utilisant des techniques de levage sûres.



Installez la batterie de remplacement dans l'ordre inverse et vérifiez que la prise et les éléments de fixation sont bien en place.



Verrou de retour du stabilisateur

ARRÊT ET PRÉPARATION AU TRANSPORT

Réglez le sélecteur de mode d'éclairage sur OFF.
Maintenez la commande BAS enfoncée jusqu'à ce que le mât s'arrête à la hauteur de réglage des têtes d'éclairage.

À l'aide des poignées, repliez les têtes d'éclairage en position de transport. Les têtes d'éclairage peuvent être chaudes.

Maintenez la commande BAS enfoncée jusqu'à ce que le mât soit complètement rentré dans le châssis. Le moteur du mât s'arrête automatiquement.

Pour le fonctionnement sur batterie, éteignez le bouton d'alimentation de la batterie.

Pour le fonctionnement sur secteur, éteignez le disjoncteur AC et débranchez le câble d'alimentation.

Engagez le verrou de transport.

Soulevez chaque loquet de retour de stabilisateur et remettez les stabilisateurs en position de transport.

ENTRETIEN

N'effectuez l'entretien que lorsque l'appareil est éteint, débranché du secteur et complètement à l'arrêt. L'entretien courant et non courant doit être effectué par du personnel autorisé et compétent utilisant des équipements de protection individuelle appropriés.

APRÈS PLUS DE TROIS MOIS D'INACTIVITÉ

Inspectez les connexions électriques, les têtes lumineuses, les câbles en acier et le mécanisme du mât télescopique. Corrigez tout dommage avant l'utilisation.
Vérifiez l'état de charge de la batterie. Rechargez la batterie si elle est inférieure à 20 %. Pour un stockage de plus de trois mois, stockez la batterie à environ 50-70 % de charge pour préserver sa durée de vie.

DÉPANNAGE

SPÉCIFICATION	VALEUR
E01-E08 Chargeur	Défaut de connexion ou de surchauffe. Vérifiez que la charge s'effectue dans la plage de température autorisée et que la batterie est connectée. Si le défaut persiste, contactez le distributeur.
E11-E15 Batterie	Défaut de communication, de surtension ou de sous-tension. Inspectez les connexions et câbles de la batterie pour détecter tout dommage ou corrosion. Vérifiez que la batterie est utilisée dans la plage de température autorisée. Remplacez la batterie si nécessaire.
E16-E18 Moteur du mât	Défaut de surintensité ou de capteur. Vérifiez le mât et l'actionneur pour tout blocage ou résistance mécanique. Si le défaut persiste, contactez le distributeur.
E21 Capteur de lumière	Le capteur peut être défectueux ou obstrué. Inspectez-le et nettoyez-le. Remplacez-le si l'erreur persiste.
E25 Pas de batterie	Aucune batterie n'est détectée alors que l'alimentation secteur est activée. Vérifiez l'installation de la batterie, la prise, les bornes et l'état de la batterie. Remplacez la batterie si elle est défectueuse.
Si plusieurs erreurs se produisent, l'affichage fait défiler les codes d'erreur avec les données de fonctionnement normales.	
SIGNAUX SONORES	
Position limite : le buzzer retentit lorsque le mât atteint une limite de déplacement.	
Mise sous tension ou arrêt : un bip.	
Avertissement : bips courts répétés, par exemple si un défaut moteur est détecté.	
Protection contre les défauts : bip continu, par exemple en cas de surintensité moteur	

SPÉCIFICATIONS TECHNIQUES	
SPÉCIFICATION	**VALEUR**
Modèle	LED48000
Zone éclairée	980 m^2
Puissance du système	300 W
Flux lumineux	48,000 lm
Efficacité	160 lm/W
Température de couleur	5000 K
Tension de fonctionnement	220-240 V CA, 50 Hz
Facteur de puissance	>0,92
Classe de protection électrique	Classe I
Fonctions de protection	Protection contre la surtension, la surchauffe et les courts-circuits
Entrée	IEC 60309, 230 V, 16 A, 2P+E
Variable	Oui
Température ambiante de fonctionnement	-10 °C à +45 °C
Température de stockage	-40 °C à +80 °C
Température de charge	0 °C à +45 °C
Résistance aux chocs	IK09
Indice de protection	IP65 têtes lumineuses / IP54 châssis
Émission sonore	<15 dB
Hauteur maximale	3.8 m
Système de levage	Électrique
Mobilité	À la main, par grue ou chariot élévateur
Dimensions replié	340 × 385 × 1088 mm
Dimensions déployé	1303 × 1129 × 3810 mm
Résistance au vent	30 m/s
Finition	Revêtement en poudre stabilisé aux UV
Poids	38 kg sans batterie / 47 kg avec batterie

INFORMATIONS RÉGLEMENTAIRES

Conformément à la Directive 2012/19/UE relative aux déchets d'équipements électriques et électroniques (DEEE), telle que modifiée, et aux réglementations nationales applicables, ce produit est marqué du symbole de la poubelle barrée. Le produit doit être collecté séparément à la fin de sa durée de vie et remis à un point de collecte approprié pour les équipements électriques et électroniques. Une élimination appropriée permet un traitement sûr des déchets et la récupération de matériaux précieux. Une élimination incorrecte peut libérer des substances dangereuses et mettre en danger la santé humaine et l'environnement. Le fabricant ou l'importateur participe à un système de collecte et de recyclage approprié afin que l'équipement puisse être retourné et traité de manière sûre et responsable.

Une personne qualifiée est une personne ayant une formation technique appropriée, de l'expérience et une autorisation valide pour effectuer des travaux spécifiques d'installation, d'exploitation ou de maintenance sur des équipements électriques et mécaniques. Les connexions électriques nécessitent une compétence valide pour les équipements, installations et réseaux électriques jusqu'à 1 kV. La supervision, la réception, l'inspection et les mesures nécessitent les qualifications prescrites par la législation nationale. Le travail en hauteur nécessite une formation et une autorisation valides pour la méthode de travail et l'équipement sélectionnés.

REX NORDIC

LED48000

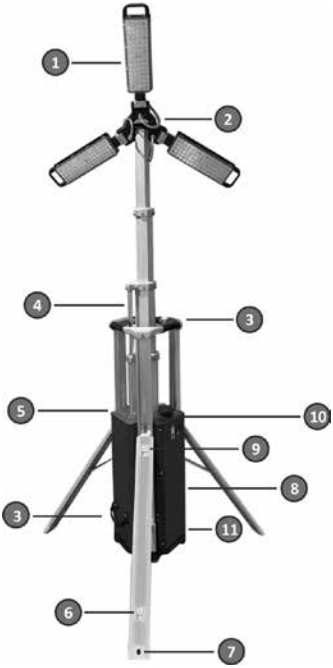



1	Głowice oświetleniowe LED
2	Górne ramię
3	Uchwyty
4	Elektryczny maszt
5	Panel sterowania
6	Zatrzask zwalniający stabilizator
7	Otwory na kołki stabilizatora
8	Przedział baterii
9	Zatrzask powrotny stabilizatora
10	Czujnik światła
11	Koła odporne na przebicie

12	Wyłącznik nadprądowy AC
13	Wyświetlacz baterii
14	Regulator jasności
15	Wskaźnik zasilania AC
16	Końcówka uziemienia ochronnego
17	Przycisk zasilania baterii
18	Przełącznik trybu oświetlenia
19	Sterowanie masztem
20	Wejście zasilania AC

GWARANCJA 5-LETNIA DLA PROFESJONALISTÓW

Produkty oświetleniowe LED Rex Nordic są projektowane i produkowane z myślą o wymagających zastosowaniach profesjonalnych. Gwarantujemy ich jakość poprzez kompleksową gwarancję 5-letnią na wady materiałowe i wykonania przy normalnych warunkach eksploatacji. W przypadku wystąpienia wady produkcyjnej w okresie gwarancji, produkt zostanie naprawiony lub wymieniony zgodnie z naszą polityką gwarancyjną.

BEZPIECZEŃSTWO

Wieża oświetleniowa jest przeznaczona do tymczasowego oświetlenia. Została zaprojektowana tak, aby w możliwie największym stopniu chronić operatora, a wszystkie ważne funkcje bezpieczeństwa są wyraźnie oznaczone. Jednak operator musi zapoznać się z ograniczeniami urządzenia poprzez przeczytanie tej instrukcji.

OBSŁUGA MUSI ZAWSZE BYĆ WYKONYWANA PRZEZ UPRAWNIONY I KOMPETENTNY PERSONEL. PRZECZYTAJ UWAŻNIE TĘ INSTRUKCJĘ PRZED ROZPOCZĘCIEM PRACY, ABY UNIKNĄĆ OBRAŻEŃ, USZKODZENIA SPRZĘTU LUB UTRATY GWARANCJI.

ZAWSZE rozkładaj nogi stabilizatora, zabezpiecz ich blokady i upewnij się, że wieża oświetleniowa jest stabilnie ustawiona i wypoziomowana przed podniesieniem głowicy oświetleniowej i masztu.
ZAWSZE upewnij się, że przestrzeń nad wieżą oświetleniową jest wolna od przewodów i innych przeszkód.
ZAWSZE opuszczaj maszt, gdy nie jest używany lub gdy w okolicy spodziewane są silne wiatry lub burze elektryczne.
ZAWSZE używaj połączeń elektrycznych z uziemieniem ochronnym oraz wyłącznikiem różnicowoprądowym (RCD).
ZAWSZE utrzymuj teren wokół wieży oświetleniowej wolny od osób podczas podnoszenia lub opuszczania masztu.
ZAWSZE noś kask ochronny oraz odpowiednie środki ochrony osobistej podczas obsługi masztu.

NIGDY nie trzymaj głowicy oświetleniowej ani sekcji masztu podczas podnoszenia lub opuszczania masztu.
NIGDY nie rozkładaj ani nie obsługuj wieży oświetleniowej przy silnym wietrze bez zabezpieczenia nóg stabilizatora za pomocą odpowiednich kotew gruntowych przez otwory na kołki.
NIGDY nie obsługuj wieży oświetleniowej wymagającej naprawy.
NIGDY nie obsługuj wieży oświetleniowej będąc zmęczonym, rozproszonym lub pod wpływem narkotyków albo alkoholu.
NIGDY nie umieszczaj dodatkowego obciążenia ani sprzętu na maszcie lub głowicy oświetleniowej.
NIGDY nie używaj środków chemicznych ani wody pod wysokim ciśnieniem do czyszczenia lub płukania wieży oświetleniowej. Używaj wyłącznie wody pod niskim ciśnieniem, odpowiadającym zwykłemu ciśnieniu węża ogrodowego.

UNIKAJ patrzenia bezpośrednio w źródło światła.

ETYKIETY BEZPIECZEŃSTWA		
	SPECYFIKACJA	**WARTOŚĆ**
	**Porażenie prądem**	Ryzyko porażenia prądem.
	**Uraz dłoni**	Ryzyko zmiażdżenia lub przytrzaśnięcia dłoni.
	**Przeczytaj instrukcję**	Przeczytaj instrukcję obsługi przed użyciem

OBSŁUGA I TRANSPORT

Urządzenie jest przeznaczone do przemieszczania i rozstawiania przez jedną osobę oraz podnoszenia przez dwie osoby. Używaj wyznaczonych punktów do podnoszenia i obsługi. Podczas obsługi żurawiem lub wózkiem widłowym należy stosować zatwierdzoną procedurę podnoszenia i trzymać personel z dala od ładunku.

WSTĘPNA KONTROLA

Przed każdym użyciem sprawdź maszt, ramię górne, podstawę, przewody elektryczne, wtyczki i gniazda pod kątem uszkodzeń. Każde uszkodzenie wymaga natychmiastowego serwisu. Nie używaj urządzenia, dopóki usterka nie zostanie usunięta.

UZIEMIENIE OCHRONNE

Wejście AC jest podłączone do uziemienia ochronnego dla bezpieczeństwa operatora. Jeśli zasilanie nie zapewnia uziemienia ochronnego, urządzenie musi być uziemione oddzielnie. Zawsze zapewnij uziemienie ochronne zgodnie z lokalnymi i krajowymi przepisami.

USTAWIANIE

Ustaw urządzenie na stabilnej, równej powierzchni, przodem do obszaru, który ma być oświetlony. Przed rozstawieniem sprawdź otoczenie oraz prześwit nad urządzeniem.

STABILIZACJA WIEŻY OŚWIETLENIOWEJ



Podnieś każdą blokadę ZWOLNIJ i opuść stabilizatory na ziemię.

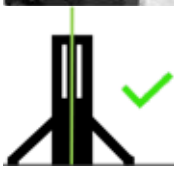

Wyreguluj urządzenie, aż każdy stabilizator będzie stabilnie oparty, a wieża będzie wypoziomowana.



Przy silnym wietrze przymocuj nogi stabilizatorów do ziemi przez otwory na kołki.

Nie podnoś masztu, dopóki wszystkie stabilizatory nie zostaną prawidłowo rozstawione.

WŁĄCZANIE ZASILANIA



PRACA NA AKUMULATORZE

Naciśnij i przytrzymaj przycisk zasilania akumulatora, aby aktywować system. Po 25 minutach bezczynności system przechodzi w tryb uśpienia, aby oszczędzać energię akumulatora. Naciśnij i przytrzymaj przycisk zasilania akumulatora, aby ponownie go aktywować.



PRACA Z SIECI

1. Podłącz urządzenie do odpowiedniego uziemionego zasilania 220–240 V AC, 50 Hz, używając gniazda IEC 60309, 230 V, 16 A, 2P+E.

2. Włącz wyłącznik obwodu AC. Upewnij się, że wskaźnik zasilania AC jest podświetlony.

OBSŁUGA OŚWIETLENIA



TRYB RĘCZNY

Wybierz ręczny tryb oświetlenia.

Wybierz wymagany poziom mocy: 10%, 25%, 50%, 75% lub 100%.

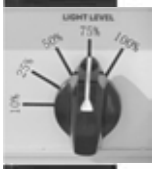



TRYB CZUJNIKA ŚWIATŁA DZIENNEGO

Wybierz tryb czujnika światła dziennego. Natężenie światła jest wtedy automatycznie kontrolowane przez czujnik światła. Utrzymuj czujnik w czystości i niezasłonięty.

KONFIGUROWANIE GŁOWIC OŚWIETLENIOWYCH



Opuść maszt do wysokości regulacji głowic przed zmianą położenia głowicy oświetleniowej. Użyj uchwytów, aby obracać i ustawiać kąt głowic oświetleniowych. Trzymaj palce z dala od zawiasów i miejsc, gdzie mogą zostać przyciśnięte.
Ustaw głowice oświetleniowe przed podniesieniem masztu. Drobne regulacje należy wykonywać tylko wtedy, gdy jest to bezpieczne.



PODNOSZENIE MASZTU

Sprawdź prześwit nad urządzeniem. Naciśnij i przytrzymaj przycisk GÓRA, aż maszt osiągnie wymaganą wysokość. Maszt zatrzymuje się automatycznie na maksymalnej wysokości 3,8 m.
Zatrzymaj się natychmiast, jeśli maszt porusza się nieregularnie lub napotka przeszkodę.

ŁADOWANIE AKUMULATORA

Akumulator zaczyna się ładować automatycznie po podłączeniu urządzenia do zasilania sieciowego.
Zielony wskaźnik na wyświetlaczu stanu naładowania akumulatora informuje, że ładowanie jest aktywne.
Naładowanie do około 80% trwa około 3,5 godziny. Pełne naładowanie trwa około 4,5 godziny.
Czas ładowania nie zmienia się niezależnie od tego, czy światła są włączone czy wyłączone oraz niezależnie od wybranego natężenia światła.

Jeśli akumulator nie jest zainstalowany, na wyświetlaczu pojawia się --- .

Ładuj wyłącznie w określonym zakresie temperatur ładowania od 0 °C do +45 °C.

CZASY PRACY AKUMULATORA PRZY 25 °C	
SPECYFIKACJA	**WARTOŚĆ**
100% mocy	Około 4 godziny
75% mocy	Około 6 godzin
50% mocy	Około 8 godzin
25% mocy	Około 16 godzin
10% mocy	Około 40 godzin
Czasy pracy oparte są na temperaturze otoczenia 25 °C i mogą się różnić w zależności od stanu akumulatora, temperatury oraz innych warunków środowiskowych.	

WYMIANA AKUMULATORA



WAŻNE! Wyłącz światła i całkowicie opuść maszt.

Odłącz urządzenie od zasilania sieciowego.



Otwórz komorę akumulatora.

Odłącz wtyczkę zasilania akumulatora.

Wyjmij akumulator, stosując bezpieczne techniki podnoszenia.



Zainstaluj nowy akumulator w odwrotnej kolejności i upewnij się, że wtyczka oraz elementy mocujące są prawidłowo zamocowane.



Zatrzask POWROTU stabilizatora

ZATRZYMANIE I PRZYGOTOWANIE DO TRANSPORTU

Ustaw przełącznik trybu oświetlenia na WYŁĄCZONY.

Przytrzymaj przycisk OPUSZCZANIA, aż maszt zatrzyma się na wysokości regulacji głowicy oświetleniowej.

Korzystając z uchwytów, złóż głowice oświetleniowe do pozycji transportowej. Głowice oświetleniowe mogą być gorące.

Przytrzymaj przycisk OPUSZCZANIA, aż maszt zostanie całkowicie wsunięty do podwozia. Silnik masztu zatrzymuje się automatycznie.

Podczas pracy na akumulatorze wyłącz przycisk zasilania akumulatora.

Podczas pracy z zasilaniem sieciowym wyłącz wyłącznik obwodu AC i odłącz przewód zasilający.

Załącz blokadę transportową.

Podnieś każdą zapadkę POWROTU stabilizatora i ustaw stabilizatory w pozycji transportowej.

KONSERWACJA

Prace konserwacyjne wykonuj tylko wtedy, gdy urządzenie jest wyłączone, odłączone od zasilania sieciowego i całkowicie zatrzymane. Konserwację rutynową i niestandardową powinien wykonywać wyłącznie upoważniony i kompetentny personel, używający odpowiednich środków ochrony osobistej.

PO PONAD TRZECH MIESIĄCACH BEZCZYNNOŚCI

Skontroluj połączenia elektryczne, głowice oświetleniowe, liny stalowe oraz mechanizm masztu teleskopowego. Usuń wszelkie uszkodzenia przed rozpoczęciem pracy. Sprawdź stan naładowania akumulatora. Naładuj akumulator, jeśli jego poziom jest poniżej 20%. W przypadku przechowywania dłuższego niż trzy miesiące, przechowuj akumulator naładowany do około 50-70%, aby wydłużyć jego żywotność.

ROZWIĄZYWANIE PROBLEMÓW	
SPECYFIKACJA	**WARTOŚĆ**
E01-E08 Ładowarka	Błąd połączenia lub przegrzania. Upewnij się, że ładowanie odbywa się w dozwolonym zakresie temperatur i że akumulator jest podłączony. Jeśli problem nadal występuje, skontaktuj się z dystrybutorem.
E11-E15 Akumulator	Błąd komunikacji, przepięcia lub zbyt niskiego napięcia. Sprawdź połączenia akumulatora i przewody pod kątem uszkodzeń lub korozji. Upewnij się, że akumulator jest używany w dozwolonym zakresie temperatur. W razie potrzeby wymień akumulator.
E16-E18 Silnik masztu	Błąd przeciążenia prądowego lub czujnika. Sprawdź maszt i siłownik pod kątem zablokowania lub oporu mechanicznego. Jeśli problem nadal występuje, skontaktuj się z dystrybutorem.
E21 Czujnik światła	Czujnik może być uszkodzony lub zablokowany. Sprawdź i wyczyść go. Wymień go, jeśli błąd nadal występuje.
E25 Brak akumulatora	Nie wykryto akumulatora podczas włączonego zasilania sieciowego. Sprawdź instalację akumulatora, wtyczkę, zaciski oraz stan akumulatora. Wymień akumulator, jeśli jest uszkodzony.
Jeśli wystąpi kilka błędów, wyświetlacz przełącza się między kodami błędów a normalnymi danymi operacyjnymi.	
SYGNAŁY DŹWIĘKOWE	
Pozycja krańcowa: brzęczyk wydaje dźwięk, gdy maszt osiągnie ograniczenie ruchu.	
Włączenie lub wyłączenie zasilania: jeden sygnał dźwiękowy.	
Ostrzeżenie: krótkie powtarzające się sygnały dźwiękowe, na przykład w przypadku wykrycia błędu silnika.	
Ochrona przed błędami: ciągły sygnał dźwiękowy, na przykład podczas przeciążenia silnika	

DANE TECHNICZNE	
SPECYFIKACJA	**WARTOŚĆ**
Model	LED48000
Obszar oświetlony	980 m^2
Moc systemu	300 W
Strumień świetlny	48,000 lm
Skuteczność	160 lm/W
Temperatura barwowa	5000 K
Napięcie robocze	220-240 V AC, 50 Hz
Współczynnik mocy	>0,92
Klasa ochrony elektrycznej	Klasa I
Funkcje ochronne	Ochrona przed przepięciem, przegrzaniem i zwarciem
Wejście	IEC 60309, 230 V, 16 A, 2P+E
Możliwość ściemniania	Tak
Temperatura pracy otoczenia	-10 °C do +45 °C
Temperatura przechowywania	-40 °C do +80 °C
Temperatura ładowania	0 °C do +45 °C
Odporność na uderzenia	IK09
Stopień ochrony	Głowice oświetleniowe IP65 / obudowa IP54
Emisja hałasu	<15 dB
Maksymalna wysokość	3.8 m
System podnoszenia	Elektryczny
Mobilność	Ręcznie, dźwigiem lub wózkiem widłowym
Wymiary po złożeniu	340 × 385 × 1088 mm
Wymiary po rozłożeniu	1303 × 1129 × 3810 mm
Odporność na wiatr	30 m/s
Wykończenie	Powłoka proszkowa stabilizowana UV
Waga	38 kg bez akumulatora / 47 kg z akumulatorem

INFORMACJE REGULACYJNE

Zgodnie z Dyrektywą 2012/19/UE dotyczącą zużytego sprzętu elektrycznego i elektronicznego (WEEE), z późniejszymi zmianami, oraz obowiązującymi przepisami krajowymi, produkt ten jest oznaczony symbolem przekreślonego kosza na kółkach. Produkt musi być zbierany oddzielnie po zakończeniu okresu użytkowania i przekazany do odpowiedniego punktu zbiórki sprzętu elektrycznego i elektronicznego. Prawidłowa utylizacja umożliwia bezpieczne przetwarzanie odpadów oraz odzysk cennych materiałów. Nieprawidłowa utylizacja może uwolnić niebezpieczne substancje i zagrozić zdrowiu ludzi oraz środowisku. Producent lub importer uczestniczy w odpowiednim systemie zbiórki i recyklingu, aby sprzęt mógł być zwrócony i przetworzony w sposób bezpieczny i odpowiedzialny.

Osoba wykwalifikowana to osoba posiadająca odpowiednie przeszkolenie techniczne, doświadczenie oraz ważne uprawnienia do wykonywania określonych prac instalacyjnych, eksploatacyjnych lub konserwacyjnych na urządzeniach elektrycznych i mechanicznych. Podłączenia elektryczne wymagają ważnych uprawnień do pracy przy urządzeniach, instalacjach i sieciach elektrycznych do 1 kV. Nadzór, odbiór, inspekcje i pomiary wymagają kwalifikacji określonych przez krajowe przepisy prawne. Praca na wysokości wymaga ważnego szkolenia i uprawnień do wybranej metody pracy oraz sprzętu.

REXNORDIC

LED48000

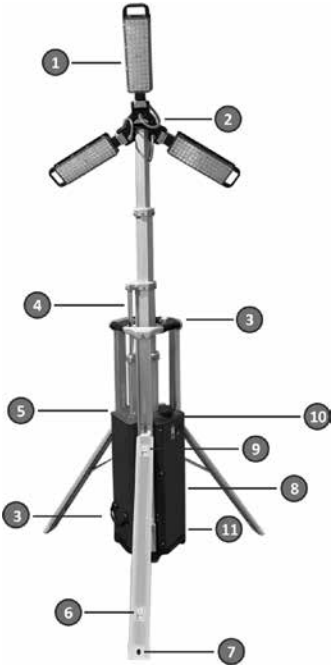



1	Teste luminose LED
2	Braccio superiore
3	Maniglie
4	Palo elettrico
5	Pannello di controllo
6	Levetta di rilascio stabilizzatore
7	Fori per picchetti stabilizzatore
8	Vano batteria
9	Levetta di ritorno stabilizzatore
10	Sensore di luce
11	Ruote antiforatura

12	Interruttore automatico AC
13	Display batteria
14	Selettore luminosità
15	Indicatore alimentazione AC
16	Morsetto di terra di protezione
17	Pulsante di accensione batteria
18	Selettore modalità luce
19	Controllo del palo
20	Presa di alimentazione AC

GARANZIA PROFESSIONALE DI 5 ANNI

I prodotti di illuminazione LED Rex Nordic sono progettati e realizzati per applicazioni professionali impegnative. Garantiamo la loro qualità con una garanzia di 5 anni completa contro difetti nei materiali e nella lavorazione in condizioni di funzionamento normali. Se si verifica un difetto di fabbricazione durante il periodo di garanzia, il prodotto verrà riparato o sostituito secondo la nostra politica di garanzia.

SICUREZZA

La torre faro è destinata all'illuminazione temporanea. È progettata per proteggere l'operatore quanto più ragionevolmente possibile e tutte le funzioni di sicurezza importanti sono chiaramente etichettate. Tuttavia, l'operatore deve comprendere i limiti dell'apparecchiatura leggendo questo manuale.

IL FUNZIONAMENTO DEVE SEMPRE ESSERE ESEGUITO DA PERSONALE AUTORIZZATO E COMPETENTE. LEGGERE ATTENTAMENTE QUESTO MANUALE PRIMA DELL'USO PER EVITARE LESIONI PERSONALI, DANNI ALL'ATTREZZATURA O L'ANNULLAMENTO DELLA GARANZIA.

SEMPRE dispiegare le gambe dello stabilizzatore, fissare i loro blocchi e assicurarsi che la torre faro sia saldamente fissata e in piano prima di sollevare la testa luminosa e il palo.
SEMPRE assicurarsi che l'area sopra la torre faro sia libera e sgombra da cavi sospesi e altre ostruzioni.
SEMPRE abbassare il palo quando non è in uso o quando sono previsti forti venti o temporali elettrici nell'area.
SEMPRE utilizzare collegamenti elettrici con messa a terra di protezione e un interruttore differenziale (RCD).
SEMPRE mantenere l'area intorno alla torre faro libera da persone durante il sollevamento o l'abbassamento del palo.
SEMPRE indossare un casco di sicurezza e dispositivi di protezione individuale adeguati durante l'uso del palo.

MAI tenere la testa luminosa o le sezioni del palo durante il sollevamento o l'abbassamento del palo.
MAI dispiegare o utilizzare la torre faro con vento forte senza fissare le gambe dello stabilizzatore nei fori per picchetti utilizzando ancoraggi a terra adeguati.
MAI utilizzare una torre faro che necessita di riparazione.
MAI utilizzare la torre faro quando si è stanchi, distratti o sotto l'effetto di droghe o alcol.
MAI posizionare peso o attrezzature aggiuntive sul palo o sulla testa luminosa.
MAI utilizzare prodotti chimici o acqua ad alta pressione per pulire o risciacquare la torre faro. Utilizzare solo acqua a bassa pressione, equivalente a quella di un normale tubo da giardino.

EVITARE di guardare direttamente nella fonte luminosa.

ETICHETTE DI SICUREZZA

	SPECIFICHE	VALORE
	**Scossa elettrica**	Rischio di scossa elettrica.
	**Lesione alla mano**	Rischio di schiacciamento o intrappolamento della mano.
	**Leggere il manuale**	Leggere le istruzioni operative prima dell'uso

MOVIMENTAZIONE E TRASPORTO

L'unità è progettata per essere spostata e posizionata da una persona e sollevata da due persone. Utilizzare i punti di sollevamento e movimentazione designati. Per la movimentazione con gru o carrello elevatore, seguire la procedura di sollevamento approvata e tenere il personale lontano dal carico.

CONTROLLO PRELIMINARE

Prima di ogni utilizzo, ispezionare il palo, il braccio superiore, la base, i cavi elettrici, le spine e le prese per eventuali danni. Qualsiasi danno richiede un intervento immediato. Non utilizzare l'unità finché il guasto non è stato corretto.

MESSA A TERRA DI PROTEZIONE

L'ingresso AC è collegato alla messa a terra di protezione per la sicurezza dell'operatore. Se l'alimentazione in ingresso non fornisce la messa a terra di protezione, l'unità deve essere messa a terra separatamente. Garantire sempre la messa a terra di protezione in conformità alle normative locali e nazionali.

POSIZIONAMENTO

Posizionare l'unità su una superficie solida e livellata con la parte anteriore rivolta verso l'area da illuminare. Controllare l'area circostante e lo spazio libero sopra l'unità prima dell'installazione.



STABILIZZAZIONE DELLA TORRE FARO

Sollevare ogni leva di SGANCIO e abbassare gli stabilizzatori a terra.

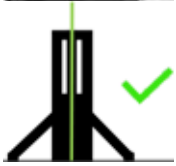

Regolare l'unità finché ogni stabilizzatore non è ben supportato e la torre non è in posizione orizzontale.



In caso di vento forte, fissare le gambe degli stabilizzatori al suolo tramite i fori per i picchetti.

Non sollevare il palo a meno che tutti gli stabilizzatori non siano correttamente posizionati.

ACCENSIONE



FUNZIONAMENTO A BATTERIA
Premere e tenere premuto il pulsante di accensione della batteria per attivare il sistema.
Dopo 25 minuti di inattività, il sistema entra in modalità standby per risparmiare energia della batteria. Premere e tenere premuto il pulsante di accensione della batteria per riattivarlo.



FUNZIONAMENTO A RETE
1. Collegare l'unità a un'alimentazione 220–240 V AC, 50 Hz adeguatamente messa a terra utilizzando l'ingresso IEC 60309, 230 V, 16 A, 2P+E.
2. Attivare l'interruttore automatico AC.
Verificare che l'indicatore di alimentazione AC sia acceso.



CONFIGURAZIONE DELLE TESTE LUMINOSE
Abbassare il palo all'altezza di regolazione delle teste prima di modificare la posizione delle teste luminose. Utilizzare le maniglie per ruotare e inclinare le teste luminose. Tenere le dita lontane da cerniere e punti di schiacciamento. Orientare le teste luminose prima di sollevare il palo. Le regolazioni fini devono essere effettuate solo quando è sicuro farlo.



SOLLEVAMENTO DEL PALO
Verificare lo spazio libero sopra l'unità. Premere e tenere premuto il comando SU finché il palo non raggiunge l'altezza desiderata. Il palo si arresta automaticamente alla sua altezza massima di 3,8 m.
Arrestarsi immediatamente se il palo si muove in modo irregolare o incontra un'ostruzione.

UTILIZZO DELLE LUCI



MODALITÀ MANUALE
Selezionare la modalità luce manuale.

Selezionare la potenza desiderata: 10%, 25%, 50%, 75% o 100%.

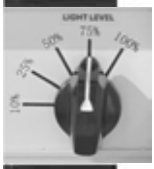



MODALITÀ SENSORE DI LUCE DIURNA
Selezionare la modalità sensore di luce diurna.
L'emissione luminosa viene quindi controllata automaticamente dal sensore di luce. Mantenere il sensore pulito e libero da ostruzioni.

RICARICA DELLA BATTERIA
La batteria inizia a caricarsi automaticamente quando l'unità è collegata alla rete elettrica.
Un indicatore verde sul display dello stato di carica della batteria mostra che la carica è attiva.
La carica fino a circa l'80% richiede circa 3,5 ore. Una carica completa richiede circa 4,5 ore.
Il tempo di ricarica non cambia sia che le luci siano accese o spente e indipendentemente dalla potenza luminosa selezionata.

Se non è installata alcuna batteria, il display mostra --- .

Caricare solo entro l'intervallo di temperatura di carica specificato da 0 °C a +45 °C.

TEMPI DI FUNZIONAMENTO DELLA BATTERIA A 25 °C	
SPECIFICHE	**VALORE**
100% di potenza	Circa 4 ore
75% di potenza	Circa 6 ore
50% di potenza	Circa 8 ore
25% di potenza	Circa 16 ore
10% di potenza	Circa 40 ore
I tempi di funzionamento sono basati su una temperatura ambiente di 25 °C e possono variare in base alle condizioni della batteria, alla temperatura e ad altre condizioni ambientali.	

SOSTITUZIONE DELLA BATTERIA



IMPORTANTE! Spegnere le luci e abbassare completamente il palo.

Scollegare l'unità dalla rete elettrica.



Aprire il vano batteria.

Scollegare la spina di alimentazione della batteria.

Rimuovere la batteria utilizzando pratiche di sollevamento sicure.



Installare la batteria di ricambio in ordine inverso e verificare che la spina e i componenti di fissaggio siano sicuri.



Fermo di ritorno stabilizzatore

ARRESTO E PREPARAZIONE AL TRASPORTO

Impostare il selettore della modalità luce su OFF.
Tenere premuto il comando GIÙ fino a quando il palo si ferma all'altezza di regolazione della testa della luce.

Utilizzando le maniglie, ripiegare le teste delle luci nella posizione di trasporto. Le teste delle luci potrebbero essere calde.

Tenere premuto il comando GIÙ fino a quando il palo è completamente retratto nel telaio. Il motore del palo si arresta automaticamente.

Per il funzionamento a batteria, spegnere il pulsante di alimentazione della batteria.

Per il funzionamento a rete, spegnere l'interruttore automatico AC e scollegare il cavo di alimentazione.

Azionare il blocco di trasporto.

Sollevare ciascuna leva di ritorno dello stabilizzatore e riportare gli stabilizzatori nella posizione di trasporto.

MANUTENZIONE

Eseguire la manutenzione solo quando l'unità è spenta, scollegata dalla rete elettrica e completamente ferma. La manutenzione ordinaria e straordinaria deve essere eseguita da personale autorizzato e competente utilizzando adeguati dispositivi di protezione individuale.

DOPO PIÙ DI TRE MESI DI INATTIVITÀ

Ispezionare i collegamenti elettrici, le teste delle luci, i cavi in acciaio e il meccanismo del palo telescopico. Correggere eventuali danni prima dell'utilizzo.
Controllare lo stato di carica della batteria. Caricare la batteria se è inferiore al 20%. Per una conservazione superiore a tre mesi, conservare la batteria con una carica di circa 50-70% per prolungarne la durata.

RISOLUZIONE DEI PROBLEMI

SPECIFICHE	VALORE
Caricabatterie E01-E08	Guasto di connessione o surriscaldamento. Verificare che la ricarica avvenga entro l'intervallo di temperatura consentito e che la batteria sia collegata. Se il guasto persiste, contattare il distributore.
Batteria E11-E15	Guasto di comunicazione, sovratensione o sottotensione. Ispezionare i collegamenti e i cavi della batteria per danni o corrosione. Verificare che la batteria sia utilizzata entro l'intervallo di temperatura consentito. Sostituire la batteria se necessario.
Motore albero E16-E18	Guasto per sovracorrente o sensore. Controllare l'albero e l'attuatore per eventuali blocchi o resistenza meccanica. Se il guasto persiste, contattare il distributore.
Sensore di luce E21	Il sensore potrebbe essere guasto o ostruito. Ispezionarlo e pulirlo. Sostituirlo se l'errore persiste.
E25 Nessuna batteria	Nessuna batteria rilevata mentre l'alimentazione CA è attiva. Controllare l'installazione della batteria, la spina, i terminali e lo stato della batteria. Sostituire la batteria se difettosa.
Se si verificano più errori, il display scorre i codici di errore insieme ai dati operativi normali.	
SEGNALI ACUSTICI	
Posizione limite: il cicalino suona quando l'albero raggiunge un limite di corsa.	
Accensione o spegnimento: un beep.	
Avviso: brevi beep ripetuti, ad esempio se viene rilevato un guasto al motore.	
Protezione da guasto: beep continuo, ad esempio durante una sovracorrente del motore	

SPECIFICHE TECNICHE	
SPECIFICHE	**VALORE**
Modello	LED48000
Area illuminata	980 m^2
Potenza del sistema	300 W
Flusso luminoso	48,000 lm
Efficienza	160 lm/W
Temperatura di colore	5000 K
Tensione di esercizio	220-240 V CA, 50 Hz
Fattore di potenza	>0,92
Classe di protezione elettrica	Classe I
Funzioni di protezione	Protezione da sovratensione, sovratemperatura e corto-circuito
Ingresso	IEC 60309, 230 V, 16 A, 2P+E
Dimmerabile	Sì
Temperatura ambiente di esercizio	-10 °C a +45 °C
Temperatura di stoccaggio	-40 °C a +80 °C
Temperatura di ricarica	0 °C a +45 °C
Resistenza agli urti	IK09
Protezione all'ingresso	Testate luminose IP65 / telaio IP54
Emissione acustica	<15 dB
Altezza massima	3.8 m
Sistema di sollevamento	Elettrico
Mobilità	A mano, con gru o carrello elevatore
Dimensioni da chiuso	340 × 385 × 1088 mm
Dimensioni da aperto	1303 × 1129 × 3810 mm
Resistenza al vento	30 m/s
Finitura	Verniciatura a polvere stabilizzata ai raggi UV
Peso	38 kg senza batteria / 47 kg con batteria

INFORMAZIONI NORMATIVE

In conformità alla Direttiva 2012/19/UE sui rifiuti di apparecchiature elettriche ed elettroniche (RAEE), come modificata, e alle normative nazionali applicabili, questo prodotto è contrassegnato con il simbolo del cassonetto barrato. Il prodotto deve essere raccolto separatamente al termine della sua vita utile e consegnato a un punto di raccolta appropriato per apparecchiature elettriche ed elettroniche. Un corretto smaltimento consente un trattamento sicuro dei rifiuti e il recupero di materiali preziosi. Un errato smaltimento può rilasciare sostanze pericolose e mettere a rischio la salute umana e l'ambiente. Il produttore o l'importatore partecipa a un sistema di raccolta e riciclaggio appropriato affinché l'apparecchiatura possa essere restituita e trattata in modo sicuro e responsabile.

Una persona qualificata è una persona con adeguata formazione tecnica, esperienza e autorizzazione valida per eseguire specifici lavori di installazione, funzionamento o manutenzione su apparecchiature elettriche e meccaniche. I collegamenti elettrici richiedono competenze valide per apparecchiature, impianti e reti elettriche fino a 1 kV. Sorveglianza, accettazione, ispezione e misurazioni richiedono le qualifiche prescritte dalla legislazione nazionale. I lavori in quota richiedono una formazione e un'autorizzazione valide per il metodo di lavoro e le attrezzature selezionate.

REXNORDIC

LED48000

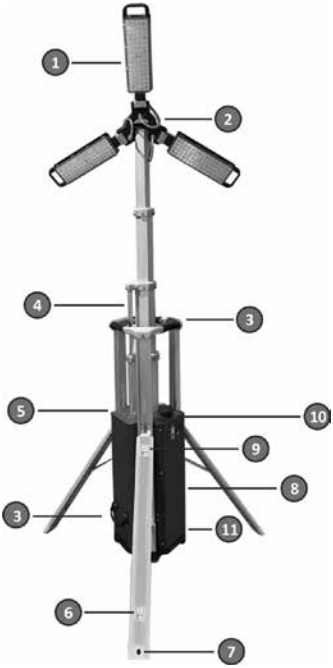



1	Cabezas de luz LED
2	Brazo superior
3	Asas
4	Mástil eléctrico
5	Panel de control
6	Pestillo de liberación del estabilizador
7	Agujeros para estacas del estabilizador
8	Compartimento de la batería
9	Pestillo de retorno del estabilizador
10	Sensor de luz
11	Ruedas a prueba de pinchazos

12	Interruptor de circuito de CA
13	Pantalla de batería
14	Selector de brillo
15	Indicador de alimentación de CA
16	Terminal de tierra de protección
17	Botón de encendido de la batería
18	Selector de modo de luz
19	Control del mástil
20	Entrada de alimentación de CA

GARANTÍA PROFESIONAL DE 5 AÑOS

Los productos de iluminación LED de Rex Nordic están diseñados y fabricados para aplicaciones profesionales exigentes. Respaldamos su calidad con una garantía de 5 años integral contra defectos de materiales y mano de obra bajo condiciones normales de funcionamiento. Si ocurre un defecto de fabricación durante el período de garantía, el producto será reparado o reemplazado de acuerdo con nuestra política de garantía.

SEGURIDAD

La torre de iluminación está destinada a la iluminación temporal. Está diseñada para proteger al operador en la medida de lo razonablemente posible, y todas las funciones de seguridad importantes están claramente etiquetadas. Sin embargo, el operador debe comprender las limitaciones del equipo leyendo este manual.

LA OPERACIÓN SIEMPRE DEBE SER REALIZADA POR PERSONAL AUTORIZADO Y COMPETENTE. LEA ESTE MANUAL DETENIDAMENTE ANTES DE OPERAR PARA EVITAR LESIONES PERSONALES, DAÑOS AL EQUIPO O ANULAR LA GARANTÍA.

SIEMPRE despliegue las patas estabilizadoras, asegure sus bloqueos y asegúrese de que la torre de iluminación esté firmemente asegurada y nivelada antes de elevar el conjunto de la cabeza de luz y el mástil.
SIEMPRE asegúrese de que el área sobre la torre de iluminación esté libre y despejada de cables aéreos y otras obstrucciones.
SIEMPRE baje el mástil cuando no esté en uso o cuando se esperen vientos fuertes o tormentas eléctricas en la zona.
SIEMPRE utilice conexiones eléctricas con puesta a tierra de protección y un dispositivo de corriente residual (RCD).
SIEMPRE mantenga el área alrededor de la torre de iluminación libre de personas mientras sube o baja el mástil.
SIEMPRE use un casco de seguridad y el equipo de protección personal adecuado al operar el mástil.

NUNCA sujete el conjunto de la cabeza de luz o las secciones del mástil mientras sube o baja el mástil.
NUNCA despliegue u opere la torre de iluminación en vientos fuertes sin asegurar las patas estabilizadoras a través de los agujeros para estacas usando anclajes adecuados al suelo.
NUNCA opere una torre de iluminación que requiera reparación.
NUNCA opere la torre de iluminación estando cansado, distraído o bajo la influencia de drogas o alcohol.
NUNCA coloque peso adicional o equipos sobre el mástil o el conjunto de la cabeza de luz.
NUNCA utilice productos químicos o agua a alta presión para limpiar o enjuagar la torre de iluminación. Utilice solo agua a baja presión, equivalente a la presión normal de una manguera de jardín.

EVITE mirar directamente a la fuente de luz.

ETIQUETAS DE SEGURIDAD

	ESPECIFICACIÓN	VALOR
	**Descarga eléctrica**	Riesgo de descarga eléctrica.
	**Lesión en la mano**	Riesgo de aplastamiento o atrapamiento de la mano.
	**Lea el manual**	Lea las instrucciones de funcionamiento antes de usar

MANEJO Y TRANSPORTE

La unidad está diseñada para ser movida y desplegada por una persona y levantada por dos personas. Utilice los puntos designados para levantar y manipular. Para el manejo con grúa o montacargas, siga el procedimiento de elevación aprobado y mantenga al personal alejado de la carga.

VERIFICACIÓN PRELIMINAR

Antes de cada uso, inspeccione el mástil, el brazo superior, la base, los cables eléctricos, los enchufes y las tomas en busca de daños. Cualquier daño requiere servicio inmediato. No opere la unidad hasta que la falla haya sido corregida.

PUESTA A TIERRA DE PROTECCIÓN

La entrada de CA está conectada a tierra de protección para la seguridad del operador. Si la fuente de alimentación entrante no proporciona puesta a tierra de protección, la unidad debe conectarse a tierra por separado. Proporcione siempre puesta a tierra de protección de acuerdo con las normativas locales y nacionales.

COLOCACIÓN

Coloque la unidad sobre una superficie firme y nivelada con el frente orientado hacia el área que se va a iluminar. Verifique el área circundante y el espacio libre superior antes de la instalación.



ESTABILIZACIÓN DE LA TORRE DE LUZ

Levante cada pestillo de LIBERACIÓN y baje los estabilizadores al suelo.

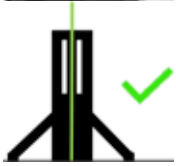

Ajuste la unidad hasta que cada estabilizador esté firmemente apoyado y la torre esté nivelada.



En caso de viento fuerte, asegure las patas de los estabilizadores al suelo a través de los orificios para estacas.

No eleve el mástil a menos que todos los estabilizadores estén correctamente desplegados.

ENCENDIDO





FUNCIONAMIENTO CON BATERÍA
Presione y mantenga pulsado el botón de encendido de la batería para activar el sistema.
Después de 25 minutos sin operación, el sistema entra en modo de suspensión para conservar la energía de la batería.
Presione y mantenga pulsado el botón de encendido de la batería para reactivarlo.

FUNCIONAMIENTO CON RED ELÉCTRICA
1. Conecte la unidad a una fuente de alimentación de 220–240 V CA, 50 Hz, con puesta a tierra adecuada, utilizando la entrada IEC 60309, 230 V, 16 A, 2P+E.
2. Encienda el interruptor automático de CA. Confirme que el indicador de alimentación de CA esté iluminado.



CONFIGURACIÓN DE LOS CABEZALES DE LUZ
Baje el mástil a la altura de ajuste de los cabezales antes de cambiar la posición de los mismos. Utilice las manijas para girar y orientar los cabezales de luz.
Mantenga los dedos alejados de las bisagras y puntos de pellizco.
Apunte los cabezales de luz antes de elevar el mástil. Los ajustes finos deben realizarse solo cuando sea seguro hacerlo.

ELEVACIÓN DEL MÁSTIL
Verifique el espacio libre superior.
Presione y mantenga pulsado el control de SUBIDA hasta que el mástil alcance la altura requerida. El mástil se detiene automáticamente en su altura máxima de 3,8 m. **Deténgase inmediatamente si el mástil se mueve de forma irregular o encuentra una obstrucción.**

FUNCIONAMIENTO DE LAS LUCES







MODO MANUAL
Seleccione el modo de luz manual.

Seleccione la salida requerida: 10%, 25%, 50%, 75% o 100%.

MODO DE SENSOR DE LUZ DIURNA

Seleccione el modo de sensor de luz diurna.
La salida de luz se controla automáticamente mediante el sensor de luz. Mantenga el sensor limpio y sin obstrucciones.

CARGANDO LA BATERÍA
La batería comienza a cargarse automáticamente cuando la unidad está conectada a la red eléctrica.
Un indicador verde en la pantalla del estado de carga de la batería muestra que la carga está activa.
Cargar hasta aproximadamente el 80% tarda unas 3,5 horas. Una carga completa tarda unas 4,5 horas.
El tiempo de carga no varía si las luces están encendidas o apagadas, ni depende de la salida de luz seleccionada.

Si no hay batería instalada, la pantalla muestra --- .

Cargue solo dentro del rango de temperatura de carga especificado de 0 °C a +45 °C.

TIEMPOS DE FUNCIONAMIENTO DE LA BATERÍA A 25 °C

ESPECIFICACIÓN	VALOR
Salida al 100%	Aprox. 4 horas
Salida al 75%	Aprox. 6 horas
Salida al 50%	Aprox. 8 horas
Salida al 25%	Aprox. 16 horas
Salida al 10%	Aprox. 40 horas

Los tiempos de funcionamiento se basan en una temperatura ambiente de 25 °C y pueden variar según el estado de la batería, la temperatura y otras condiciones ambientales.

SUSTITUCIÓN DE LA BATERÍA



¡IMPORTANTE! Apague las luces y baje completamente el mástil.

Desconecte la unidad de la red eléctrica.



Abra el compartimento de la batería.

Desconecte el enchufe de alimentación de la batería.

Retire la batería utilizando prácticas seguras de levantamiento.



Instale la batería de repuesto en orden inverso y verifique que el enchufe y los componentes de sujeción estén seguros.



Pestillo de RETORNO del estabilizador

DETENCIÓN Y PREPARACIÓN PARA EL TRANSPORTE

Ponga el selector de modo de luz en APAGADO.

Mantenga presionado el control ABAJO hasta que el mástil se detenga a la altura de ajuste de la cabeza de luz.

Usando las asas, pliegue las cabezas de luz en la posición de transporte. Las cabezas de luz pueden estar calientes.

Mantenga presionado el control ABAJO hasta que el mástil esté completamente retraído en el chasis. El motor del mástil se detiene automáticamente.

Para funcionamiento con batería, apague el botón de encendido de la batería.

Para funcionamiento con red eléctrica, apague el interruptor de circuito de CA y desconecte el cable de alimentación.

Active el bloqueo de transporte.

Levante cada pestillo de RETORNO del estabilizador y devuelva los estabilizadores a la posición de transporte.

MANTENIMIENTO

Realice el mantenimiento solo cuando la unidad esté apagada, desconectada de la red eléctrica y completamente detenida. El mantenimiento rutinario y no rutinario debe ser realizado por personal autorizado y competente utilizando el equipo de protección personal adecuado.

DESPUÉS DE MÁS DE TRES MESES DE INACTIVIDAD

Inspeccione las conexiones eléctricas, las cabezas de luz, los cables de acero y el mecanismo del mástil telescópico. Corrija cualquier daño antes de la operación.

Verifique el estado de carga de la batería. Cargue la batería si está por debajo del 20%. Para almacenamiento superior a tres meses, almacene la batería con una carga de aproximadamente 50-70% para prolongar su vida útil.

SOLUCIÓN DE PROBLEMAS	
ESPECIFICACIÓN	**VALOR**
Cargador E01-E08	Fallo de conexión o sobrecalentamiento. Confirme que la carga se realiza dentro del rango de temperatura permitido y que la batería está conectada. Si el fallo persiste, contacte al distribuidor.
Batería E11-E15	Fallo de comunicación, sobretensión o subtensión. Inspeccione las conexiones y cables de la batería en busca de daños o corrosión. Confirme que la batería se utiliza dentro del rango de temperatura permitido. Reemplace la batería si es necesario.
Motor del mástil E16-E18	Fallo por sobrecorriente o sensor. Verifique el mástil y el actuador por bloqueos o resistencia mecánica. Si el fallo persiste, contacte al distribuidor.
Sensor de luz E21	El sensor puede estar defectuoso u obstruido. Inspecciónelo y límpielo. Reemplácelo si el error persiste.
E25 Sin batería	No se detecta batería mientras la alimentación de CA está encendida. Verifique la instalación de la batería, el enchufe, los terminales y el estado de la batería. Reemplace la batería si está defectuosa.
Si se producen varios errores, la pantalla alterna entre los códigos de error junto con los datos de funcionamiento normales.	
SEÑALES AUDIBLES	
Posición límite: el zumbador suena cuando el mástil alcanza un límite de recorrido.	
Encendido o apagado: un pitido.	
Advertencia: pitidos cortos y repetidos, por ejemplo si se detecta un fallo en el motor.	
Protección contra fallos: pitido continuo, por ejemplo durante una sobrecorriente del motor	

ESPECIFICACIONES TÉCNICAS	
ESPECIFICACIÓN	**VALOR**
Modelo	LED48000
Área iluminada	980 m^2
Potencia del sistema	300 W
Flujo luminoso	48,000 lm
Eficacia	160 lm/W
Temperatura de color	5000 K
Tensión de funcionamiento	220-240 V CA, 50 Hz
Factor de potencia	>0,92
Clase de protección eléctrica	Clase I
Funciones de protección	Protección contra sobretensión, sobretemperatura y cortocircuito
Entrada	IEC 60309, 230 V, 16 A, 2P+E
Atenuable	Sí
Temperatura ambiente de funcionamiento	-10 °C a +45 °C
Temperatura de almacenamiento	-40 °C a +80 °C
Temperatura de carga	0 °C a +45 °C
Resistencia al impacto	IK09
Protección de ingreso	Cabezales de luz IP65 / chasis IP54
Emisión de ruido	<15 dB
Altura máxima	3.8 m
Sistema de elevación	Eléctrico
Movilidad	A mano, grúa o montacargas
Dimensiones plegado	340 × 385 × 1088 mm
Dimensiones desplegado	1303 × 1129 × 3810 mm
Resistencia al viento	30 m/s
Acabado	Recubrimiento en polvo estabilizado UV
Peso	38 kg sin batería / 47 kg con batería

INFORMACIÓN REGLAMENTARIA

De acuerdo con la Directiva 2012/19/UE sobre residuos de aparatos eléctricos y electrónicos (RAEE), según enmiendas, y la normativa nacional aplicable, este producto está marcado con el símbolo del contenedor tachado. El producto debe ser recogido por separado al final de su vida útil y entregado en un punto de recogida adecuado para equipos eléctricos y electrónicos. La eliminación adecuada permite el tratamiento seguro de los residuos y la recuperación de materiales valiosos. La eliminación incorrecta puede liberar sustancias peligrosas y poner en peligro la salud humana y el medio ambiente. El fabricante o importador participa en un sistema de recogida y reciclaje aplicable para que el equipo pueda ser devuelto y procesado de manera segura y responsable.

Una persona cualificada es aquella que posee la formación técnica adecuada, experiencia y autorización válida para realizar trabajos específicos de instalación, operación o mantenimiento en equipos eléctricos y mecánicos. Las conexiones eléctricas requieren competencia válida para equipos, instalaciones y redes eléctricas hasta 1 kV. La supervisión, aceptación, inspección y mediciones requieren las cualificaciones prescritas por la legislación nacional. El trabajo en altura requiere formación y autorización válidas para el método de trabajo y equipo seleccionados.

REX NORDIC

LED48000

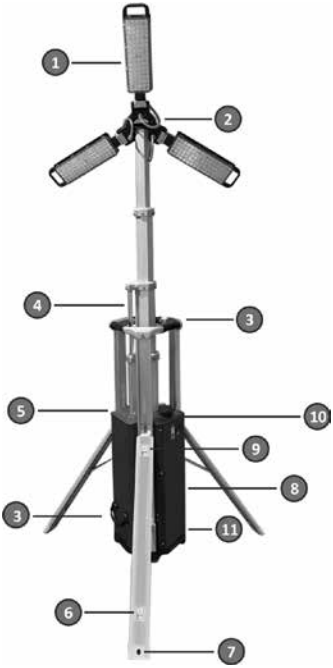



1	LED svetelné hlavy
2	Horné rameno
3	Rukoväte
4	Elektrický stožiar
5	Ovládací panel
6	Uvoľňovacia západka stabilizátora
7	Otvor pre kolíky stabilizátora
8	Priestor pre batériu
9	Vratná západka stabilizátora
10	Svetelný senzor
11	Bezdušové kolesá

12	AC istič
13	Displej batérie
14	Prepínač jasu
15	Indikátor AC napájania
16	Ochranný zemniaci kontakt
17	Tlačidlo napájania batérie
18	Prepínač režimu osvetlenia
19	Ovládanie stožiara
20	Vstup AC napájania

5-ROČNÁ PROFESIONÁLNA ZÁRUKA

LED osvetľovacie produkty Rex Nordic sú navrhnuté a vyrobené pre náročné profesionálne použitie. Za ich kvalitou si stojíme vďaka komplexnej 5-ročnej záruke proti chybám materiálu a spracovania pri bežných prevádzkových podmienkach. Ak sa počas záručnej doby vyskytne výrobná vada, produkt bude opravený alebo vymenený v súlade s našimi záručnými podmienkami.

BEZPEČNOSŤ

Svetelná veža je určená na dočasné osvetlenie. Je navrhnutá tak, aby chránila obsluhu v čo najväčšej možnej miere a všetky dôležité bezpečnostné funkcie sú jasne označené. Obsluha však musí pochopiť obmedzenia zariadenia prečítaním tohto návodu.

OBSLUHU MUSÍ VŽDY VYKONÁVAŤ OPRÁVNENÝ A KVALIFIKOVANÝ PERSONÁL. PRED POUŽITÍM SI STAROSTLIVO PREČÍTAJTE TENTO NÁVOD, ABY STE PREDIŠLI ZRANENIU, POŠKODENIU ZARIADENIA ALEBO STRATE ZÁRUKY.

VŽDY rozložte nohy stabilizátora, zaistite ich zámky a uistite sa, že svetelná veža je pevne zaistená a vyrovnaná pred zdvihnutím svetelnej hlavy a stožiara.
VŽDY sa uistite, že priestor nad svetelnou vežou je voľný a bez nadzemných káblov alebo iných prekážok.
VŽDY znížte stožiar, keď sa nepoužíva alebo keď sa v oblasti očakáva silný vietor alebo búrky.
VŽDY používajte elektrické pripojenia s ochranným uzemnením a prúdovým chráničom (RCD).
VŽDY udržujte priestor okolo svetelnej veže bez ľudí počas zdvíhania alebo spúšťania stožiara.
VŽDY nosiť ochrannú prilbu a vhodné osobné ochranné prostriedky pri obsluhe stožiara.

NIKDY nedržte svetelnú hlavu alebo časti stožiara počas zdvíhania alebo spúšťania stožiara.
NIKDY nerozkladajte ani neobsluhujte svetelnú vežu pri silnom vetre bez zaistenia nôh stabilizátora cez otvory pre kolíky pomocou vhodných kotiev.
NIKDY nepoužívajte svetelnú vežu, ktorá vyžaduje opravu.
NIKDY neobsluhujte svetelnú vežu, keď ste unavení, rozptýlení alebo pod vplyvom drog či alkoholu.
NIKDY neumiestňujte ďalšiu záťaž alebo vybavenie na stožiar alebo svetelnú hlavu.
NIKDY nepoužívajte chemikálie alebo vysokotlakovú vodu na čistenie alebo oplachovanie svetelnej veže. Používajte iba vodu s nízkym tlakom, zodpovedajúcu bežnému tlaku záhradnej hadice.

VYHNITE SA priamemu pohľadu do svetelného zdroja.

BEZPEČNOSTNÉ ŠTÍTKY		
	ŠPECIFIKÁCIA	**HODNOTA**
	**Elektrický šok**	Riziko úrazu elektrickým prúdom.
	**Zranenie ruky**	Riziko rozdrvenia alebo privretia ruky.
	**Prečítajte si manuál**	Pred použitím si prečítajte prevádzkové pokyny

MANIPULÁCIA A PREPRAVA

Zariadenie je navrhnuté na presúvanie a rozmiestnenie jednou osobou a zdvíhanie dvoma osobami. Používajte určené body na zdvíhanie a manipuláciu. Pri manipulácii žeriavom alebo vysokozdvižným vozíkom dodržujte schválený postup zdvíhania a udržujte personál mimo dosahu bremena.

PREDBEŽNÁ KONTROLA

Pred každým použitím skontrolujte stožiar, horné rameno, základňu, elektrické káble, zástrčky a zásuvky na poškodenie. Akékoľvek poškodenie si vyžaduje okamžitý servis. Zariadenie nepoužívajte, kým nie je porucha odstránená.

OCHRANNÉ UZEMNENIE

AC vstup je pripojený na ochranné uzemnenie pre bezpečnosť obsluhy. Ak prichádzajúce napájanie neposkytuje ochranné uzemnenie, zariadenie musí byť uzemnené samostatne. Vždy zabezpečte ochranné uzemnenie v súlade s miestnymi a národnými predpismi.

UMIESTNENIE

Umiestnite zariadenie na pevný, rovný povrch s čelom smerujúcim k oblasti, ktorú chcete osvetliť. Pred rozmiestnením skontrolujte okolie a voľný priestor nad zariadením.



STABILIZÁCIA SVETELNEJ VEŽE

Zdvihnite každú západku RELEASE a spustite stabilizátory na zem.

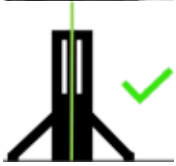

Nastavte zariadenie tak, aby každý stabilizátor bol pevne podopretý a veža bola vo vodorovnej polohe.



Pri silnom vetre upevnite nohy stabilizátorov k zemi cez otvory na kolíky.

Stožiar nezdvíhajte, pokiaľ nie sú všetky stabilizátory správne rozmiestnené.

ZAPNUTIE



PREVÁDZKA NA BATÉRIU
Stlačte a podržte tlačidlo napájania batérie na aktiváciu systému.
Po 25 minútach nečinnosti systém prejde do režimu spánku, aby šetril energiu batérie. Stlačte a podržte tlačidlo napájania batérie na opätovnú aktiváciu.



PREVÁDZKA NA SIEŤOVÉ NAPÁJANIE
1. Pripojte zariadenie k vhodnému uzemnenému napájaniu 220–240 V AC, 50 Hz pomocou vstupu IEC 60309, 230 V, 16 A, 2P+E.
2. Zapnite istič AC. Overte, že kontrolka AC napájania svieti.



NASTAVENIE SVETELNÝCH HLÁV
Pred zmenou polohy svetelnej hlavy spustite stožiar do výšky vhodnej na nastavenie hlavy. Na otáčanie a nakláňanie svetelných hláv používajte rukoväte. Držte prsty mimo pántov a miest, kde by mohlo dôjsť k privretiu. Namieste svetelné hlavy pred zdvihnutím stožiara. Jemné nastavenia vykonávajte len vtedy, keď je to bezpečné.



ZDVIHNUTIE STOŽIARA
Skontrolujte voľný priestor nad zariadením.
Stlačte a podržte ovládanie HORE, kým stožiar nedosiahne požadovanú výšku. Stožiar sa automaticky zastaví pri maximálnej výške 3,8 m. **Okamžite zastavte, ak sa stožiar pohybuje nepravidelne alebo narazí na prekážku.**

OVLÁDANIE SVETIEL



MANUÁLNY REŽIM
Zvoľte manuálny režim osvetlenia.



Zvoľte požadovaný výkon: 10 %, 25 %, 50 %, 75 % alebo 100 %.
REŽIM DENNÉHO SENZORA



Zvoľte režim denného senzora.
Výkon svetla je potom automaticky riadený svetelným senzorom. Udržiavajte senzor čistý a nezakrytý.

NABÍJANIE BATÉRIE
Batéria sa začne nabíjať automaticky po pripojení zariadenia k sieti.
Zelený indikátor na displeji stavu nabitia batérie signalizuje, že nabíjanie prebieha.
Nabitie na približne 80 % trvá asi 3,5 hodiny. Úplné nabitie trvá približne 4,5 hodiny.
Doba nabíjania sa nemení bez ohľadu na to, či sú svetlá zapnuté alebo vypnuté a bez ohľadu na zvolený výkon svetla.

Ak nie je nainštalovaná batéria, displej zobrazuje --- .

Nabíjajte iba v určenom teplotnom rozsahu 0 °C až +45 °C.

DOBA PREVÁDZKY BATÉRIE PRI 25 °C	
ŠPECIFIKÁCIA	**HODNOTA**
100 % výkon	Približne 4 hodiny
75 % výkon	Približne 6 hodín
50 % výkon	Približne 8 hodín
25 % výkon	Približne 16 hodín
10 % výkon	Približne 40 hodín
Doby prevádzky sú založené na okolitej teplote 25 °C a môžu sa líšiť v závislosti od stavu batérie, teploty a ďalších podmienok prostredia.	

VÝMENA BATÉRIE



DÔLEŽITÉ! Vypnite svetlá a úplne spustite stožiar.

Odpojte zariadenie od elektrickej siete.



Otvorte priestor pre batériu.

Odpojte napájací konektor batérie.

Vyberte batériu pomocou bezpečných zdvíhacích postupov.



Nainštalujte náhradnú batériu v opačnom poradí a skontrolujte, či je konektor a upevňovacie prvky bezpečne zaistené.

ZASTAVENIE A PRÍPRAVA NA PREPRAVU



Západka návratu stabilizátora

Nastavte prepínač režimu svetla na VYPNUTÉ.
Držte ovládanie DOLU, kým sa stožiar nezastaví v polohe na nastavenie svetelnej hlavy.

Pomocou rukoväti sklopte svetelné hlavy do prepravnej polohy. Svetelné hlavy môžu byť horúce.

Držte ovládanie DOLU, kým sa stožiar úplne nestiahne do podvozku. Motor stožiara sa automaticky zastaví.

Pri prevádzke na batériu vypnite tlačidlo napájania batérie.

Pri prevádzke zo siete vypnite istič AC a odpojte napájací kábel.

Zaistite prepravný zámok.

Zdvihnite každú západku stabilizátora RETURN a vráťte stabilizátory do prepravnej polohy.

ÚDRŽBA

Údržbu vykonávajte len vtedy, keď je zariadenie vypnuté, odpojené od elektrickej siete a úplne v pokoji. Rutinnú aj mimoriadnu údržbu musí vykonávať oprávnený a kvalifikovaný personál s použitím vhodných osobných ochranných prostriedkov.

PO VIAC AKO TROCH MESIACOCH NEČINNOSTI
Skontrolujte elektrické pripojenia, svetelné hlavy, oceľové laná a mechanizmus teleskopického stožiara. Pred použitím odstráňte všetky poškodenia.
Skontrolujte stav nabitia batérie. Nabite batériu, ak je pod 20 %. Pri skladovaní dlhšom ako tri mesiace uchovávajte batériu s približne 50-70 % nabitia, aby ste podporili jej životnosť.

RIEŠENIE PROBLÉMOV	
ŠPECIFIKÁCIA	**HODNOTA**
E01-E08 Nabíjačka	Chyba pripojenia alebo prehriatia. Uistite sa, že nabíjanie prebieha v povolenom teplotnom rozsahu a že batéria je pripojená. Ak chyba pretrváva, kontaktujte distribútora.
E11-E15 Batéria	Chyba komunikácie, prepätia alebo podpäťia. Skontrolujte pripojenia batérie a káble na poškodenie alebo koróziu. Uistite sa, že batéria sa používa v povolenom teplotnom rozsahu. V prípade potreby vymeňte batériu.
E16-E18 Motor stožiara	Chyba nadprúdu alebo senzora. Skontrolujte stožiar a pohon na prípadné blokovanie alebo mechanický odpor. Ak chyba pretrváva, kontaktujte distribútora.
E21 Svetelný senzor	Senzor môže byť chybný alebo zablokovaný. Skontrolujte ho a vyčistite. Ak chyba pretrváva, vymeňte ho.
E25 Žiadna batéria	Pri zapnutom napájaní AC nie je zistená žiadna batéria. Skontrolujte inštaláciu batérie, zástrčku, svorky a stav batérie. Vymeňte batériu, ak je chybná.
Ak sa vyskytne viacero chýb, displej prepína medzi chybovými kódmi a bežnými prevádzkovými údajmi.	
ZVUKOVÉ SIGNÁLY	
Limitná poloha: bzučiak zaznie, keď stožiar dosiahne koncovú polohu.	
Zapnutie alebo vypnutie: jedno pípnutie.	
Upozornenie: krátke opakované pípnutia, napríklad ak je zistená chyba motora.	
Ochrana pred chybou: nepretržité pípnutie, napríklad pri nadprúde motora	

TECHNICKÉ ŠPECIFIKÁCIE	
ŠPECIFIKÁCIA	**HODNOTA**
Model	LED48000
Osvetlená plocha	980 m^2
Výkon systému	300 W
Svetelný tok	48,000 lm
Účinnosť	160 lm/W
Farebná teplota	5000 K
Prevádzkové napätie	220-240 V AC, 50 Hz
Účinník	>0,92
Elektrická trieda ochrany	trieda I
Ochranné funkcie	Ochrana proti prepätiu, prehriatiu a skratu
Vstup	IEC 60309, 230 V, 16 A, 2P+E
Stmievateľné	Áno
Okolitá prevádzková teplota	-10 °C až +45 °C
Skladovacia teplota	-40 °C až +80 °C
Teplota nabíjania	0 °C až +45 °C
Odolnosť voči nárazom	IK09
Stupeň krytia	IP65 svetelné hlavy / IP54 šasi
Emisie hluku	<15 dB
Maximálna výška	3.8 m
Zdvihový systém	Elektrický
Mobilita	Ručne, žeriavom alebo vysokozdvižným vozíkom
Rozmery v zloženom stave	340 × 385 × 1088 mm
Rozmery v rozloženom stave	1303 × 1129 × 3810 mm
Odolnosť voči vetru	30 m/s
Povrchová úprava	UV-stabilizovaná prášková povrchová úprava
Hmotnosť	38 kg bez batérie / 47 kg s batériou

REGULAČNÉ INFORMÁCIE

V súlade so smernicou 2012/19/EÚ o odpade z elektrických a elektronických zariadení (OEEZ), v znení neskorších predpisov, a platnými národnými predpismi je tento výrobok označený symbolom prešKrtnutého odpadkového koša na kolieskach. Výrobok musí byť po skončení svojej životnosti odovzdaný na príslušné zberné miesto pre elektrické a elektronické zariadenia. Správna likvidácia umožňuje bezpečné spracovanie odpadu a získavanie cenných materiálov. Nesprávna likvidácia môže uvoľniť nebezpečné látky a ohroziť ľudské zdravie a životné prostredie. Výrobca alebo dovozca sa zúčastňuje príslušného systému zberu a recyklácie, aby bolo možné zariadenie vrátiť a bezpečne a zodpovedne spracovať.

Kvalifikovaná osoba je osoba s príslušným technickým vzdelaním, skúsenosťami a platným oprávnením na vykonávanie konkrétnych inštalačných, prevádzkových alebo údržbárskych prác na elektrických a mechanických zariadeniach. Elektrické pripojenia vyžadujú platnú spôsobilosť pre elektrické zariadenia, inštalácie a siete do 1 kV. Dozor, prevzatie, kontrola a merania vyžadujú kvalifikáciu predpísanú národnou legislatívou. Práca vo výškach vyžaduje platné školenie a oprávnenie pre zvolený pracovný postup a zariadenie.

REX NORDIC

LED48000

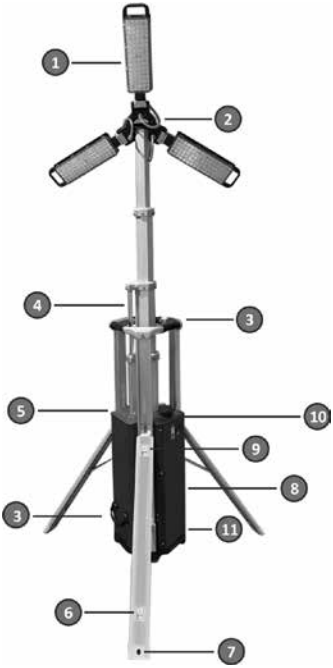



1	LED světelné hlavy
2	Horní rameno
3	Madla
4	Elektrický stožár
5	Ovládací panel
6	Uvolňovací západka stabilizátoru
7	Otvor pro kolíky stabilizátoru
8	Bateriový prostor
9	Vrací západka stabilizátoru
10	Senzor světla
11	Bezdušová kola

12	AC jistič
13	Displej baterie
14	Přepínač jasu
15	Indikátor napájení AC
16	Ochranný zemnicí svorkovnice
17	Tlačítko napájení baterie
18	Přepínač režimu osvětlení
19	Ovládání stožáru
20	Vstup napájení AC

ZÁRUKA 5 LET PRO PROFESIONÁLY

Osvětlovací produkty Rex Nordic LED jsou navrženy a vyrobeny pro náročné profesionální použití. Za jejich kvalitou si stojíme díky komplexní záruce 5 let proti vadám materiálu a zpracování při běžném provozu. Pokud se během záruční doby objeví výrobní vada, produkt bude opraven nebo vyměněn v souladu s naší záruční politikou.

BEZPEČNOST

LED světelná věž je určena pro dočasné osvětlení. Je navržena tak, aby chránila obsluhu v maximální možné míře, a všechny důležité bezpečnostní funkce jsou jasně označeny. Obsluha však musí znát omezení zařízení přečtením tohoto návodu k použití.

PROVOZ MUSÍ VŽDY PROVÁDĚT POUZE OPRÁVNĚNÝ A KVALIFIKOVANÝ PERSONÁL. PŘED POUŽITÍM SI PEČLIVĚ PŘEČTĚTE TENTO NÁVOD K POUŽITÍ, ABYSTE PŘEDEŠLI ZRANĚNÍ, POŠKOZENÍ ZAŘÍZENÍ NEBO ZTRÁTĚ ZÁRUKY.

VŽDY rozložte stabilizační nohy, zajistěte jejich zámky a ujistěte se, že LED světelná věž je pevně zajištěna a vyrovnána před zvednutím světelné hlavy a stožáru.
VŽDY se ujistěte, že prostor nad LED světelnou věží je volný a bez nadzemních vodičů a dalších překážek.
VŽDY snižte stožár, když není používán nebo když se v oblasti očekává silný vítr či bouřka.
VŽDY používejte elektrické připojení s ochranným uzemněním a proudovým chráničem (RCD).
VŽDY udržujte prostor kolem LED světelné věže volný od osob při zvedání nebo spouštění stožáru.
VŽDY používejte ochrannou přilbu a vhodné osobní ochranné prostředky při obsluze stožáru.

NIKDY nedržte světelnou hlavu nebo části stožáru při zvedání nebo spouštění stožáru.
NIKDY nerozkládejte ani neprovozujte LED světelnou věž za silného větru bez zajištění stabilizačních nohou pomocí kolíků a vhodných kotev.
NIKDY neprovozujte LED světelnou věž, která vyžaduje opravu.
NIKDY neprovozujte LED světelnou věž, pokud jste unavení, rozptýlení nebo pod vlivem drog či alkoholu.
NIKDY neumisťujte další zátěž nebo zařízení na stožár nebo světelnou hlavu.
NIKDY nepoužívejte chemikálie nebo vysokotlakou vodu k čištění nebo oplachování LED světelné věže. Používejte pouze vodu s nízkým tlakem, odpovídající běžnému tlaku zahradní hadice.

VYHNĚTE SE přímému pohledu do světelného zdroje.

BEZPEČNOSTNÍ ŠTÍTKY

	SPECIFIKACE	HODNOTA
	**Elektrický šok**	Riziko elektrického šoku.
	**Zranění ruky**	Riziko rozdrcení nebo skřípnutí ruky.
	**Přečtěte si návod**	Před použitím si přečtěte návod k obsluze.

MANIPULACE A PŘEPRAVA

Zařízení je navrženo pro přesun a rozložení jednou osobou a zvedání dvěma osobami. Používejte určená místa pro zvedání a manipulaci. Při manipulaci jeřábem nebo vysokozdvižným vozíkem dodržujte schválený postup zvedání a udržujte personál mimo dosah nákladu.

PŘEDBĚŽNÁ KONTROLA

Před každým použitím zkontrolujte stožár, horní rameno, základnu, elektrické kabely, zástrčky a zásuvky na poškození. Jakékoli poškození vyžaduje okamžitý servis. Zařízení neprovozujte, dokud není závada odstraněna.

OCHRANNÉ UZEMNĚNÍ

AC vstup je připojen k ochrannému uzemnění pro bezpečnost obsluhy. Pokud přívodní napájení neposkytuje ochranné uzemnění, musí být zařízení uzemněno samostatně. Vždy zajistěte ochranné uzemnění v souladu s místními a národními předpisy.

UMÍSTĚNÍ

Umístěte zařízení na pevný, rovný povrch s čelní stranou směrem k oblasti, kterou chcete osvětlit. Před nasazením zkontrolujte okolní prostor a výšku nad hlavou.

STABILIZACE SVĚTELNÉ VĚŽE



Zvedněte každou západku RELEASE a spusťte stabilizátory na zem.

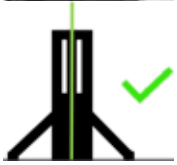

Nastavte zařízení tak, aby každý stabilizátor byl pevně podepřen a věž byla v rovině.



Při silném větru zajistěte nohy stabilizátorů k zemi pomocí otvorů pro kolíky.

Nevysouvejte stožár, dokud nejsou všechny stabilizátory správně rozloženy.

ZAPNUTÍ



PROVOZ NA BATERII
Stiskněte a podržte tlačítko napájení baterie pro aktivaci systému.
Po 25 minutách nečinnosti systém přejde do režimu spánku, aby šetřil energii baterie. Stiskněte a podržte tlačítko napájení baterie pro opětovnou aktivaci.



PROVOZ NA SÍŤOVÉ NAPÁJENÍ
1. Připojte zařízení k vhodnému uzemněnému napájení 220–240 V AC, 50 Hz pomocí vstupu IEC 60309, 230 V, 16 A, 2P+E.
2. Zapněte jistič AC. Ověřte, že kontrolka napájení AC svítí.



NASTAVENÍ SVĚTELNÝCH HLAVIC
Snižte stožár na výšku pro nastavení hlavic před změnou polohy světelné hlavice. Použijte madla k otáčení a naklápění světelných hlavic. Držte prsty mimo panty a místa možného skřípnutí. Namiřte světelné hlavice před zvednutím stožáru. Jemné nastavení provádějte pouze tehdy, když je to bezpečné.



VYSOUVÁNÍ STOŽÁRU
Zkontrolujte volný prostor nad hlavou. Stiskněte a podržte ovládání NAHORU, dokud stožár nedosáhne požadované výšky. Stožár se automaticky zastaví při maximální výšce 3,8 m. **Ihned zastavte, pokud se stožár pohybuje nepravidelně nebo narazí na překážku.**

OVLÁDÁNÍ SVĚTEL



MANUÁLNÍ REŽIM
Zvolte manuální režim světel.

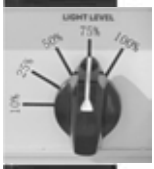

Zvolte požadovaný výkon: 10 %, 25 %, 50 %, 75 % nebo 100 %.



REŽIM DENNÍHO SVĚTELNÉHO SENZORU
Zvolte režim denního světelného senzoru. Světelný výkon je pak automaticky řízen světelným senzorem. Udržujte senzor čistý a nezakrytý.

NABÍJENÍ BATERIE
Baterie se začne nabíjet automaticky, když je jednotka připojena k síťovému napájení.
Zelený indikátor na displeji stavu nabití baterie ukazuje, že nabíjení je aktivní.
Nabíjení na přibližně 80 % trvá asi 3,5 hodiny. Plné nabití trvá asi 4,5 hodiny.
Doba nabíjení se nemění, ať jsou světla zapnutá nebo vypnutá, a nezávisí na zvoleném světelném výkonu.

Pokud není baterie nainstalována, displej zobrazuje --- .

Nabíjejte pouze v určeném teplotním rozmezí 0 °C až +45 °C.

DOBY PROVOZU BATERIE PŘI 25 °C	
SPECIFIKACE	**HODNOTA**
100% výkon	Přibližně 4 hodiny
75% výkon	Přibližně 6 hodin
50% výkon	Přibližně 8 hodin
25% výkon	Přibližně 16 hodin
10% výkon	Přibližně 40 hodin
Doby provozu jsou založeny na okolní teplotě 25 °C a mohou se lišit v závislosti na stavu baterie, teplotě a dalších podmínkách prostředí.	

VÝMĚNA BATERIE



DŮLEŽITÉ! Vypněte světla a úplně spusťte stožár.

Odpojte jednotku od síťového napájení.



Otevřete prostor pro baterii.

Odpojte napájecí konektor baterie.

Vyjměte baterii pomocí bezpečných postupů zvedání.



Nainstalujte náhradní baterii v opačném pořadí a zkontrolujte, že konektor a upevňovací prvky jsou bezpečně zajištěny.

ZASTAVENÍ A PŘÍPRAVA NA PŘEPRAVU



Západka návratu stabilizátoru

Nastavte volič režimu světla na VYPNUTO.
Držte ovládání DOLŮ, dokud se stožár nezastaví v poloze pro nastavení světelné hlavy.

Použijte madla a sklopte světelné hlavy do přepravní polohy. Světelné hlavy mohou být horké.

Držte ovládání DOLŮ, dokud není stožár zcela zasunut do šasi. Motor stožáru se automaticky zastaví.

Pro provoz na baterii vypněte tlačítko napájení baterie.

Pro provoz ze sítě vypněte jistič střídavého proudu a odpojte napájecí kabel.

Zajistěte přepravní zámek.

Zvedněte každou západku stabilizátoru RETURN a vraťte stabilizátory do přepravní polohy.

ÚDRŽBA

Údržbu provádějte pouze tehdy, když je jednotka vypnutá, odpojená od sítě a zcela v klidu. Rutinní i mimořádnou údržbu musí provádět pouze oprávněný a kvalifikovaný personál s použitím vhodných osobních ochranných prostředků.

PO VÍCE NEŽ TŘECH MĚSÍCÍCH NEČINNOSTI

Zkontrolujte elektrická spojení, světelné hlavy, ocelová lana a mechanismus teleskopického stožáru. Před uvedením do provozu odstraňte veškerá poškození.
Zkontrolujte stav nabití baterie. Nabijte baterii, pokud je pod 20 %. Při skladování delším než tři měsíce uchovávejte baterii s přibližně 50–70% nabitím pro podporu životnosti.

ŘEŠENÍ PROBLÉMŮ

SPECIFIKACE	HODNOTA
E01-E08 Nabíječka	Chyba připojení nebo přehřátí. Ověřte, že nabíjení probíhá v povoleném teplotním rozsahu a že je baterie připojena. Pokud chyba přetrvává, kontaktujte distributora.
E11-E15 Baterie	Chyba komunikace, přepětí nebo podpětí. Zkontrolujte připojení baterie a kabely na poškození nebo korozi. Ověřte, že je baterie používána v povoleném teplotním rozsahu. V případě potřeby baterii vyměňte.
E16-E18 Motor stožáru	Přetížení nebo chyba senzoru. Zkontrolujte stožár a pohon na zablokování nebo mechanický odpor. Pokud chyba přetrvává, kontaktujte distributora.
E21 Světelný senzor	Senzor může být vadný nebo zakrytý. Zkontrolujte a očistěte jej. Pokud chyba přetrvává, vyměňte jej.
E25 Žádná baterie	Při zapnutém napájení střídavým proudem nebyla detekována žádná baterie. Zkontrolujte instalaci baterie, zástrčku, svorky a stav baterie. Pokud je baterie vadná, vyměňte ji.
Pokud dojde k několika chybám, displej střídavě zobrazuje chybové kódy spolu s běžnými provozními údaji.	
ZVUKOVÉ SIGNÁLY	
Krajní poloha: bzučák se ozve, když stožár dosáhne krajní polohy.	
Zapnutí nebo vypnutí: jedno pípnutí.	
Varování: krátká opakovaná pípnutí, například pokud je zjištěna chyba motoru.	
Ochrana proti chybě: nepřetržité pípání, například při přetížení motoru	

TECHNICKÉ SPECIFIKACE	
SPECIFIKACE	**HODNOTA**
Model	LED48000
Osvětlená plocha	980 m^2
Výkon systému	300 W
Světelný tok	48,000 lm
Účinnost	160 lm/W
Teplota barev	5000 K
Provozní napětí	220–240 V AC, 50 Hz
Účiník	>0,92
Elektrická třída ochrany	Třída I
Ochranné funkce	Ochrana proti přepětí, přehřátí a zkratu
Vstup	IEC 60309, 230 V, 16 A, 2P+E
Stmívatelné	Ano
Provozní teplota okolí	-10 °C až +45 °C
Skladovací teplota	-40 °C až +80 °C
Teplota nabíjení	0 °C až +45 °C
Odolnost proti nárazům	IK09
Krytí	IP65 světelné hlavy / IP54 šasi
Hluková emise	<15 dB
Maximální výška	3.8 m
Zvedací systém	Elektrický
Mobilita	Ručně, jeřábem nebo vysokozdvižným vozíkem
Rozměry ve složeném stavu	340 × 385 × 1088 mm
Rozměry v rozloženém stavu	1303 × 1129 × 3810 mm
Odolnost proti větru	30 m/s
Povrchová úprava	UV-stabilizovaný práškový lak
Hmotnost	38 kg bez baterie / 47 kg s baterií

REGULAČNÍ INFORMACE

V souladu se směrnicí 2012/19/EU o odpadních elektrických a elektronických zařízeních (OEEZ), ve znění pozdějších předpisů, a platnými národními předpisy je tento výrobek označen symbolem přeškrtnuté popelnice na kolečkách. Výrobek musí být po skončení své životnosti odevzdán na příslušné sběrné místo pro elektrická a elektronická zařízení. Správná likvidace umožňuje bezpečné zpracování odpadu a získání cenných materiálů. Nesprávná likvidace může uvolnit nebezpečné látky a ohrozit lidské zdraví a životní prostředí. Výrobce nebo dovozce se účastní příslušného systému sběru a recyklace, aby zařízení mohlo být vráceno a zpracováno bezpečně a odpovědně.

Kvalifikovaná osoba je osoba s odpovídajícím technickým školením, zkušenostmi a platným oprávněním k provádění konkrétních instalačních, provozních nebo údržbových prací na elektrických a mechanických zařízeních. Elektrická připojení vyžadují platnou způsobilost pro elektrická zařízení, instalace a sítě do 1 kV. Dohled, převzetí, kontrola a měření vyžadují kvalifikaci předepsanou národní legislativou. Práce ve výškách vyžaduje platné školení a oprávnění pro zvolený pracovní postup a zařízení.

REXNORDIC

LED48000

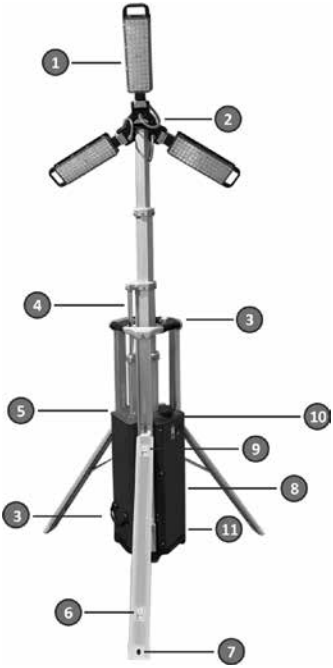



1	LED šviestuvų galvutės
2	Viršutinė svirtis
3	Rankenos
4	Elektrinis stiebas
5	Valdymo skydelis
6	Stabilizatoriaus atleidimo skląstis
7	Stabilizatoriaus kuoliukų skylės
8	Baterijos skyrius
9	Stabilizatoriaus grąžinimo skląstis
10	Šviesos jutiklis
11	Pradūrimui atsparūs ratai

12	Kintamosios srovės automatinis jungiklis
13	Baterijos indikatorius
14	Ryškumo pasirinkiklis
15	Kintamosios srovės maitinimo indikatorius
16	Apsauginės įžeminimo jungtis
17	Baterijos įjungimo mygtukas
18	Apšvietimo režimo pasirinkiklis
19	Stiebo valdymas
20	Kintamosios srovės maitinimo įvadas

5 METŲ PROFESIONALI GARANTIJA

Rex Nordic LED apšvietimo produktai yra sukurti ir pagaminti reiklioms profesionalioms reikmėms. Mes garantuojame jų kokybę su visapusiška 5 metų garantija nuo medžiagų ir darbo defektų esant normalioms eksploatavimo sąlygoms. Jei garantijos laikotarpiu atsiranda gamybos defektas, produktas bus suremontuotas arba pakeistas pagal mūsų garantijos politiką.

SAUGUMAS

Šviesos bokštas skirtas laikinam apšvietimui. Jis sukurtas taip, kad kiek įmanoma apsaugotų operatorių, o visos svarbios saugos funkcijos yra aiškiai pažymėtos. Tačiau operatorius turi suprasti įrangos apribojimus perskaitęs šį vadovą.

EKSPLOATACIJĄ VISADA TURI VYKDYTI TIK ĮGALIOTI IR KOMPETENTINGI ASMENYS. ATIDŽIAI PERSKAITYKITE ŠĮ VADOVĄ PRIEŠ PRADĖDAMI EKSPLOATUOTI, KAD IŠVENGTUMĖTE SUŽALOJIMŲ, ĮRANGOS PAŽEIDIMŲ ARBA GARANTIJOS NETEKIMO.

VISADA išskleiskite stabilizatoriaus kojas, užfiksuokite jų užraktus ir įsitikinkite, kad šviesos bokštas yra tvirtai pritvirtintas ir išlygintas prieš pakeliant šviestuvo galvutę ir stiebą.
VISADA įsitikinkite, kad virš šviesos bokšto esanti erdvė yra atvira ir be virš galvos esančių laidų ar kitų kliūčių.
VISADA nuleiskite stiebą, kai jis nenaudojamas arba kai regione tikimasi stipraus vėjo ar audros su žaibais.
VISADA naudokite elektros jungtis su apsauginiu įžeminimu ir nuotėkio srovės įtaisu (RCD).
VISADA laikykite teritoriją aplink šviesos bokštą laisvą nuo žmonių, kai keliama ar nuleidžiama stiebas.
VISADA dėvėkite apsauginį šalmą ir tinkamą asmeninę apsaugos įrangą valdydami stiebą.

NIEKADA nelaikykite šviestuvo galvutės ar stiebo dalių, kai keliama ar nuleidžiama stiebas.
NIEKADA neišskleiskite ir neeksploatuokite šviesos bokšto stipraus vėjo metu, jei stabilizatoriaus kojos nėra pritvirtintos prie žemės tinkamais inkarais per kuoliukų skylutes.
NIEKADA neeksploatuokite šviesos bokšto, kuriam reikalingas remontas.
NIEKADA neeksploatuokite šviesos bokšto būdami pavargę, išsiblaškę ar apsvaigę nuo narkotikų ar alkoholio.
NIEKADA nedėkite papildomo svorio ar įrangos ant stiebo ar šviestuvo galvutės.
NIEKADA nenaudokite cheminių medžiagų ar aukšto slėgio vandens šviesos bokštui valyti ar skalauti. Naudokite tik žemo slėgio vandenį, prilygstantį įprastam sodo žarnos slėgiui.

VENKITE žiūrėti tiesiai į šviesos šaltinį.

SAUGOS ŽENKLAI

	SPECIFIKACIJA	REIKŠMĖ
	**Elektros smūgis**	Elektros smūgio pavojus.
	**Rankos sužalojimas**	Rankos suspaudimo ar įstrigimo pavojus.
	**Perskaitykite instrukciją**	Prieš naudojimą perskaitykite naudojimo instrukciją

TVARKYMAS IR TRANSPORTAVIMAS

Įrenginys skirtas judėti ir būti išskleidžiamas vieno žmogaus, o keliamas – dviejų žmonių. Naudokite nurodytus kėlimo ir tvarkymo taškus. Kranui ar šakiniam krautuvui naudojant, laikykitės patvirtintos kėlimo procedūros ir laikykite personalą atokiau nuo krovinio.

PRELIMINARUS PATIKRINIMAS

Prieš kiekvieną naudojimą apžiūrėkite stiebą, viršutinę svirtį, pagrindą, elektros kabelius, kištukus ir lizdus, ar nėra pažeidimų. Bet kokie pažeidimai reikalauja nedelsiant atlikti techninę priežiūrą. Neeksploatuokite įrenginio, kol gedimas nebus pašalintas.

APSAUGINIS ĮŽEMINIMAS

Kintamosios srovės įvadas yra prijungtas prie apsauginio įžeminimo operatoriaus saugumui užtikrinti. Jei įeinantis elektros tiekimas neturi apsauginio įžeminimo, įrenginys turi būti įžemintas atskirai. Visada užtikrinkite apsauginį įžeminimą pagal vietinius ir nacionalinius reikalavimus.

PADĖTIS

Pastatykite įrenginį ant tvirto, lygaus paviršiaus taip, kad priekinė dalis būtų nukreipta į apšviečiamą zoną. Prieš pradėdami naudoti, patikrinkite aplinkinę teritoriją ir viršutinę erdvę.



ŠVIESOS BOKŠTO STABILIZAVIMAS

Pakelkite kiekvieną ATRAKINIMO skląstį ir nuleiskite stabilizatorius ant žemės.

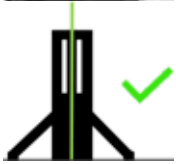

Reguliuokite įrenginį, kol visi stabilizatoriai bus tvirtai paremti ir bokštas bus lygus.



Esant stipriam vėjui, pritvirtinkite stabilizatorių kojas prie žemės per kaiščių angas.

Nekelkite stiebo, kol visi stabilizatoriai nėra tinkamai išskleisti.

ĮJUNGIMAS



VEIKIMAS SU BATERIJA
Paspauskite ir laikykite baterijos maitinimo mygtuką, kad įjungtumėte sistemą. Po 25 minučių neveikimo sistema pereina į miego režimą, kad taupytų baterijos energiją. Paspauskite ir laikykite baterijos maitinimo mygtuką, kad vėl įjungtumėte sistemą.



VEIKIMAS NUO TINKLO
1. Prijunkite įrenginį prie tinkamo įžeminto 220–240 V AC, 50 Hz elektros tiekimo, naudodami IEC 60309, 230 V, 16 A, 2P+E įvadą.
2. Įjunkite kintamosios srovės automatinį jungiklį. Įsitikinkite, kad kintamosios srovės maitinimo indikatorius šviečia.



ŠVIESOS GALVUČIŲ KONFIGŪRAVIMAS
Nuleiskite stiebą iki galvučių reguliavimo aukščio prieš keisdami šviesos galvučių padėtį. Naudokite rankenas šviesos galvutėms pasukti ir pakreipti. Laikykite pirštus atokiau nuo vyrių ir prispaudimo taškų.
Nukreipkite šviesos galvutes prieš keldami stiebą. Smulkūs reguliavimai turi būti atliekami tik tada, kai tai saugu.



STIEBO PAKĖLIMAS
Patikrinkite viršutinę erdvę.
Paspauskite ir laikykite PAKĖLIMO valdiklį, kol stiebas pasieks reikiamą aukštį. Stiebas automatiškai sustoja pasiekęs maksimalų 3,8 m aukštį.
Nedelsiant sustokite, jei stiebas juda netolygiai arba susiduria su kliūtimi.

ŠVIESTUVŲ VALDYMAS



RANKINIS REŽIMAS
Pasirinkite rankinį šviesos režimą.

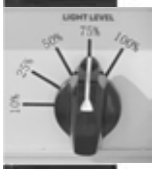

Pasirinkite reikiamą galingumą: 10 %, 25 %, 50 %, 75 % arba 100 %.



DIENOS ŠVIESOS JUTIKLIO REŽIMAS
Pasirinkite dienos šviesos jutiklio režimą. Šviesos srautas tada automatiškai reguliuojamas šviesos jutiklio. Laikykite jutiklį švarų ir neužblokuotą.

BATERIJOS ĮKROVIMAS
Baterija pradeda krautis automatiškai, kai įrenginys prijungiamas prie elektros tinklo.
Žalias indikatorius baterijos įkrovos lygio ekrane rodo, kad įkrovimas vyksta.
Įkrovimas iki maždaug 80 % užtrunka apie 3,5 valandos. Pilnas įkrovimas užtrunka apie 4,5 valandos.
Įkrovimo laikas nesikeičia, nesvarbu, ar šviesos įjungtos, ar išjungtos, ir nepriklauso nuo pasirinkto šviesos srauto.

Jei baterija neįdiegta, ekrane rodomas --- .

Kraukite tik nurodytame įkrovimo temperatūros intervale nuo 0 °C iki +45 °C.

BATERIJOS VEIKIMO LAIKAS ESANT 25 °C TEMPERATŪRAI	
SPECIFIKACIJA	**REIKŠMĖ**
100 % galia	Apytiksliai 4 valandos
75 % galia	Apytiksliai 6 valandos
50 % galia	Apytiksliai 8 valandos
25 % galia	Apytiksliai 16 valandų
10 % galia	Apytiksliai 40 valandų
Veikimo laikas apskaičiuotas esant 25 °C aplinkos temperatūrai ir gali skirtis priklausomai nuo baterijos būklės, temperatūros ir kitų aplinkos sąlygų.	

BATERIJOS KEITIMAS



SVARBU! Išjunkite šviesas ir visiškai nuleiskite stiebą.

Atsijunkite įrenginį nuo elektros tinklo.



Atidarykite baterijos skyrių.

Atsijunkite baterijos maitinimo kištuką.

Išimkite bateriją laikydamiesi saugaus kėlimo taisyklių.



Įdiekite naują bateriją atvirkštine tvarka ir patikrinkite, ar kištukas ir tvirtinimo elementai yra saugūs.

SUSTABDYMAS IR PARUOŠIMAS TRANSPORTAVIMUI



Stabilizatoriaus GRĄŽINIMO fiksatorius

Nustatykite šviesos režimo jungiklį į IŠJUNGTA.
Laikykite žemyn valdymą, kol stiebas sustos šviesos galvutės reguliavimo aukštyje.

Naudodami rankenas, sulankstykite šviesos galvutes į transportavimo padėtį. Šviesos galvutės gali būti karštos.

Laikykite žemyn valdymą, kol stiebas visiškai įsitrauks į važiuoklę. Stiebo variklis sustoja automatiškai.

Baterijos veikimui išjunkite baterijos maitinimo mygtuką.

Veikiant nuo tinklo, išjunkite kintamosios srovės automatinį jungiklį ir atjunkite maitinimo laidą.

Įjunkite transportavimo užraktą.

Pakelti kiekvieną stabilizatoriaus RETURN skląstį ir grąžinti stabilizatorius į transportavimo padėtį.

PRIEŽIŪRA

Priežiūrą atlikite tik tada, kai įrenginys yra išjungtas, atjungtas nuo elektros tinklo ir visiškai sustabdytas. Įprastą ir neįprastą priežiūrą turi atlikti įgaliotas ir kompetentingas personalas, naudojantis tinkamas asmenines apsaugos priemones.

PO DAUGIAU NEI TRIJŲ MĖNESIŲ NEVEIKLUMO

Patikrinkite elektros jungtis, šviesos galvutes, plieninius lynus ir teleskopinio stiebo mechanizmą. Prieš naudojimą pašalinkite visus pažeidimus.
Patikrinkite baterijos įkrovos lygį. Įkraukite bateriją, jei jos įkrovos lygis mažesnis nei 20 %. Jei laikote ilgiau nei tris mėnesius, laikykite bateriją įkrautą maždaug 50–70 %, kad pailgintumėte tarnavimo laiką.

TRIKČIŲ ŠALINIMAS

SPECIFIKACIJA	REIKŠMĖ
E01-E08 Įkroviklis	Ryšio arba perkaitimo gedimas. Įsitikinkite, kad įkrovimas vyksta leistinoje temperatūros riboje ir kad baterija yra prijungta. Jei gedimas išlieka, kreipkitės į platintoją.
E11-E15 Baterija	Ryšio, viršįtampio arba nepakankamos įtampos gedimas. Patikrinkite baterijos jungtis ir laidus, ar nėra pažeidimų ar korozijos. Įsitikinkite, kad baterija naudojama leistinoje temperatūros riboje. Jei reikia, pakeiskite bateriją.
E16-E18 Stiebo variklis	Per didelės srovės arba jutiklio gedimas. Patikrinkite stiebą ir pavarą, ar nėra užsikimšimo ar mechaninio pasipriešinimo. Jei gedimas išlieka, kreipkitės į platintoją.
E21 Šviesos jutiklis	Jutiklis gali būti sugedęs arba užblokuotas. Patikrinkite ir išvalykite jį. Pakeiskite jį, jei klaida išlieka.
E25 Nėra baterijos	Baterija neaptikta, kai įjungta kintamoji srovė. Patikrinkite baterijos įrengimą, kištuką, gnybtus ir baterijos būklę. Pakeiskite bateriją, jei ji sugedusi.
Jei atsiranda kelios klaidos, ekrane paeiliui rodomi klaidų kodai kartu su įprastais veikimo duomenimis.	
GARSO SIGNALAI	
Ribinė padėtis: garsinis signalas skamba, kai stiebas pasiekia judėjimo ribą.	
Įjungimas arba išjungimas: vienas pyptelėjimas.	
Įspėjimas: trumpi pasikartojantys pyptelėjimai, pavyzdžiui, jei aptiktas variklio gedimas.	
Gedimų apsauga: nuolatinis pypsėjimas, pavyzdžiui, esant variklio srovės viršijimui	

TECHNINĖS SPECIFIKACIJOS	
SPECIFIKACIJA	**REIKŠMĖ**
Modelis	LED48000
Apšviestas plotas	980 m^2
Sistemos galia	300 W
Šviesos srautas	48,000 lm
Efektyvumas	160 lm/W
Spalvinė temperatūra	5000 K
Darbinė įtampa	220-240 V AC, 50 Hz
Galingumo koeficientas	>0.92
Elektros apsaugos klasė	I klasė
Apsaugos funkcijos	Viršįtampio, perkaitimo ir trumpojo jungimo apsauga
Įvestis	IEC 60309, 230 V, 16 A, 2P+E
Reguliuojamas ryškumas	Taip
Aplinkos darbinė temperatūra	-10 °C iki +45 °C
Laikymo temperatūra	-40 °C iki +80 °C
Įkrovimo temperatūra	0 °C iki +45 °C
Atsparumas smūgiams	IK09
Įėjimo apsauga	IP65 šviestuvų galvutės / IP54 korpusas
Triukšmo emisija	<15 dB
Maksimalus aukštis	3.8 m
Kėlimo sistema	Elektrinis
Mobilumas	Rankiniu būdu, kranu arba šakiniu krautuvu
Išmatavimai sulankstyto	340 × 385 × 1088 mm
Išmatavimai išskleisto	1303 × 1129 × 3810 mm
Atsparumas vėjui	30 m/s
Paviršiaus apdaila	UV stabilizuotas miltelinis dažymas
Svoris	38 kg be baterijos / 47 kg su baterija

TEISINĖ INFORMACIJA

Pagal Direktyvą 2012/19/ES dėl elektros ir elektroninės įrangos atliekų (EĮA), su pakeitimais, ir taikomus nacionalinius teisės aktus, šis gaminys pažymėtas perbraukto konteinerio simboliu. Pasibaigus gaminio naudojimo laikui, jis turi būti surenkamas atskirai ir pristatomas į tinkamą elektros ir elektroninės įrangos surinkimo punktą. Tinkamas atliekų šalinimas užtikrina saugų atliekų tvarkymą ir vertingų medžiagų atgavimą. Neteisingas atliekų šalinimas gali išskirti pavojingas medžiagas ir kelti grėsmę žmonių sveikatai bei aplinkai. Gamintojas arba importuotojas dalyvauja atitinkamoje surinkimo ir perdirbimo sistemoje, kad įranga būtų galima grąžinti ir saugiai bei atsakingai perdirbti.

Kvalifikuotas asmuo – tai asmuo, turintis tinkamą techninį pasirengimą, patirtį ir galiojančius leidimus atlikti tam tikrus elektros ir mechaninės įrangos montavimo, eksploatavimo ar priežiūros darbus. Elektros jungtims reikalinga galiojanti kompetencija dirbti su elektros įranga, instaliacijomis ir tinklais iki 1 kV. Priežiūrai, priėmimui, patikrai ir matavimams reikalinga nacionaliniuose teisės aktuose nustatyta kvalifikacija. Darbas aukštyje reikalauja galiojančių mokymų ir leidimų pasirinktam darbo metodui ir įrangai.

REXNORDIC

LED48000

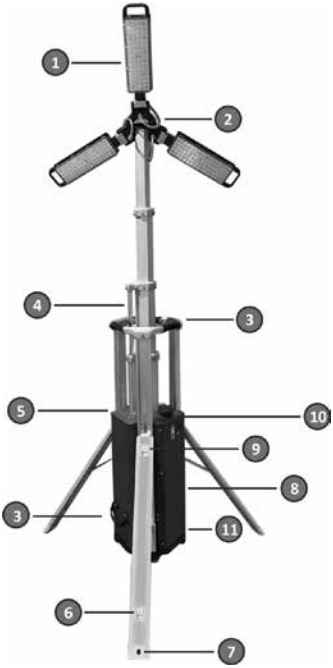



1	Cabos de luz LED
2	Braço superior
3	Alças
4	Mastro elétrico
5	Painel de controle
6	Trava de liberação do estabilizador
7	Orifícios para estacas do estabilizador
8	Compartimento da bateria
9	Trava de retorno do estabilizador
10	Sensor de luz
11	Rodas à prova de furos

12	Disjuntor de corrente alternada
13	Visor da bateria
14	Seletor de brilho
15	Indicador de energia CA
16	Terminal de aterramento de proteção
17	Botão de energia da bateria
18	Seletor de modo de luz
19	Controle do mastro
20	Entrada de energia CA

GARANTIA PROFISSIONAL DE 5 ANOS

Os produtos de iluminação LED da Rex Nordic são projetados e fabricados para aplicações profissionais exigentes. Garantimos a qualidade deles com uma garantia abrangente de 5 anos contra defeitos de materiais e de fabricação sob condições normais de uso. Se ocorrer um defeito de fabricação durante o período de garantia, o produto será reparado ou substituído de acordo com nossa política de garantia.

SEGURANÇA

A torre de iluminação é destinada à iluminação temporária. Ela foi projetada para proteger o operador tanto quanto possível, e todas as funções de segurança importantes estão claramente identificadas. No entanto, o operador deve compreender as limitações do equipamento lendo este manual.

A OPERAÇÃO DEVE SEMPRE SER REALIZADA POR PESSOAL AUTORIZADO E COMPETENTE. LEIA ESTE MANUAL ATENTAMENTE ANTES DE OPERAR PARA EVITAR LESÕES PESSOAIS, DANOS AO EQUIPAMENTO OU ANULAÇÃO DA GARANTIA.

SEMPRE estenda as pernas do estabilizador, trave-as e certifique-se de que a torre de iluminação está firmemente fixada e nivelada antes de levantar o conjunto do cabeçote de luz e o mastro.
SEMPRE certifique-se de que a área acima da torre de iluminação está livre e sem fios aéreos ou outros obstáculos.
SEMPRE abaixe o mastro quando não estiver em uso ou quando ventos fortes ou tempestades elétricas forem esperados na área.
SEMPRE utilize conexões elétricas com aterramento de proteção e um dispositivo de corrente residual (DR).
SEMPRE mantenha a área ao redor da torre de iluminação livre de pessoas ao levantar ou abaixar o mastro.
SEMPRE utilize capacete de segurança e equipamentos de proteção individual adequados ao operar o mastro.

NUNCA segure o conjunto do cabeçote de luz ou as seções do mastro ao levantar ou abaixar o mastro.
NUNCA estenda ou opere a torre de iluminação em ventos fortes sem fixar as pernas do estabilizador nos orifícios de estaca usando âncoras adequadas.
NUNCA opere uma torre de iluminação que necessite de reparo.
NUNCA opere a torre de iluminação enquanto estiver cansado, distraído ou sob efeito de drogas ou álcool.
NUNCA coloque peso adicional ou equipamentos no mastro ou no conjunto do cabeçote de luz.
NUNCA utilize produtos químicos ou água de alta pressão para limpar ou enxaguar a torre de iluminação. Utilize apenas água de baixa pressão, equivalente à pressão normal de uma mangueira de jardim.

EVITE olhar diretamente para a fonte de luz.

ETIQUETAS DE SEGURANÇA

	ESPECIFICAÇÃO	VALOR
	**Choque elétrico**	Risco de choque elétrico.
	**Lesão na mão**	Risco de esmagamento ou aprisionamento da mão.
	**Leia o manual**	Leia as instruções de operação antes de usar

MANUSEIO E TRANSPORTE

A unidade foi projetada para movimentação e implantação por uma pessoa e elevação por duas pessoas. Utilize os pontos designados para elevação e manuseio. Para manuseio com guindaste ou empilhadeira, siga o procedimento de elevação aprovado e mantenha o pessoal afastado da carga.

VERIFICAÇÃO PRELIMINAR

Antes de cada uso, inspecione o mastro, braço superior, base, cabos elétricos, plugues e tomadas quanto a danos. Qualquer dano requer manutenção imediata. Não opere a unidade até que a falha tenha sido corrigida.

ATERRAMENTO DE PROTEÇÃO

A entrada AC está conectada ao aterramento de proteção para a segurança do operador. Se a fonte de alimentação não fornecer aterramento de proteção, a unidade deve ser aterrada separadamente. Sempre forneça aterramento de proteção de acordo com as normas locais e nacionais.

POSICIONAMENTO

Posicione a unidade em uma superfície firme e nivelada, com a frente voltada para a área a ser iluminada. Verifique a área ao redor e o espaço livre acima antes da implantação.

ESTABILIZANDO A TORRE DE ILUMINAÇÃO



Levante cada trava de LIBERAÇÃO e abaixe os estabilizadores até o chão.

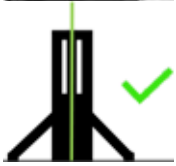

Ajuste a unidade até que todos os estabilizadores estejam firmemente apoiados e a torre esteja nivelada.



Em ventos fortes, prenda as pernas dos estabilizadores ao chão através dos orifícios para estacas.

Não levante o mastro a menos que todos os estabilizadores estejam corretamente posicionados.

LIGANDO



FUNCIONAMENTO COM BATERIA
Pressione e segure o botão de energia da bateria para ativar o sistema.
Após 25 minutos sem operação, o sistema entra em modo de espera para economizar energia da bateria.
Pressione e segure o botão de energia da bateria para reativá-lo.



FUNCIONAMENTO NA REDE ELÉTRICA
1. Conecte a unidade a uma fonte de alimentação adequada aterrada de 220–240 V AC, 50 Hz, usando a entrada IEC 60309, 230 V, 16 A, 2P+E.
2. Ligue o disjuntor AC. Confirme que o indicador de energia AC está aceso.



CONFIGURANDO OS REFLETORES
Abaixe o mastro até a altura de ajuste dos refletores antes de alterar a posição dos mesmos. Use as alças para girar e inclinar os refletores. Mantenha os dedos afastados das dobradiças e pontos de esmagamento.
Direcione os refletores antes de levantar o mastro. Ajustes finos devem ser feitos apenas quando for seguro.



LEVANTANDO O MASTRO
Verifique o espaço livre acima.
Pressione e segure o controle de SUBIR até que o mastro atinja a altura desejada. O mastro para automaticamente em sua altura máxima de 3,8 m. **Pare imediatamente se o mastro se mover de forma irregular ou encontrar uma obstrução.**

OPERANDO AS LUZES

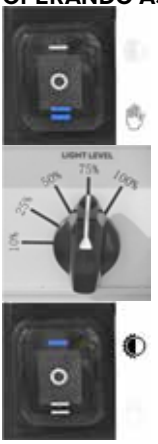

MODO MANUAL
Selecione o modo de luz manual.

Selecione a saída desejada: 10%, 25%, 50%, 75% ou 100%.

MODO DO SENSOR DE LUZ DO DIA
Selecione o modo do sensor de luz do dia. A saída de luz é então controlada automaticamente pelo sensor de luz. Mantenha o sensor limpo e desobstruído.

CARREGANDO A BATERIA
A bateria começa a carregar automaticamente quando a unidade é conectada à energia elétrica.
Um indicador verde no visor do estado de carga da bateria mostra que o carregamento está ativo.
O carregamento até aproximadamente 80% leva cerca de 3,5 horas.
Uma carga completa leva cerca de 4,5 horas.
O tempo de carregamento não muda se as luzes estiverem ligadas ou desligadas e independentemente da saída de luz selecionada.

Se nenhuma bateria estiver instalada, o visor mostra --- .

Carregue apenas dentro da faixa de temperatura especificada de 0 °C a +45 °C.

TEMPOS DE OPERAÇÃO DA BATERIA A 25 °C

ESPECIFICAÇÃO	VALOR
Saída de 100%	Aprox. 4 horas
Saída de 75%	Aprox. 6 horas
Saída de 50%	Aprox. 8 horas
Saída de 25%	Aprox. 16 horas
Saída de 10%	Aprox. 40 horas

Os tempos de operação são baseados em uma temperatura ambiente de 25 °C e podem variar de acordo com o estado da bateria, temperatura e outras condições ambientais.

SUBSTITUINDO A BATERIA



IMPORTANTE! Desligue as luzes e abaixe totalmente o mastro.

Desconecte a unidade da energia elétrica.



Abra o compartimento da bateria.

Desconecte o plugue de alimentação da bateria.

Remova a bateria utilizando práticas seguras de levantamento.



Instale a bateria de substituição na ordem inversa e verifique se o plugue e os componentes de fixação estão seguros.



Trava de RETORNO do estabilizador

PARANDO E PREPARANDO PARA O TRANSPORTE

Coloque o seletor de modo de luz em DESLIGADO.

Mantenha o controle BAIXO pressionado até que o mastro pare na altura de ajuste dos refletores.

Usando as alças, dobre os refletores para a posição de transporte. Os refletores podem estar quentes.

Mantenha o controle BAIXO pressionado até que o mastro esteja totalmente recolhido no chassi. O motor do mastro para automaticamente.

Para operação com bateria, desligue o botão de alimentação da bateria.

Para operação na rede elétrica, desligue o disjuntor AC e desconecte o cabo de alimentação.

Acione o travamento para transporte.

Levante cada trava de RETORNO dos estabilizadores e retorne os estabilizadores para a posição de transporte.

MANUTENÇÃO

Realize a manutenção somente quando a unidade estiver desligada, desconectada da rede elétrica e completamente parada. A manutenção rotineira e não rotineira deve ser realizada por pessoal autorizado e competente, utilizando equipamentos de proteção individual adequados.

APÓS MAIS DE TRÊS MESES DE INATIVIDADE

Inspecione as conexões elétricas, refletores, cabos de aço e o mecanismo do mastro telescópico. Corrija qualquer dano antes da operação. Verifique o estado de carga da bateria. Carregue a bateria se estiver abaixo de 20%. Para armazenamento superior a três meses, armazene a bateria com aproximadamente 50-70% de carga para preservar a vida útil.

SOLUÇÃO DE PROBLEMAS	
ESPECIFICAÇÃO	**VALOR**
E01-E08 Carregador	Falha de conexão ou superaquecimento. Confirme que o carregamento ocorre dentro da faixa de temperatura permitida e que a bateria está conectada. Se a falha persistir, entre em contato com o distribuidor.
E11-E15 Bateria	Falha de comunicação, sobretensão ou subtensão. Inspecione as conexões e cabos da bateria quanto a danos ou corrosão. Confirme que a bateria está sendo utilizada dentro da faixa de temperatura permitida. Substitua a bateria se necessário.
E16-E18 Motor do mastro	Falha de sobrecorrente ou do sensor. Verifique o mastro e o atuador quanto a bloqueios ou resistência mecânica. Se a falha persistir, entre em contato com o distribuidor.
E21 Sensor de luz	O sensor pode estar com defeito ou obstruído. Inspecione e limpe-o. Substitua-o se o erro persistir.
E25 Sem bateria	Nenhuma bateria detectada enquanto a alimentação CA está ligada. Verifique a instalação da bateria, plugue, terminais e o estado da bateria. Substitua a bateria se estiver com defeito.
Se vários erros ocorrerem, o visor alterna entre os códigos de erro juntamente com os dados normais de operação.	
SINAIS SONOROS	
Posição limite: o alarme soa quando o mastro atinge um limite de deslocamento.	
Ligar ou desligar: um bip.	
Aviso: bipes curtos e repetidos, por exemplo, se uma falha no motor for detectada.	
Proteção contra falhas: bipe contínuo, por exemplo, durante sobrecorrente do motor	

ESPECIFICAÇÕES TÉCNICAS	
ESPECIFICAÇÃO	**VALOR**
Modelo	LED48000
Área iluminada	980 m^2
Potência do sistema	300 W
Fluxo luminoso	48,000 lm
Eficiência	160 lm/W
Temperatura de cor	5000 K
Tensão de operação	220-240 V CA, 50 Hz
Fator de potência	>0,92
Classe de proteção elétrica	Classe I
Funções de proteção	Proteção contra sobretensão, sobretemperatura e curto-circuito
Entrada	IEC 60309, 230 V, 16 A, 2P+E
Regulável	Sim
Temperatura ambiente de operação	-10 °C a +45 °C
Temperatura de armazenamento	-40 °C a +80 °C
Temperatura de carregamento	0 °C a +45 °C
Resistência ao impacto	IK09
Proteção contra entrada	Cabeças de luz IP65 / chassi IP54
Emissão de ruído	<15 dB
Altura máxima	3.8 m
Sistema de elevação	Elétrico
Mobilidade	Manual, guindaste ou empilhadeira
Dimensões dobrado	340 × 385 × 1088 mm
Dimensões aberto	1303 × 1129 × 3810 mm
Resistência ao vento	30 m/s
Acabamento	Revestimento em pó estabilizado UV
Peso	38 kg sem bateria / 47 kg com bateria

INFORMAÇÕES REGULATÓRIAS

De acordo com a Diretiva 2012/19/UE sobre resíduos de equipamentos elétricos e eletrônicos (REEE), conforme alterada, e regulamentos nacionais aplicáveis, este produto está marcado com o símbolo do contentor de rodas riscado. O produto deve ser recolhido separadamente ao final de sua vida útil e entregue em um ponto de coleta apropriado para equipamentos elétricos e eletrônicos. O descarte adequado permite o tratamento seguro dos resíduos e a recuperação de materiais valiosos. O descarte incorreto pode liberar substâncias perigosas e colocar em risco a saúde humana e o meio ambiente. O fabricante ou importador participa de um sistema de coleta e reciclagem aplicável para que o equipamento possa ser devolvido e processado de forma segura e responsável.

Uma pessoa qualificada é aquela com treinamento técnico apropriado, experiência e autorização válida para realizar trabalhos específicos de instalação, operação ou manutenção em equipamentos elétricos e mecânicos. Ligações elétricas requerem competência válida para equipamentos, instalações e redes elétricas até 1 kV. Supervisão, aceitação, inspeção e medições requerem as qualificações prescritas pela legislação nacional. Trabalho em altura requer treinamento e autorização válidos para o método de trabalho e equipamento selecionados.

REXNORDIC

LED48000

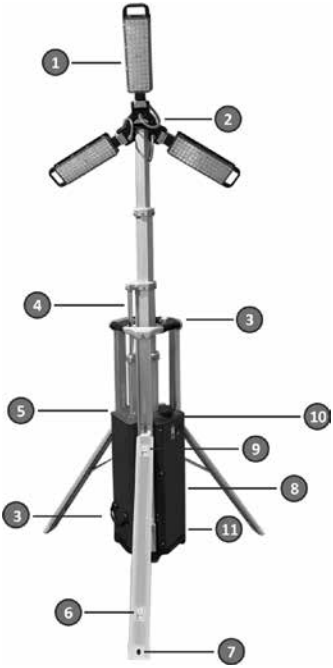



1	LED ışık başlıkları
2	Üst kol
3	Tutacaklar
4	Elektrikli direk
5	Kontrol paneli
6	Stabilizatör serbest bırakma mandalı
7	Stabilizatör kazık delikleri
8	Batarya bölmesi
9	Stabilizatör geri dönüş mandalı
10	Işık sensörü
11	Delinmeye dayanıklı tekerlekler

12	AC devre kesici
13	Batarya göstergesi
14	Parlaklık seçici
15	AC güç göstergesi
16	Koruyucu toprak terminali
17	Batarya güç düğmesi
18	Işık modu seçici
19	Direk kontrolü
20	AC güç girişi

5 YILLIK PROFESYONEL GARANTI

Rex Nordic LED aydınlatma ürünleri, zorlu profesyonel uygulamalar için tasarlanmış ve üretilmiştir. Normal çalışma koşullarında malzeme ve işçilik hatalarına karşı kapsamlı bir 5 yıllık garanti ile kalitelerinin arkasında duruyoruz. Garanti süresi boyunca bir üretim hatası oluşursa, ürün garanti politikamıza uygun olarak onarılacak veya değiştirilecektir.

GÜVENLIK

Işık kulesi geçici aydınlatma için tasarlanmıştır. Operatörü makul ölçüde koruyacak şekilde tasarlanmıştır ve tüm önemli güvenlik işlevleri açıkça etiketlenmiştir. Bununla birlikte, operatör bu kılavuzu okuyarak ekipmanın sınırlamalarını anlamalıdır.

KULLANIM HER ZAMAN YETKİLİ VE YETERLİ PERSONEL TARAFINDAN GERÇEKLEŞTİRİLMELİDİR. KİŞİSEL YARALANMALARI, EKİPMAN HASARINI VE GARANTİNİN GEÇERSİZ OLMASINI ÖNLEMEK İÇİN KULLANIMDAN ÖNCE BU KILAVUZU DİKKATLİCE OKUYUN.

HER ZAMAN stabilizatör ayaklarını açın, kilitlerini sabitleyin ve ışık başlığı montajı ile direk kaldırılmadan önce ışık kulesinin sağlam ve dengede olduğundan emin olun.
HER ZAMAN ışık kulesinin üzerindeki alanın açık ve havai kablolar ile diğer engellerden arındırılmış olduğundan emin olun.
HER ZAMAN direği kullanılmadığında veya bölgede kuvvetli rüzgarlar ya da elektrik fırtınaları beklendiğinde indirin.
HER ZAMAN koruyucu topraklama ve kaçak akım rölesi (RCD) ile elektrik bağlantılarını kullanın.
HER ZAMAN direği kaldırırken veya indirirken ışık kulesinin etrafındaki alanı insanlardan uzak tutun.
HER ZAMAN direği çalıştırırken koruyucu baret ve uygun kişisel koruyucu ekipman giyin.

ASLA direği kaldırırken veya indirirken ışık başlığı montajını veya direk bölümlerini tutmayın.
ASLA uygun zemin ankrajları kullanarak stabilizatör ayaklarını kazık deliklerinden sabitlemeden kuvvetli rüzgarlarda ışık kulesini açmayın veya çalıştırmayın.
ASLA onarım gerektiren bir ışık kulesini çalıştırmayın.
ASLA yorgun, dikkati dağılmış veya uyuşturucu ya da alkol etkisi altındayken ışık kulesini çalıştırmayın.
ASLA direğe veya ışık başlığı montajına ek ağırlık veya ekipman koymayın.
ASLA ışık kulesini temizlemek veya durulamak için kimyasal maddeler veya yüksek basınçlı su kullanmayın. Sadece düşük basınçlı su kullanın, bu normal bahçe hortumu basıncına eşdeğerdir.

KAÇININ ışık kaynağına doğrudan bakmaktan.

GÜVENLIK ETIKETLERI		
	TEKNIK ÖZELLIKLER	**DEĞER**
	**Elektrik çarpması**	Elektrik çarpması riski.
	**El yaralanması**	Elin ezilmesi veya sıkışması riski.
	**Kılavuzu okuyun**	Kullanmadan önce kullanım talimatlarını okuyun

TAŞIMA VE NAKLIYE

Cihaz, bir kişi tarafından taşınmaya ve kurulmaya, iki kişi tarafından kaldırılmaya uygun olarak tasarlanmıştır. Belirlenmiş kaldırma ve taşıma noktalarını kullanın. Vinç veya forklift ile taşıma için onaylı kaldırma prosedürünü uygulayın ve personelin yükten uzak durmasını sağlayın.

ÖN KONTROL

Her kullanımdan önce direk, üst kol, taban, elektrik kabloları, fişler ve prizlerde hasar olup olmadığını kontrol edin. Herhangi bir hasar derhal servis gerektirir. Arıza giderilene kadar ünitenin çalıştırılmaması gerekir.

KORUYUCU TOPRAKLAMA

AC girişi, operatör güvenliği için koruyucu topraklamaya bağlıdır. Gelen güç kaynağı koruyucu topraklama sağlamıyorsa, ünite ayrı olarak topraklanmalıdır. Her zaman yerel ve ulusal yönetmeliklere uygun şekilde koruyucu topraklama sağlayın.

KONUMLANDIRMA

Üniteyi, ön kısmı aydınlatılacak alana bakacak şekilde sağlam ve düz bir yüzeye yerleştirin. Kullanımdan önce çevreyi ve üst boşluğu kontrol edin.

IŞIK KULESINI SABITLEME



Her BIRAKMA mandalını kaldırın ve dengeleyicileri yere indirin.

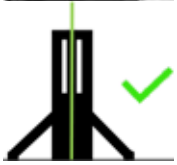

Her bir dengeleyici sağlam şekilde desteklenene ve kule düz olana kadar üniteyi ayarlayın.



Şiddetli rüzgarda, dengeleyici ayaklarını kazık deliklerinden yere sabitleyin.

Tüm dengeleyiciler düzgün şekilde yerleştirilmeden direği kaldırmayın.

GÜÇ VERME



PIL ILE ÇALIŞMA
Sistemi etkinleştirmek için pil güç düğmesine basılı tutun.
25 dakika boyunca işlem yapılmazsa, sistem pil gücünü korumak için uyku moduna geçer. Yeniden etkinleştirmek için pil güç düğmesine basılı tutun.



ŞEBEKE ILE ÇALIŞMA
1. Üniteyi IEC 60309, 230 V, 16 A, 2P+E girişi kullanarak uygun topraklanmış 220–240 V AC, 50 Hz güç kaynağına bağlayın.
2. AC devre kesicisini AÇIK konuma getirin. AC güç göstergesinin yandığından emin olun.



IŞIK BAŞLIKLARINI YAPILANDIRMA
Işık başlığının konumunu değiştirmeden önce direği başlık ayarlama yüksekliğine indirin. Işık başlıklarını döndürmek ve açı vermek için kolları kullanın. Parmaklarınızı menteşe ve sıkışma noktalarından uzak tutun.
Direği kaldırmadan önce ışık başlıklarını hedefe yönlendirin. İnce ayarlar yalnızca güvenli olduğunda yapılmalıdır.



DIREĞI KALDIRMA
Üst boşluğu kontrol edin.
Direk istenen yüksekliğe ulaşana kadar YUKARI kontrolüne basılı tutun. Direk, maksimum 3,8 m yüksekliğe ulaştığında otomatik olarak durur. **Direk düzensiz hareket ederse veya bir engele rastlarsa hemen durdurun.**

IŞIKLARI ÇALIŞTIRMA



MANUEL MOD
Manuel ışık modunu seçin.

Gerekli çıkışı seçin: %10, %25, %50, %75 veya %100.





GÜN IŞIĞI SENSÖR MODU
Gün ışığı sensör modunu seçin.
Işık çıkışı daha sonra ışık sensörü tarafından otomatik olarak kontrol edilir.
Sensörü temiz ve engelsiz tutun.

BATARYAYI ŞARJ ETME
Cihaz şebeke elektriğine bağlandığında batarya otomatik olarak şarj olmaya başlar.
Batarya şarj durumu göstergesindeki yeşil bir gösterge, şarjın aktif olduğunu gösterir.
Yaklaşık %80'e kadar şarj etmek yaklaşık 3,5 saat sürer. Tam şarj yaklaşık 4,5 saat sürer.
Işıklar açık veya kapalı olsun ve seçilen ışık çıkışı ne olursa olsun şarj süresi değişmez.

Batarya takılı değilse, ekranda --- gösterilir.

Sadece belirtilen 0 °C ile +45 °C şarj sıcaklık aralığında şarj edin.

25 °C'DE BATARYA ÇALIŞMA SÜRELERI

TEKNIK ÖZELLIKLER	DEĞER
%100 çıkış	Yaklaşık 4 saat
%75 çıkış	Yaklaşık 6 saat
%50 çıkış	Yaklaşık 8 saat
%25 çıkış	Yaklaşık 16 saat
%10 çıkış	Yaklaşık 40 saat

Çalışma süreleri 25 °C ortam sıcaklığına göre belirlenmiştir ve batarya durumu, sıcaklık ve diğer çevresel koşullara göre değişiklik gösterebilir.

BATARYAYI DEĞİŞTİRME



ÖNEMLİ! Işıkları kapatın ve direği tamamen indirin.

Cihazı şebeke elektriğinden ayırın.



Batarya bölmesini açın.

Batarya güç fişini çıkarın.

Bataryayı güvenli kaldırma yöntemiyle çıkarın.



Yeni bataryayı ters sırayla takın ve fiş ile sabitleyici parçaların güvenli olduğundan emin olun.

DURDURMA VE TAŞIMA IÇIN HAZIRLIK



Stabilizatör GERİ kilidi

Işık modu seçicisini KAPALI konumuna getirin.
DİREK ışık başlığı ayar yüksekliğinde durana kadar AŞAĞI kontrolünü basılı tutun.

Kolları kullanarak ışık başlıklarını taşıma pozisyonuna katlayın. Işık başlıkları sıcak olabilir.

DİREK tamamen şasiye çekilene kadar AŞAĞI kontrolünü basılı tutun. Direk motoru otomatik olarak durur.

Batarya ile çalıştırmak için batarya güç düğmesini kapatın.

Şebeke ile çalıştırmak için AC devre kesiciyi kapatın ve güç kablosunu çıkarın.

Taşıma kilidini devreye alın.

Her bir dengeleyici DÖNÜŞ mandalını kaldırın ve dengeleyicileri taşıma pozisyonuna getirin.

BAKIM

Bakımı yalnızca cihaz kapalıyken, şebekeden ayrılmışken ve tamamen hareketsizken yapın. Rutin ve rutin olmayan bakım, uygun kişisel koruyucu ekipman kullanan yetkili ve yetkin personel tarafından yapılmalıdır.

ÜÇ AYDAN FAZLA HAREKETSIZLIKTEN SONRA

Elektrik bağlantılarını, ışık başlıklarını, çelik kabloları ve teleskopik direk mekanizmasını kontrol edin. Kullanımdan önce tüm hasarları giderin.
Bataryanın şarj durumunu kontrol edin. Batarya %20'nin altındaysa şarj edin. Üç aydan uzun süreli depolama için, bataryayı yaklaşık %50-70 şarjda saklayarak kullanım ömrünü destekleyin.

ARIZA GIDERME

TEKNIK ÖZELLIKLER	DEĞER
E01-E08 Şarj Cihazı	Bağlantı veya aşırı ısınma arızası. Şarjın izin verilen sıcaklık aralığında gerçekleştiğinden ve bataryanın bağlı olduğundan emin olun. Arıza devam ederse, distribütör ile iletişime geçin.
E11-E15 Batarya	İletişim, aşırı voltaj veya düşük voltaj arızası. Batarya bağlantılarını ve kabloları hasar veya korozyon açısından kontrol edin. Bataryanın izin verilen sıcaklık aralığında kullanıldığından emin olun. Gerekirse bataryayı değiştirin.
E16-E18 Direk motoru	Aşırı akım veya sensör arızası. Direk ve aktüatörü tıkanıklık veya mekanik direnç açısından kontrol edin. Arıza devam ederse, distribütör ile iletişime geçin.
E21 Işık sensörü	Sensör arızalı veya tıkalı olabilir. Kontrol edin ve temizleyin. Hata devam ederse değiştirin.
E25 Batarya yok	AC gücü açıkken batarya tespit edilmedi. Batarya montajını, fişi, terminalleri ve batarya durumunu kontrol edin. Batarya arızalıysa değiştirin.
Birden fazla hata oluşursa, ekran hata kodlarını normal çalışma verileriyle birlikte sırayla gösterir.	
SESLI SINYALLER	
Sınır pozisyonu: direk hareket sınırına ulaştığında buzzer ses çıkarır.	
Açma veya kapama: bir bip sesi.	
Uyarı: kısa tekrarlayan bip sesleri, örneğin bir motor arızası tespit edilirse.	
Arıza koruması: sürekli bip sesi, örneğin motor aşırı akımında	

TEKNIK ÖZELLIKLER	
TEKNIK ÖZELLIKLER	**DEĞER**
Model	LED48000
Aydınlatılan alan	980 m^2
Sistem gücü	300 W
Işık akısı	48,000 lm
Verimlilik	160 lm/W
Renk sıcaklığı	5000 K
Çalışma voltajı	220-240 V AC, 50 Hz
Güç faktörü	>0.92
Elektriksel koruma sınıfı	Sınıf I
Koruma fonksiyonları	Aşırı voltaj, aşırı sıcaklık ve kısa devre koruması
Giriş	IEC 60309, 230 V, 16 A, 2P+E
Ayarlanabilir parlaklık	Evet
Çevresel çalışma sıcaklığı	-10 °C ila +45 °C
Depolama sıcaklığı	-40 °C ila +80 °C
Şarj sıcaklığı	0 °C ila +45 °C
Darbe direnci	IK09
Giriş koruması	IP65 ışık başlıkları / IP54 şasi
Gürültü emisyonu	<15 dB
Maksimum yükseklik	3.8 m
Kaldırma sistemi	Elektrikli
Hareketlilik	Elle, vinçle veya forklift ile
Katlanmış boyutlar	340 × 385 × 1088 mm
Açılmış boyutlar	1303 × 1129 × 3810 mm
Rüzgar direnci	30 m/s
Yüzey	UV-stabilize toz kaplama
Ağırlık	Pilsiz 38 kg / pilli 47 kg

YASAL BILGILER

Değiştirilmiş haliyle Atık Elektrikli ve Elektronik Ekipmanlar (WEEE) hakkındaki 2012/19/AB Direktifi ve geçerli ulusal düzenlemelere uygun olarak, bu ürün üzeri çizili tekerlekli çöp kutusu sembolü ile işaretlenmiştir. Ürün, kullanım ömrünün sonunda ayrı olarak toplanmalı ve elektrikli ve elektronik ekipmanlar için uygun bir toplama noktasına teslim edilmelidir. Uygun şekilde bertaraf edilmesi, atıkların güvenli bir şekilde işlenmesini ve değerli malzemelerin geri kazanılmasını sağlar. Yanlış bertaraf, tehlikeli maddelerin açığa çıkmasına ve insan sağlığı ile çevrenin tehlikeye girmesine neden olabilir. Üretici veya ithalatçı, ekipmanın güvenli ve sorumlu bir şekilde iade edilip işlenebilmesi için geçerli bir toplama ve geri dönüşüm sistemine katılır.

Yetkin kişi, elektrikli ve mekanik ekipmanlarda belirli kurulum, işletme veya bakım çalışmalarını gerçekleştirmek için uygun teknik eğitime, deneyime ve geçerli yetkiye sahip kişidir. Elektrik bağlantıları, 1 kV'a kadar olan elektrikli ekipmanlar, tesisatlar ve şebekeler için geçerli yetkinlik gerektirir. Gözetim, kabul, denetim ve ölçümler, ulusal mevzuatta öngörülen nitelikleri gerektirir. Yüksekte çalışma, seçilen çalışma yöntemi ve ekipman için geçerli eğitim ve yetki gerektirir.

Deklaracja Zgodności CE | Declaration of conformity CE

Nr/No. 172/2026

Producent/ Manufacturer : LENA LIGHTING S.A. ul. Kórnicka 52 63-000 Środa Wlkp.

Niniejszym deklaruje z pełną odpowiedzialnością, że wyrób/ We declare, that the below indicated products:
Maszyna/Machinery

Maszt TTL 48000

220-240V, 50/60Hz, IP54, I klasa ochrony/I class of protection, led

Jest zgodny z postanowieniami następujących dyrektyw/Are in conformity with:

Nr dyrektywy | Directive number	Tytuł | Title
LVD 2014/35/EU	Niskonapięciowe wyroby elektryczne Low Voltage Directive
2014/30/EU	Kompatybilność Elektromagnetyczna ElectroMagnetic Compatibility Directive
2015/863/EU	Ograniczenie stosowania niektórych niebezpiecznych substancji w sprzęcie elektrycznym i elektronicznym Restriction of the use of certain hazardous substances in electrical and electronic equipment
2009/125/WE	Dyrektywa Parlamentu Europejskiego i Rady z dnia 21 października 2009 r. ustanawiająca ogólne zasady ustalania wymogów dotyczących ekoprojektu dla produktów związanych z energią Directive of the European Parlament and of the council of 21 October 2009 establishing a framework for the setting of eco-design requirements for energy-related products
2014/53/EU	Dyrektywa Parlamentu Europejskiego i Rady 2014/53/UE z dnia 16 kwietnia 2014 r. w sprawie harmonizacji ustawodawstw państw członkowskich dotyczących udostępniania na rynku urządzeń radiowych i uchylająca dyrektywę 1999/5/WE Directive 2014/53/EU of the European Parliament and of the Council of 16 April 2014 on the harmonisation of the laws of the Member States relating to the making available on the market of radio equipment and repealing Directive 1999/5/EC
2006/42/EC	Dyrektywa maszynowa Machinery Directive
2023/1542	Rozporządzenie Parlamentu Europejskiego i Rady (UE) 2023/1542 z dnia 12 lipca 2023 r. w sprawie baterii i zużytych baterii, zmieniające dyrektywę 2008/98/WE i rozporządzenie (UE) 2019/1020 oraz uchylające dyrektywę 2006/66/WE Regulation (EU) 2023/1542 of the European Parliament and of the Council of 12 July 2023 concerning batteries and waste batteries, amending Directive 2008/98/EC and Regulation (EU) 2019/1020 and repealing Directive 2006/66/EC

Oraz zgodny z następującymi normami zharmonizowanymi/And with standards:

Deklaracja Zgodności CE | Declaration of conformity CE

Nr normy | Standard no	Tytuł | Title
PN-EN IEC 60598-1: 2025-04/A11: 2025-08 EN IEC 60598-1: 2024/A11: 2024	Oprawy oświetleniowe Wymagania ogólne i badania Luminaires - Part 1: General requirements and tests
PN-EN 60598-2-4: 2018-06 EN 60598-2-4: 2018	Oprawy oświetleniowe - Wymagania szczegółowe - Oprawy oświetleniowe przenośne ogólnego przeznaczenia Luminaires. Particular requirements. Portable general purpose luminaires
PN-EN 62471: 2010 EN 62471: 2008	Bezpieczeństwo fotobiologiczne lamp i systemów lampowych Photobiological safety of lamps and lamp systems
PN-EN 60204-1: 2018-12/A1 : 2026-03 EN 60204-1: 2018/A1 : 2025	Bezpieczeństwo maszyn - Wyposażenie elektryczne maszyn - Część 1: Wymagania ogólne Safety of machinery - Electrical equipment of machines - Part 1: General requirements
PN-EN IEC 55015:2019-11/A11:2020-07 EN IEC 55015: 2019/A11:2020	Dopuszczalne poziomy i metody pomiarów zaburzeń radioelektrycznych wytwarzanych przez elektryczne urządzenia oświetleniowe i urządzenia podobne Limits and methods of measurement of radio disturbance characteristics of electrical lighting and similar equipment
PN-EN IEC 61000-3-2: 2019-04/A2: 2024-12 EN IEC 61000-3-2: 2019/A2: 2024	Kompatybilność elektromagnetyczna EMC. Dopuszczalne poziomy emisji harmonicznych prądu. Limit for harmonic currents emission.
PN-EN IEC 61547: 2023-10 EN IEC 61547: 2023	Sprzęt do ogólnych celów oświetleniowych. Wymagania dotyczące kompatybilności elektromagnetycznej. Equipment for general lighting purposes - EMC immunity requirements
PN-EN IEC 63000: 2019-01 EN IEC 63000: 2018	Dokumentacja techniczna oceny wyrobów elektrycznych i elektronicznych z uwzględnieniem ograniczenia stosowania substancji niebezpiecznych Technical documentation for the evaluation of electrical and electronic products, including the restriction of the use of hazardous substances

Dwie ostatnie cyfry roku, w którym naniesiono oznaczenie CE: 26
Date of CE mark issue:
Środa Wlkp. 2026-09-30



Podpis / Sign
Paweł Duszczak
Kierownik Laboratorium

REX NORDIC
rexnordic.com

FINLAND
Rex Nordic Finland Oy

ASIAKASPALVELU
+358 40 180 1111
info@rexnordic.com

HUOLTO
+358 400 470 915
huolto@rexnordic.com

SWEDEN
Rex Nordic AB

KUNDTJÄNST
+46 72 200 2222
info@rexnordic.com

SERVICE
+46 72 555 2909
service@rexnordic.com

NORWAY
Rex Nordic AS

KUNDESERVICE
+47 40 006 616
norge@rexnordic.com

SERVICE
+47 93 000 411
service@rexnordic.com

DENMARK
Rex Nordic A/S

KUNDESERVICE
+45 22 119 897
+45 29 115 570
dk@rexnordic.com

TEKNISK SERVICE
+45 22 119 897
+45 29 115 570
service@rexnordic.com

UNITED KINGDOM
Rex Nordic UK LTD

CUSTOMER SERVICE
+44 13 553 773 70
uk@rexnordic.com

SERVICE
+44 75 3895 9836
service@rexnordic.com

NETHERLANDS
Rex Nordic B.V.

KLANTENSERVICE
+31 639 625 904
nl@rexnordic.com

TECHNISCHE DIENST
+31 639 625 904
service@rexnordic.com

GERMANY
Rex Nordic GmbH

KUNDENDIENST
+49 171 4006 002
de@rexnordic.com

TECHNISCHER SERVICE
+49 171 4006 002
service@rexnordic.com

POLAND
Rex Nordic Sp z.o.o.

OBSŁUGA KLIENTA
+48 886 209 018
pl@rexnordic.com

SERWIS
+48 886 209 018
service@rexnordic.com

FRANCE
Rex Nordic SAS

SERVICE À LA CLIENTÈLE
+33 680 785 095
fr@rexnordic.com

SERVICE TECHNIQUE
+33 680 785 095
service@rexnordic.com

ITALY
Rex Nordic S.R.L.

SERVIZIO CLIENTI
+39 344 6795 402
it@rexnordic.com

SERVIZIO
+39 344 6795 402
service@rexnordic.com

SPAIN
Rex Nordic Spain, S.L.

ATENCIÓN AL CLIENTE
+34 619 427 984
es@rexnordic.com

SERVICIO
+34 619 427 984
service@rexnordic.com

TÜRKIYE
REX NORDIC ISITMA VE SOĞUTMA SİSTEMLERİ İÇ VE DIŞ TİCARET LİMİTED ŞİRKETİ

MÜŞTERI HIZMETLERI
tr@rexnordic.com

SERVIS
service@rexnordic.com

CZECH REPUBLIC
Rex Nordic CZ s. r. o.

ZÁKAZNICKÝ SERVIS
+358 40 180 1111
info@rexnordic.com

SERVIS
+358 400 470 915
service@rexnordic.com

SLOVAKIA
Rex Nordic s. r. o.

ZÁKAZNÍCKY SERVIS
+358 40 180 1111
sk@rexnordic.com

SERVIS
+358 400 470 915
service@rexnordic.com

LITHUANIA
Rex Nordic GmbH

KLIENTŲ APTARNAVIMAS
+370 677 60922
info@rexnordic.com

SERVISAS
+370 677 60922
service@rexnordic.com