LED4300

REXNORDIC

LED Floodlight • 32 W / 4300 lm

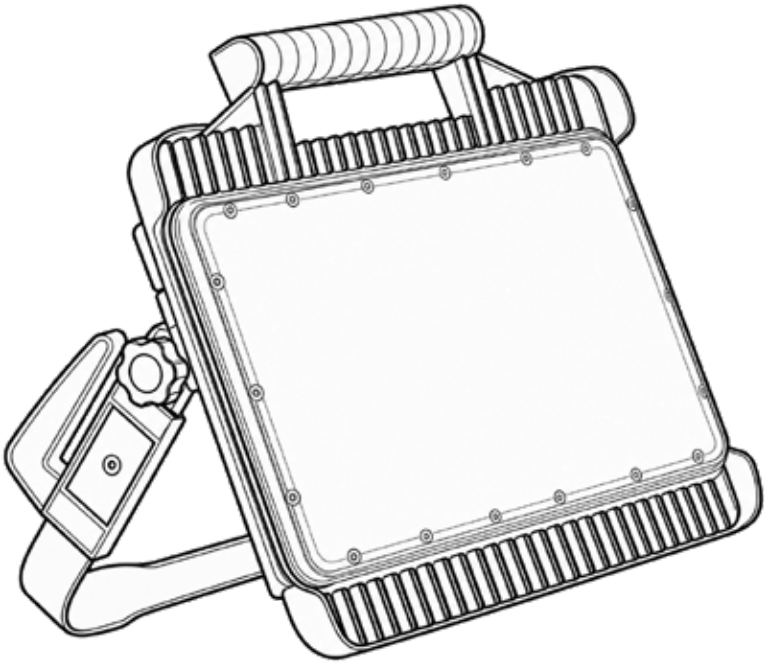

INSTRUCTION MANUAL • OHJEKIRJA • INSTRUKTIONSBOK • INSTRUKSJONSBOK • INSTRUKTIONSBOG • BEDIENUNGSANLEITUNG • INSTRUCTIEHANDLEIDING • MANUEL D'INSTRUCTIONS • INSTRUKCJA OBSŁUGI • MANUALE DI ISTRUZIONI • MANUAL DE INSTRUCCIONES • NÁVOD K POUŽITÍ • NÁVOD NA POUŽITIE • NAUDOJIMO INSTRUKCIJA • MANUAL DE INSTRUÇÕES • KULLANIM KILAVUZU

1



2

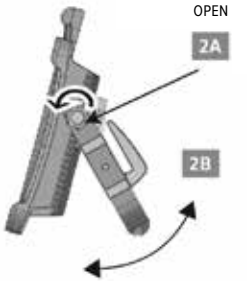

3

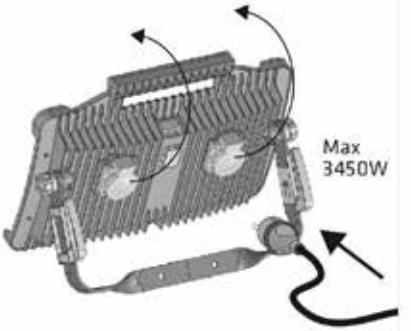

HANDLE

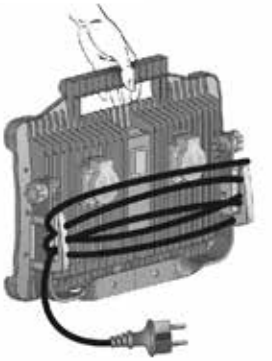

SWITCH POSITIONS

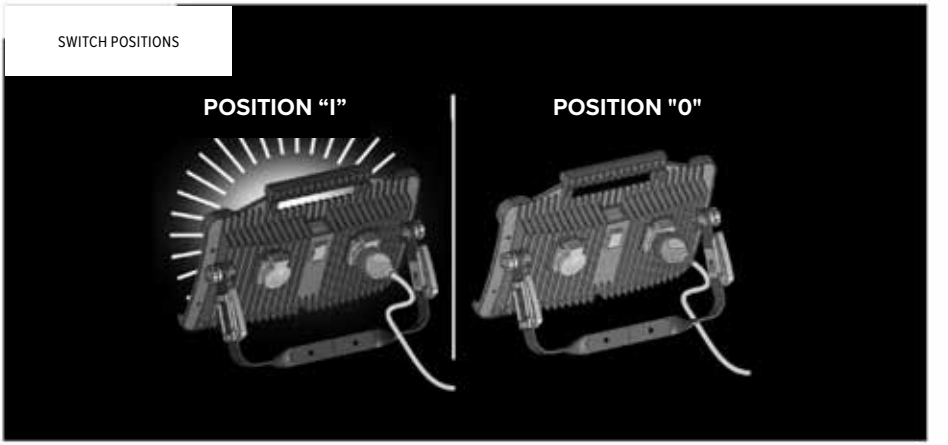

TECHNICAL DATA	
Light source	SMD LED
Rated power:	32 W
Luminous flux:	4300 lm
Colour temperature:	4000 K
Beam angle:	120°
Rated voltage:	220-240 V AC, 50/60 Hz
Cable:	5 m, H07RN-F 3 x 1.5 mm^2
Plug:	Uni-Schuko
Protection class	I
Ingress protection:	IP54
Impact protection:	IK10
Sockets:	2 x Schuko
Maximum combined load of both sockets:	3450 W
Dimensions:	400 x 300 x 100 mm
Net weight:	2.9 kg
Energy efficiency class:	D
Not suitable for use in potentially explosive atmospheres.	
Non-replaceable light source	The light source contained in this luminaire is not replaceable. The luminaire must not be opened or disassembled. Removing the diffuser or any other fixed component may cause electric shock or damage. If the luminaire or any of its components is damaged, discontinue use and dispose of the product in accordance with local regulations.

INGRESS PROTECTION INFORMATION

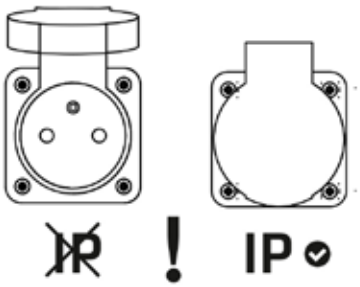

No ingress protection when the socket is open.

SAFETY INSTRUCTIONS

Read these instructions before use and keep them for future reference.

- Inspect the luminaire, cable, plug and socket covers before each use. Do not use the product if any part is damaged.
- Connect the product only to a properly earthed 220-240 V AC supply.
- Place the luminaire on a stable surface. Position the cable so that it cannot cause a trip hazard or be crushed, cut or exposed to sharp edges.
- Do not cover the luminaire. Keep it away from flammable materials and allow it to cool before handling, cleaning or storage.
- Do not look directly into the light source at close range.
- Do not use the product in potentially explosive atmospheres.
- Disconnect the plug from the mains before adjustment, cleaning or maintenance.
- The maximum combined load of the two Schuko sockets is 3450 W. Do not exceed this load.
- IP54 protection applies only when the product is correctly assembled and all unused socket covers are fully closed. There is no ingress protection when a socket cover is open or a socket is in use.
- Do not open or disassemble the luminaire. The LED light source is not replaceable.

EXTERNAL CABLE

If the external flexible cable or cord of this luminaire is damaged, it must be replaced only by the manufacturer, its service agent or a similarly qualified person in order to avoid a hazard.

REGULATORY INFORMATION

In accordance with Directive 2012/19/EU on waste electrical and electronic equipment (WEEE), as amended, and applicable national regulations, this product is marked with the crossed-out wheeled-bin symbol. The product must be collected separately at the end of its service life and delivered to an appropriate collection point for electrical and electronic equipment. Proper disposal enables safe waste treatment and the recovery of valuable materials. Incorrect disposal may release hazardous substances and endanger human health and the environment.

5-YEAR PROFESSIONAL WARRANTY

Rex Nordic LED lighting products are designed and manufactured for demanding professional applications. We stand behind their quality with a comprehensive 5-year warranty against defects in materials and workmanship under normal operating conditions. Should a manufacturing defect occur during the warranty period, the product will be repaired or replaced in accordance with our warranty policy.

1



2

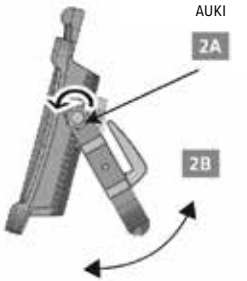

3

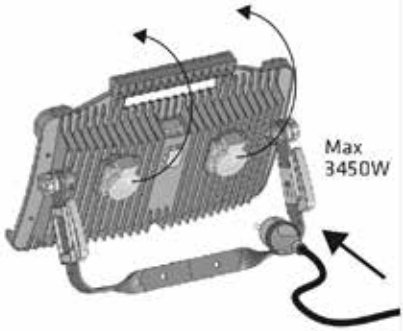

KAHVA

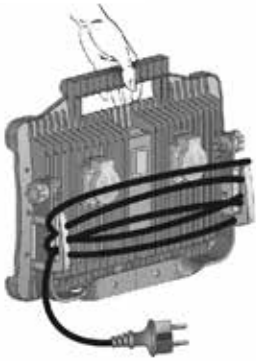

KYTKIMEN ASENNOT

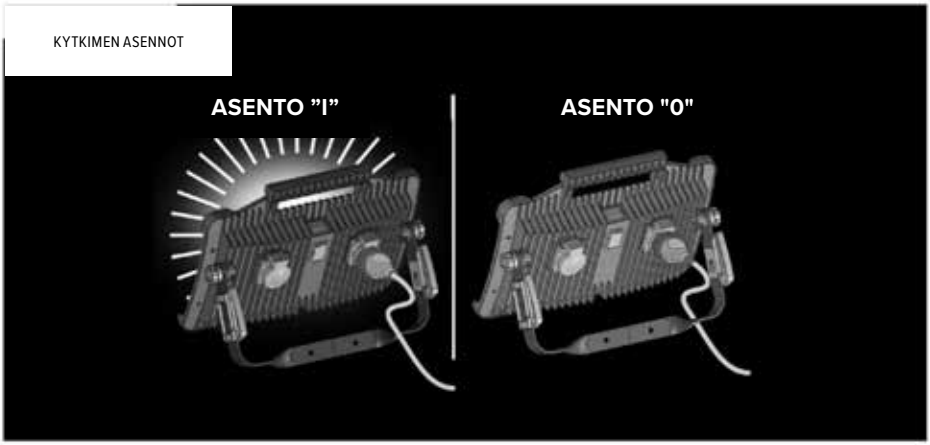

TEKNISET TIEDOT	
Valonlähde	SMD LED
Nimellisteho:	32 W
Valovirta:	4300 lm
Värilämpötila:	4000 K
Valokeilan kulma:	120°
Nimellisjännite:	220-240 V AC, 50/60 Hz
Kaapeli:	5 m, H07RN-F 3 x 1.5 mm^2
Pistotulppa:	Uni-Schuko
Suojausluokka	I
Kotelointiluokka:	IP54
Iskunkestävyys-luokka:	IK10
Pistorasiat:	2 x Schuko
Kahden pistora-sian suurin sallittu yhteiskuormitus:	3450 W
Mitat:	400 x 300 x 100 mm
Nettopaino:	2.9 kg
Energiatehok-kuusluokka:	D
Ei sovellu käytettäväksi räjähdysvaarallisissa tiloissa.	
Kiinteä valonlähde	Tämän valaisimen valonlähdettä ei voi vaihtaa. Valaisinta ei saa avata tai purkaa. Kuvun tai muun kiinteän osan irrottaminen voi aiheuttaa sähköiskun tai vaurioita. Jos valaisin tai jokin sen osa vaurioituu, lopeta käyttö ja hävitä tuote paikallisten määräysten mukaisesti.

KOTELOINTISUOJAUSTA KOSKEVAT TIEDOT

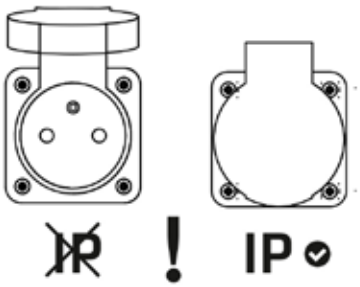

Kotelointisuojausta ei ole, kun pistorasia on auki.

TURVALLISUUSOHJEET

Lue nämä ohjeet ennen käyttöä ja säilytä ne myöhempää tarvetta varten.

- Tarkasta valaisin, kaapeli, pistotulppa ja pistorasioiden kannet ennen jokaista käyttökertaa. Älä käytä tuotetta, jos jokin osa on vaurioitunut.
- Liitä tuote vain asianmukaisesti maadoitettuun 220-240 V AC -sähköverkkoon.
- Aseta valaisin vakaalle alustalle. Sijoita kaapeli siten, ettei siihen voi kompastua eikä se joudu puristuksiin, leikkaudu tai osu teräviin reunoihin.
- Älä peitä valaisinta. Pidä se etäällä syttyvistä materiaaleista ja anna sen jäähtyä ennen käsittelyä, puhdistusta tai varastointia.
- Älä katso suoraan valonlähteeseen lähietäisyydeltä.
- Älä käytä tuotetta räjähdysvaarallisissa tiloissa.
- Irrota pistotulppa sähköverkosta ennen säätöä, puhdistusta tai huoltoa.
- Kahden Schuko-pistorasian suurin sallittu yhteiskuormitus on 3450 W. Älä ylitä tätä kuormitusta.
- IP54-suojaus on voimassa vain, kun tuote on koottu oikein ja kaikkien käyttämättömien pistorasioiden kannet ovat täysin kiinni. Kotelointisuojausta ei ole, kun pistorasian kansi on auki tai pistorasia on käytössä.
- Älä avaa tai pura valaisinta. LED-valonlähdettä ei voi vaihtaa.

ULKOINEN KAAPELI

Jos tämän valaisimen ulkoinen taipuisa kaapeli tai johto vaurioituu, vaaran välttämiseksi sen saa vaihtaa vain valmistaja, valmistajan huoltoliike tai vastaavan pätevyyden omaava henkilö.

SÄÄDÖSTIEDOT

Sähkö- ja elektroniikkalaiteromusta annetun direktiivin 2012/19/EU (WEEE), siihen tehtyjen muutosten ja sovellettavien kansallisten määräysten mukaisesti tämä tuote on merkitty yliviivatun pyörällisen jäteastian symbolilla. Tuote on käyttöikänsä lopussa kerättävä erikseen ja toimitettava asianmukaiseen sähkö- ja elektroniikkalaitteiden keräyspisteeseen. Asianmukainen hävittäminen mahdollistaa jätteiden turvallisen käsittelyn ja arvokkaiden materiaalien talteenoton. Virheellinen hävittäminen voi vapauttaa vaarallisia aineita ja vaarantaa ihmisten terveyden ja ympäristön.

5 VUODEN TAKUU AMMATTIKÄYTTÖÖN

Rex Nordicin LED-valaisimet on suunniteltu ja valmistettu vaativaan ammattikäyttöön. Myönnämme niille kattavan 5 vuoden takuun, joka kattaa materiaali- ja valmistusvirheet normaaleissa käyttöolosuhteissa. Jos tuotteessa ilmenee valmistusvirhe takuuaikana, tuote korjataan tai vaihdetaan takuuehtojemme mukaisesti.

1



2

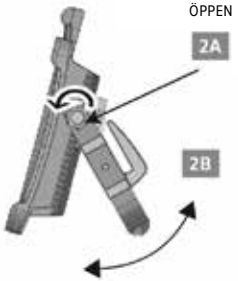

3

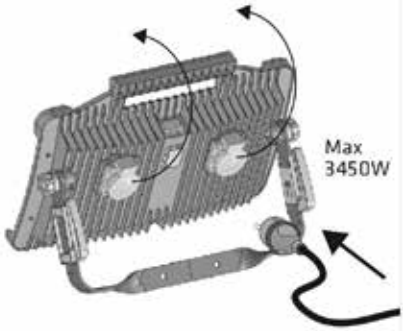

HANDTAG

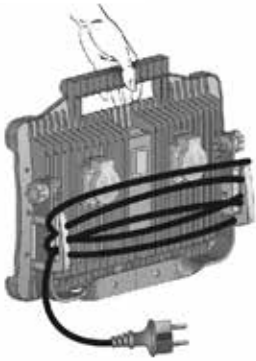

BRYTARLÄGEN

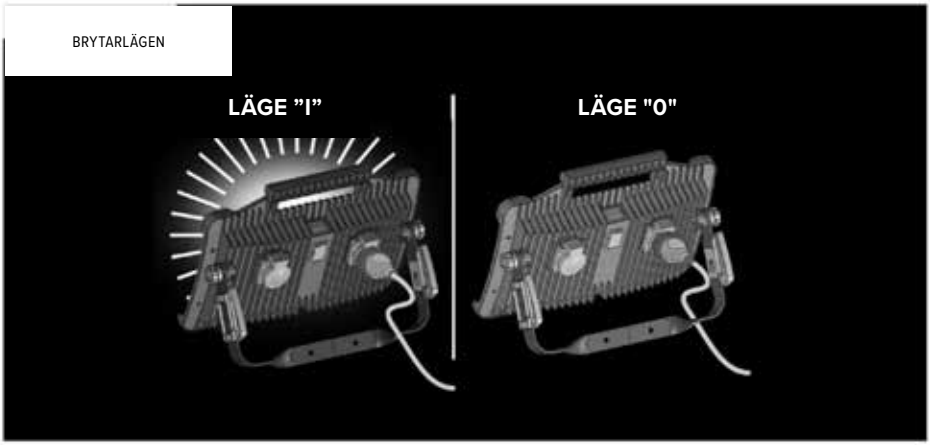

TEKNISKA DATA	
Ljuskälla	SMD LED
Märkeffekt:	32 W
Ljusflöde:	4300 lm
Färgtemperatur:	4000 K
Spridningsvinkel:	120°
Märkspänning:	220-240 V AC, 50/60 Hz
Kabel:	5 m, H07RN-F 3 x 1.5 mm^2
Stickpropp:	Uni-Schuko
Skyddsklass	I
Kapslingsklass:	IP54
Slagtålighet:	IK10
Uttag:	2 x Schuko
Maximal sammanlagd belastning för båda uttagen:	3450 W
Mått:	400 x 300 x 100 mm
Nettovikt:	2.9 kg
Energieffektivitet-sklass:	D
Ej lämplig för användning i explosionsfarliga miljöer.	
Ej utbytbar ljuskälla	Ljuskällan i denna armatur kan inte bytas ut. Armaturen får inte öppnas eller demonteras. Om diffusorn eller någon annan fast komponent tas bort kan det orsaka elstötar eller skador. Om armaturen eller någon av dess komponenter skadas ska användningen avbrytas och produkten kasseras enligt lokala bestämmelser.



Inget inträngningsskydd när uttaget är öppet.

SÄKERHETSANVISNINGAR

Läs dessa anvisningar före användning och spara dem för framtida bruk.

- Kontrollera armaturen, kabeln, stickproppen och uttagens lock före varje användning. Använd inte produkten om någon del är skadad.
- Anslut produkten endast till ett korrekt jordat 220-240 V AC-uttag.
- Placera armaturen på ett stabilt underlag. Dra kabeln så att den inte utgör en snubbelrisk eller kan klämmas, skäras av eller utsättas för vassa kanter.
- Täck inte över armaturen. Håll den borta från brännbara material och låt den svalna före hantering, rengöring eller förvaring.
- Titta inte direkt in i ljuskällan på nära håll.
- Använd inte produkten i explosionsfarliga miljöer.
- Dra ut stickproppen ur eluttaget före justering, rengöring eller underhåll.
- Den maximala sammanlagda belastningen för de två Schuko-uttagen är 3450 W. Överskrid inte denna belastning.
- IP54-skyddet gäller endast när produkten är korrekt monterad och alla oanvända uttagslock är helt stängda. Det finns inget inträngningsskydd när ett uttagslock är öppet eller ett uttag används.
- Öppna eller demontera inte armaturen. LED-ljuskällan kan inte bytas ut.

EXTERN KABEL

Om armaturens externa flexibla kabel eller sladd skadas får den, för att undvika fara, endast bytas ut av tillverkaren, tillverkarens serviceombud eller en person med motsvarande behörighet.

INFORMATION OM REGELVERK

I enlighet med direktiv 2012/19/EU om avfall som utgörs av eller innehåller elektrisk och elektronisk utrustning (WEEE), med ändringar, samt tillämpliga nationella bestämmelser är denna produkt märkt med symbolen för en överkryssad soptunna på hjul. Produkten ska samlas in separat när den har nått slutet av sin livslängd och lämnas till en lämplig insamlingsplats för elektrisk och elektronisk utrustning. Korrekt avfallshantering möjliggör säker behandling av avfallet och återvinning av värdefulla material. Felaktig avfallshantering kan frigöra farliga ämnen och äventyra människors hälsa och miljön.

5 ÅRS GARANTI FÖR PROFESSIONELL ANVÄNDNING

Rex Nordics LED-belysningsprodukter är konstruerade och tillverkade för krävande professionell användning. Vi garanterar deras kvalitet med en omfattande 5-årsgaranti mot material- och tillverkningsfel vid normala driftsförhållanden. Om ett tillverkningsfel uppstår under garantitiden repareras eller ersätts produkten enligt vår garantipolicy.

1



2

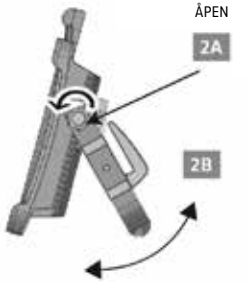

3

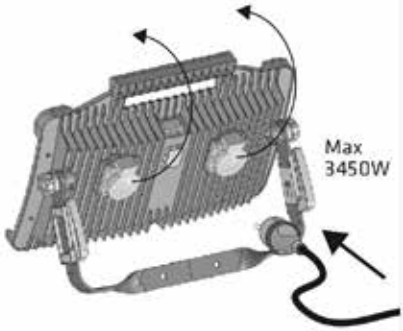

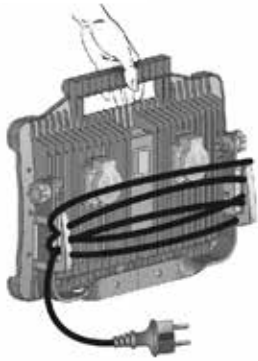

BRYTERPOSISJONER

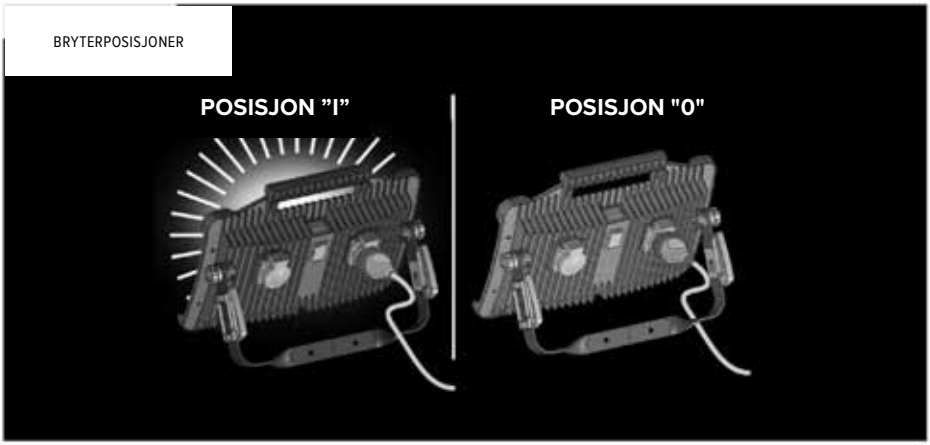

TEKNISKE DATA	
Lyskilde	SMD LED
Nominell effekt:	32 W
Lysstrøm:	4300 lm
Fargetemperatur:	4000 K
Strålevinkel:	120°
Nominell spenning:	220-240 V AC, 50/60 Hz
Kabel:	5 m, H07RN-F 3 x 1.5 mm^2
Støpsel:	Uni-Schuko
Beskyttelsesklasse	I
Kapslingsgrad:	IP54
Slagfasthet:	IK10
Stikkontakter:	2 x Schuko
Maksimal samlet belastning for begge stikkontaktene:	3450 W
Mål:	400 x 300 x 100 mm
Nettovekt:	2.9 kg
Energieffektivitetsklasse:	D
Ikke egnet for bruk i potensielt eksplosive atmosfærer.	
Ikke-utskiftbar lyskilde	Lyskilden i denne armaturen kan ikke skiftes ut. Armaturen må ikke åpnes eller demonteres. Fjerning av diffusoren eller en annen fast komponent kan føre til elektrisk støt eller skade. Hvis armaturen eller noen av komponentene blir skadet, må bruken opphøre og produktet avhendes i samsvar med lokale bestemmelser.

INFORMASJON OM KAPSLINGSBESKYTTELSE

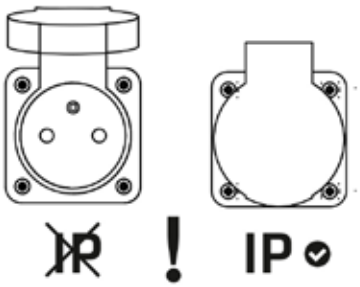

Ingen kapslingsbeskyttelse når stikkontakten er åpen.

SIKKERHETSINSTRUKSJONER

Les disse instruksjonene før bruk, og ta vare på dem for senere bruk.

- Kontroller armaturen, kabelen, støpselet og dekslene på stikkontaktene før hver bruk. Ikke bruk produktet hvis en del er skadet.
- Koble produktet kun til en korrekt jordet 220-240 V AC-strømforsyning.
- Plasser armaturen på et stabilt underlag. Legg kabelen slik at den ikke utgjør en snublefare eller kan bli klemt, kuttet eller utsatt for skarpe kanter.
- Ikke dekk til armaturen. Hold den unna brennbare materialer, og la den kjøle seg ned før håndtering, rengjøring eller oppbevaring.
- Ikke se direkte inn i lyskilden på kort avstand.
- Ikke bruk produktet i potensielt eksplosive atmosfærer.
- Trekk støpselet ut av strømnettet før justering, rengjøring eller vedlikehold.
- Maksimal samlet belastning for de to Schuko-stikkontaktene er 3450 W. Ikke overskrid denne belastningen.
- IP54-beskyttelsen gjelder bare når produktet er riktig montert og alle deksler på ubrukte stikkontakter er helt lukket. Det er ingen kapslingsbeskyttelse når et stikkontaktdeksel er åpent eller en stikkontakt er i bruk.
- Ikke åpne eller demonter armaturen. LED-lyskilden kan ikke skiftes ut.

EKSTERN KABEL

Hvis den eksterne fleksible kabelen eller ledningen til denne armaturen blir skadet, må den kun skiftes ut av produsenten, produsentens serviceverksted eller en tilsvarende kvalifisert person for å unngå fare.

INFORMASJON OM REGELVERK

I samsvar med direktiv 2012/19/EU om avfall fra elektrisk og elektronisk utstyr (WEEE), med endringer, og gjeldende nasjonale bestemmelser er dette produktet merket med symbolet for en overkrysset avfallsbeholder på hjul. Produktet skal samles inn separat når levetiden er over, og leveres til et egnet innsamlingssted for elektrisk og elektronisk utstyr. Riktig avhending muliggjør sikker avfallsbehandling og gjenvinning av verdifulle materialer. Feil avhending kan frigjøre farlige stoffer og sette menneskers helse og miljøet i fare.

5 ÅRS GARANTI FOR PROFESJONELL BRUK

Rex Nordics LED-belysningsprodukter er utviklet og produsert for krevende profesjonell bruk. Vi garanterer kvaliteten med en omfattende 5-årsgaranti mot material- og produksjonsfeil under normale driftsforhold. Hvis det oppstår en produksjonsfeil i garantiperioden, blir produktet reparert eller erstattet i samsvar med garantivilkårene våre.

1



2

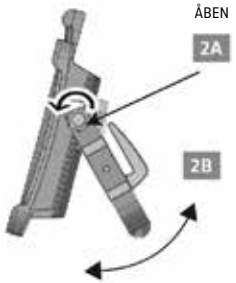

3

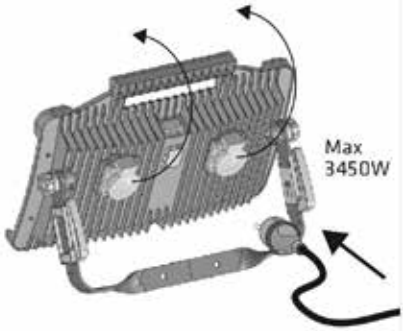

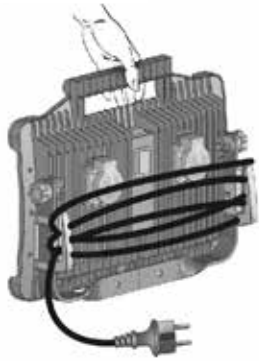

KONTAKTPOSITIONER

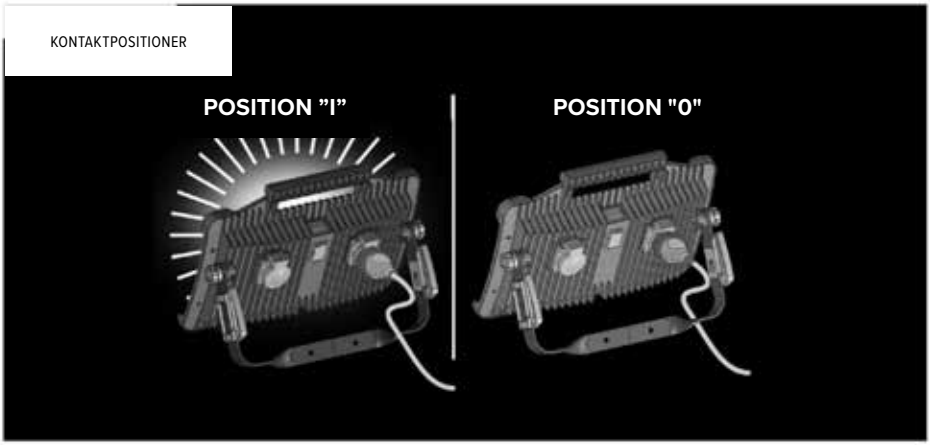

TEKNISKE DATA	
Lyskilde	SMD LED
Nominel effekt:	32 W
Lysstrøm:	4300 lm
Farvetemperatur:	4000 K
Spredningsvinkel:	120°
Nominel spænding:	220-240 V AC, 50/60 Hz
Kabel:	5 m, H07RN-F 3 x 1.5 mm^2
Stik:	Uni-Schuko
Beskyttelsesklasse	I
Kapslingsklasse:	IP54
Slagfasthed:	IK10
Stikkontakter:	2 x Schuko
Maksimal samlet belastning for begge stikkontakter:	3450 W
Mål:	400 x 300 x 100 mm
Nettovægt:	2.9 kg
Energieffektivitetsklasse:	D
Ikke egnet til brug i potentielt eksplosive atmosfærer.	
Ikke-udskiftelig lyskilde	Lyskilden i dette armatur kan ikke udskiftes. Armaturet må ikke åbnes eller adskilles. Fjernelse af diffusoren eller en anden fast komponent kan medføre elektrisk stød eller beskadigelse. Hvis armaturet eller en af dets komponenter beskadiges, skal brugen ophøre, og produktet bortskaffes i overensstemmelse med lokale regler.

OPLYSNINGER OM KAPSLINGSBESKYTTELSE

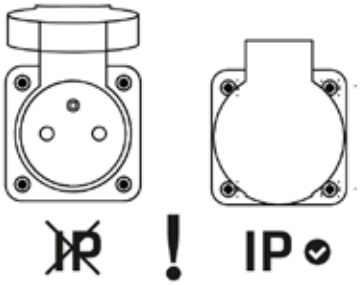

Ingen kapslingsbeskyttelse, når stikkontakten er åben.

SIKKERHEDSANVISNINGER

Læs disse anvisninger før brug, og gem dem til senere brug.

- Kontrollér armaturet, kablet, stikket og stikkontakternes dæksler før hver brug. Brug ikke produktet, hvis en del er beskadiget.
- Tilslut kun produktet til en korrekt jordet 220-240 V AC-strømforsyning.
- Anbring armaturet på et stabilt underlag. Placér kablet, så det ikke udgør en snublefare eller kan blive klemt, skåret over eller udsat for skarpe kanter.
- Tildæk ikke armaturet. Hold det væk fra brændbare materialer, og lad det køle af før håndtering, rengøring eller opbevaring.
- Se ikke direkte ind i lyskilden på kort afstand.
- Brug ikke produktet i potentielt eksplosive atmosfærer.
- Tag stikket ud af strømforsyningen før justering, rengøring eller vedligeholdelse.
- Den maksimale samlede belastning for de to Schuko-stikkontakter er 3450 W. Denne belastning må ikke overskrides.
- IP54-beskyttelsen gælder kun, når produktet er korrekt samlet, og alle dæksler på ubenyttede stikkontakter er helt lukkede. Der er ingen kapslingsbeskyttelse, når et dæksel er åbent, eller en stikkontakt er i brug.
- Åbn eller adskil ikke armaturet. LED-lyskilden kan ikke udskiftes.

EKSTERNT KABEL

Hvis armaturets eksterne fleksible kabel eller ledning beskadiges, må det for at undgå fare kun udskiftes af producenten, dennes serviceværksted eller en tilsvarende kvalificeret person.

OPLYSNINGER OM REGELKRAV

I overensstemmelse med direktiv 2012/19/EU om affald af elektrisk og elektronisk udstyr (WEEE), med senere ændringer, og gældende nationale bestemmelser er dette produkt mærket med symbolet med en overstreget affaldsbeholder på hjul. Produktet skal indsamles separat ved afslutningen af dets levetid og afleveres på et egnet indsamlingssted for elektrisk og elektronisk udstyr. Korrekt bortskaffelse muliggør sikker affaldsbehandling og genvinding af værdifulde materialer. Forkert bortskaffelse kan frigive farlige stoffer og bringe menneskers sundhed og miljøet i fare.

5 ÅRS GARANTI TIL PROFESSIONEL BRUG

Rex Nordics LED-belysningsprodukter er udviklet og fremstillet til krævende professionel brug. Vi står inde for kvaliteten med en omfattende 5-årsgaranti mod materiale- og fabrikationsfejl under normale driftsforhold. Hvis der opstår en fabrikationsfejl i garantiperioden, repareres eller udskiftes produktet i henhold til vores garantibetingelser.

1



2

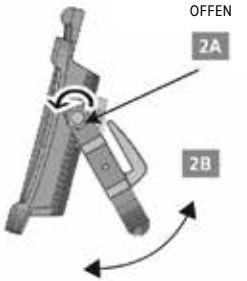

3

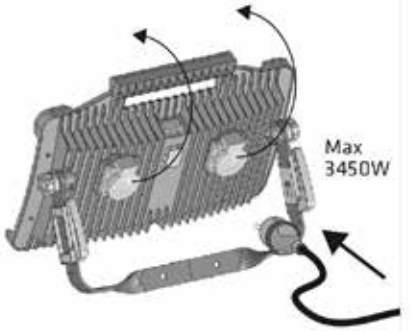

TRAGEGRIFF

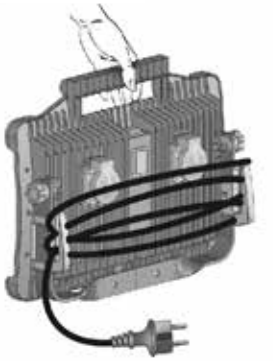

SCHALTERSTELLUNGEN

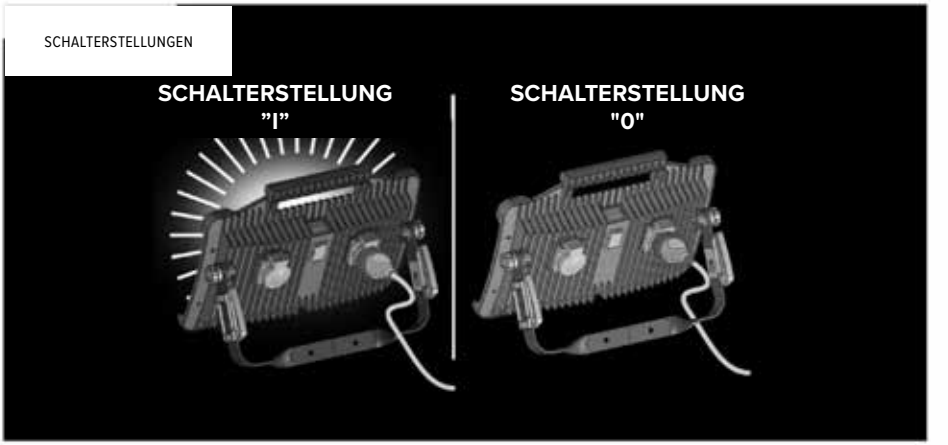

TECHNISCHE DATEN	
Lichtquelle	SMD LED
Nennleistung:	32 W
Lichtstrom:	4300 lm
Farbtemperatur:	4000 K
Abstrahlwinkel:	120°
Nennspannung:	220-240 V AC, 50/60 Hz
Kabel:	5 m, H07RN-F 3 x 1.5 mm^2
Stecker:	Uni-Schuko
Schutzklasse	I
Schutzart:	IP54
Stoßfestigkeitsgrad:	IK10
Steckdosen:	2 x Schuko
Maximal zulässige Gesamtbelastung beider Steckdosen:	3450 W
Abmessungen:	400 x 300 x 100 mm
Nettogewicht:	2.9 kg
Energieeffizienz-klasse:	D
Nicht für den Einsatz in explosionsgefährdeten Bereichen geeignet.	
Nicht austauschbare Lichtquelle	Die in dieser Leuchte enthaltene Lichtquelle ist nicht austauschbar. Die Leuchte darf nicht geöffnet oder zerlegt werden. Das Entfernen der Abdeckung oder eines anderen fest montierten Bauteils kann zu Stromschlag oder Beschädigungen führen. Wenn die Leuchte oder eines ihrer Bauteile beschädigt ist, stellen Sie die Verwendung ein und entsorgen Sie das Produkt gemäß den örtlichen Vorschriften.

INFORMATIONEN ZUR SCHUTZART

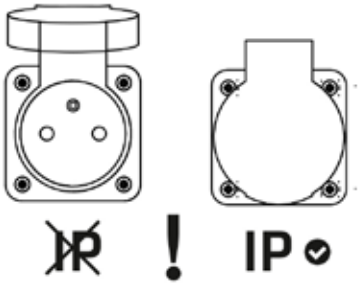

Bei geöffneter Steckdose besteht kein Schutz gegen Eindringen.

SICHERHEITSHINWEISE

Lesen Sie diese Anweisungen vor dem Gebrauch und bewahren Sie sie zum späteren Nachschlagen auf.

- Prüfen Sie Leuchte, Kabel, Stecker und Steckdosenabdeckungen vor jedem Gebrauch. Verwenden Sie das Produkt nicht, wenn ein Teil beschädigt ist.
- Schließen Sie das Produkt nur an eine ordnungsgemäß geerdete Stromversorgung mit 220-240 V AC an.
- Stellen Sie die Leuchte auf eine stabile Fläche. Verlegen Sie das Kabel so, dass es keine Stolpergefahr darstellt und nicht gequetscht, durchtrennt oder scharfen Kanten ausgesetzt werden kann.
- Decken Sie die Leuchte nicht ab. Halten Sie sie von brennbaren Materialien fern und lassen Sie sie vor Handhabung, Reinigung oder Lagerung abkühlen.
- Blicken Sie aus kurzer Entfernung nicht direkt in die Lichtquelle.
- Verwenden Sie das Produkt nicht in explosionsgefährdeten Bereichen.
- Ziehen Sie vor Einstellung, Reinigung oder Wartung den Netzstecker.
- Die maximal zulässige Gesamtbelastung der beiden Schuko-Steckdosen beträgt 3450 W. Überschreiten Sie diese Belastung nicht.
- Die Schutzart IP54 gilt nur, wenn das Produkt ordnungsgemäß montiert ist und alle Abdeckungen unbenutzter Steckdosen vollständig geschlossen sind. Bei geöffneter Steckdosenabdeckung oder bei Verwendung einer Steckdose besteht kein Schutz gegen das Eindringen von Fremdkörpern oder Wasser.
- Öffnen oder zerlegen Sie die Leuchte nicht. Die LED-Lichtquelle ist nicht austauschbar.

EXTERNES KABEL

Wenn das externe flexible Kabel oder die Leitung dieser Leuchte beschädigt ist, darf es zur Vermeidung von Gefahren nur vom Hersteller, dessen Kundendienst oder einer vergleichbar qualifizierten Person ersetzt werden.

RECHTLICHE INFORMATIONEN

Gemäß der Richtlinie 2012/19/EU über Elektro- und Elektronik-Altgeräte (WEEE) in der jeweils geltenden Fassung sowie den anwendbaren nationalen Vorschriften ist dieses Produkt mit dem Symbol der durchgestrichenen Abfalltonne auf Rädern gekennzeichnet. Das Produkt muss am Ende seiner Lebensdauer getrennt gesammelt und bei einer geeigneten Sammelstelle für Elektro- und Elektronikgeräte abgegeben werden. Eine ordnungsgemäße Entsorgung ermöglicht eine sichere Abfallbehandlung und die Rückgewinnung wertvoller Materialien. Eine unsachgemäße Entsorgung kann gefährliche Stoffe freisetzen und die menschliche Gesundheit sowie die Umwelt gefährden.

5 JAHRE GARANTIE FÜR DEN PROFESSIONELLEN EINSATZ

LED-Beleuchtungsprodukte von Rex Nordic werden für anspruchsvolle professionelle Anwendungen entwickelt und gefertigt. Wir stehen für ihre Qualität mit einer umfassenden 5-Jahres-Garantie gegen Material- und Verarbeitungsfehler bei normalen Betriebsbedingungen ein. Tritt während der Garantiezeit ein Herstellungsfehler auf, wird das Produkt gemäß unseren Garantiebedingungen repariert oder ersetzt.

1



2

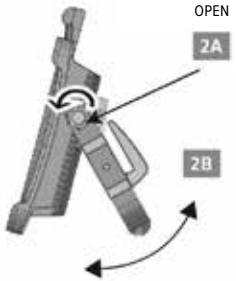

3

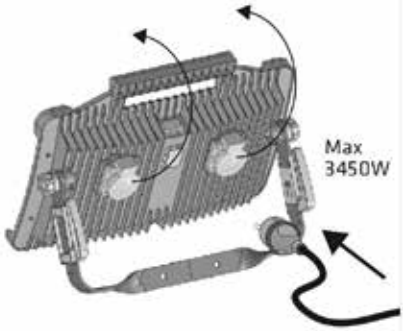

HANDGREEP

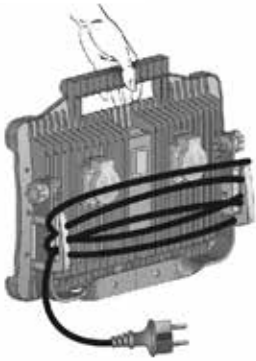

SCHAKELAARSTANDEN

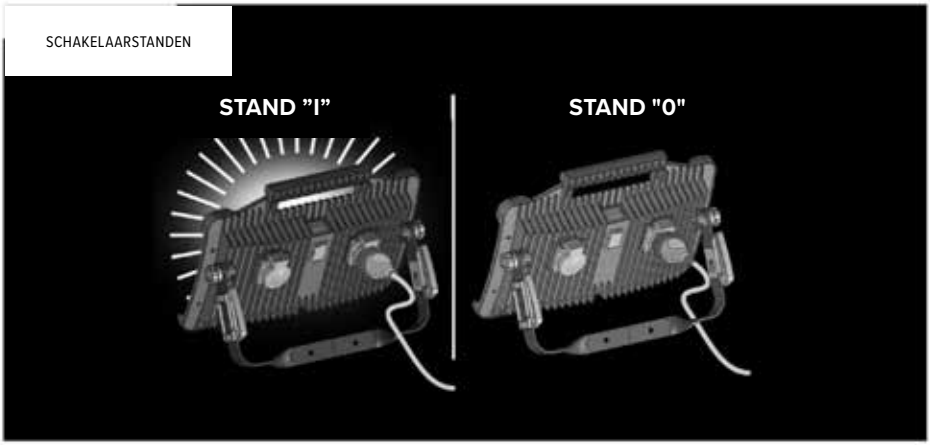

TECHNISCHE GEGEVENS	
Lichtbron	SMD LED
Nominaal vermogen:	32 W
Lichtstroom:	4300 lm
Kleurtemperatuur:	4000 K
Stralingshoek:	120°
Nominale spanning:	220-240 V AC, 50/60 Hz
Kabel:	5 m, H07RN-F 3 x 1.5 mm^2
Stekker:	Uni-Schuko
Beschermingsklasse	I
IP-beschermingsgraad:	IP54
Slagvastheid:	IK10
Contactdozen:	2 x Schuko
Maximale gezamenlijke belasting van beide contactdozen:	3450 W
Afmetingen:	400 x 300 x 100 mm
Nettogewicht:	2.9 kg
Energie-efficiëntieklasse:	D
Niet geschikt voor gebruik in een mogelijk explosieve omgeving.	
Niet-vervangbare lichtbron	De lichtbron in deze armatuur kan niet worden vervangen. De armatuur mag niet worden geopend of gedemonteerd. Het verwijderen van de diffuser of een ander vast onderdeel kan een elektrische schok of schade veroorzaken. Als de armatuur of een onderdeel ervan beschadigd is, staak dan het gebruik en voer het product af volgens de plaatselijke voorschriften.

INFORMATIE OVER DE IP-BESCHERMING

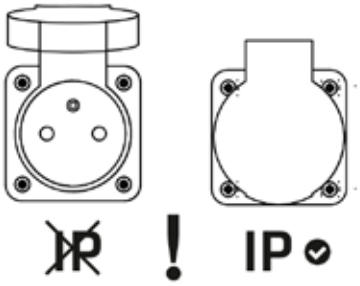

Geen bescherming tegen binnendringen wanneer de contactdoos open is.

VEILIGHEIDSINSTRUCTIES

Lees deze instructies vóór gebruik en bewaar ze voor toekomstig gebruik.

- Controleer vóór elk gebruik de armatuur, kabel, stekker en afdekkingen van de contactdozen. Gebruik het product niet als een onderdeel beschadigd is.
- Sluit het product uitsluitend aan op een correct geaarde voeding van 220-240 V AC.
- Plaats de armatuur op een stabiele ondergrond. Leg de kabel zo dat deze geen struikelgevaar vormt en niet kan worden bekneld, doorgesneden of aan scherpe randen wordt blootgesteld.
- Dek de armatuur niet af. Houd deze uit de buurt van brandbare materialen en laat deze afkoelen vóór hantering, reiniging of opslag.
- Kijk van dichtbij niet rechtstreeks in de lichtbron.
- Gebruik het product niet in een mogelijk explosieve omgeving.
- Haal de stekker uit het stopcontact vóór afstelling, reiniging of onderhoud.
- De maximale gezamenlijke belasting van de twee Schuko-contactdozen is 3450 W. Overschrijd deze belasting niet.
- De IP54-bescherming geldt alleen wanneer het product correct is gemonteerd en alle afdekkingen van ongebruikte contactdozen volledig gesloten zijn. Er is geen bescherming tegen binnendringen wanneer een afdekking openstaat of een contactdoos in gebruik is.
- Open of demonteer de armatuur niet. De LED-lichtbron kan niet worden vervangen.

EXTERNE KABEL

Als de externe flexibele kabel of het snoer van deze armatuur beschadigd is, mag deze om gevaar te voorkomen uitsluitend worden vervangen door de fabrikant, diens servicevertegenwoordiger of een vergelijkbaar gekwalificeerde persoon.

INFORMATIE OVER REGELGEVING

Overeenkomstig Richtlijn 2012/19/EU betreffende afgedankte elektrische en elektronische apparatuur (AEEA), zoals gewijzigd, en de toepasselijke nationale voorschriften is dit product gemarkeerd met het symbool van een doorgestreepte verrijdbare afvalbak. Aan het einde van de levensduur moet het product gescheiden worden ingezameld en naar een geschikt inzamelpunt voor elektrische en elektronische apparatuur worden gebracht. Correcte afvoer maakt een veilige afvalverwerking en terugwinning van waardevolle materialen mogelijk. Onjuiste afvoer kan gevaarlijke stoffen vrijmaken en de gezondheid van mensen en het milieu in gevaar brengen.

5 JAAR GARANTIE VOOR PROFESSIONEEL GEBRUIK

De LED-verlichtingsproducten van Rex Nordic zijn ontworpen en vervaardigd voor veeleisend professioneel gebruik. Wij staan achter de kwaliteit met een uitgebreide garantie van 5 jaar tegen materiaal- en fabricagefouten bij normale bedrijfsomstandigheden. Als tijdens de garantieperiode een fabricagefout optreedt, wordt het product volgens ons garantiebeleid gerepareerd of vervangen.

1



2

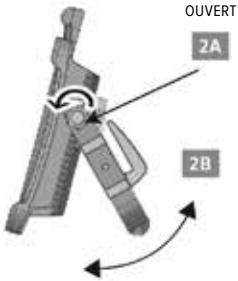

3

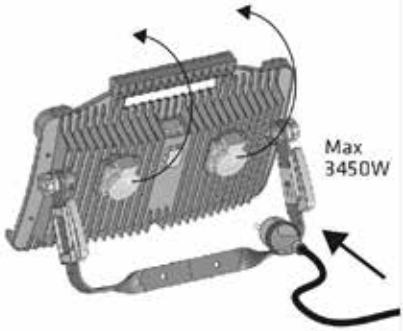

POIGNÉE

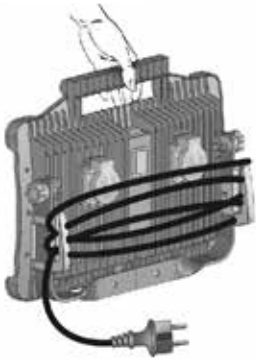

POSITIONS DE L'INTERRUPTEUR

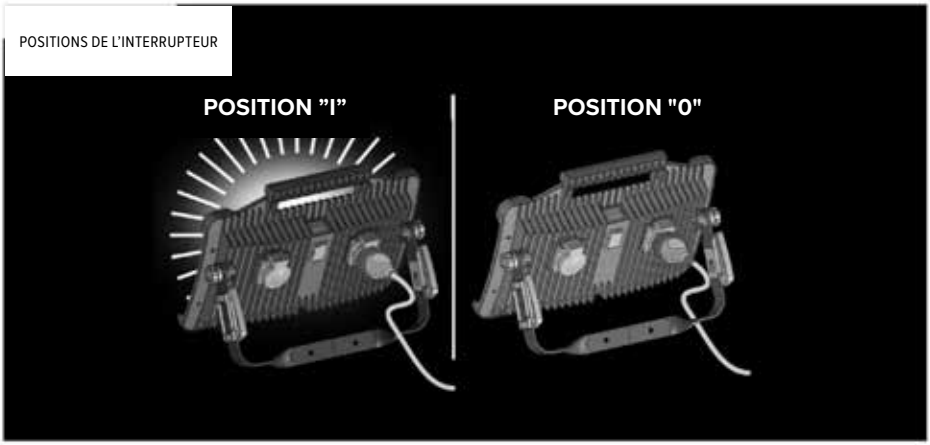

CARACTÉRISTIQUES TECHNIQUES	
Source lumineuse	SMD LED
Puissance nominale :	32 W
Flux lumineux :	4300 lm
Température de couleur :	4000 K
Angle du faisceau :	120°
Tension nominale :	220-240 V AC, 50/60 Hz
Câble :	5 m, H07RN-F 3 x 1.5 mm^2
Fiche :	Uni-Schuko
Classe de protection	I
Indice de protection :	IP54
Résistance aux chocs :	IK10
Prises :	2 x Schuko
Charge totale maximale des deux prises :	3450 W
Dimensions :	400 x 300 x 100 mm
Poids net :	2.9 kg
Classe d'efficacité énergétique :	D
Ne convient pas à une utilisation en atmosphère potentiellement explosive.	
Source lumineuse non remplaçable	La source lumineuse contenue dans ce luminaire n'est pas remplaçable. Le luminaire ne doit pas être ouvert ni démonté. Le retrait du diffuseur ou de tout autre composant fixe peut provoquer une décharge électrique ou des dommages. Si le luminaire ou l'un de ses composants est endommagé, cessez de l'utiliser et mettez le produit au rebut conformément à la réglementation locale.

INFORMATIONS SUR L'INDICE DE PROTECTION

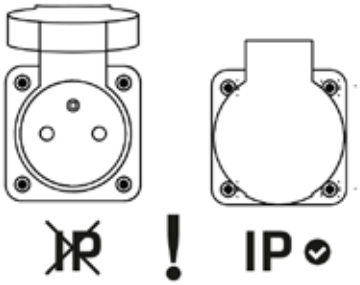

Aucune protection contre la pénétration lorsque la prise est ouverte.

CONSIGNES DE SÉCURITÉ

Lisez ces instructions avant utilisation et conservez-les pour pouvoir vous y référer ultérieurement.

- Vérifiez le luminaire, le câble, la fiche et les couvercles des prises avant chaque utilisation. N'utilisez pas le produit si une pièce est endommagée.
- Branchez le produit uniquement sur une alimentation 220-240 V CA correctement mise à la terre.
- Placez le luminaire sur une surface stable. Positionnez le câble de manière à éviter tout risque de trébuchement et à ce qu'il ne puisse pas être écrasé, coupé ou exposé à des arêtes vives.
- Ne couvrez pas le luminaire. Tenez-le éloigné des matériaux inflammables et laissez-le refroidir avant toute manipulation, tout nettoyage ou tout rangement.
- Ne regardez pas directement la source lumineuse à courte distance.
- N'utilisez pas le produit dans une atmosphère potentiellement explosive.
- Débranchez la fiche du secteur avant tout réglage, nettoyage ou entretien.
- La charge totale maximale des deux prises Schuko est de 3450 W. Ne dépassez pas cette charge.
- La protection IP54 s'applique uniquement lorsque le produit est correctement assemblé et que tous les couvercles des prises inutilisées sont complètement fermés. Il n'y a aucune protection contre la pénétration lorsque le couvercle d'une prise est ouvert ou qu'une prise est utilisée.
- N'ouvrez pas et ne démontez pas le luminaire. La source lumineuse LED n'est pas remplaçable.

CÂBLE EXTERNE

Si le câble ou le cordon flexible externe de ce luminaire est endommagé, il doit être remplacé uniquement par le fabricant, son service après-vente ou une personne de qualification équivalente afin d'éviter tout danger.

INFORMATIONS RÉGLEMENTAIRES

Conformément à la directive 2012/19/UE relative aux déchets d'équipements électriques et électroniques (DEEE), telle que modifiée, ainsi qu'aux réglementations nationales applicables, ce produit porte le symbole de la poubelle sur roues barrée. En fin de vie, le produit doit faire l'objet d'une collecte séparée et être remis à un point de collecte approprié pour les équipements électriques et électroniques. Une mise au rebut correcte permet un traitement sûr des déchets et la récupération de matériaux précieux. Une mise au rebut incorrecte peut libérer des substances dangereuses et mettre en danger la santé humaine et l'environnement.

GARANTIE DE 5 ANS POUR UN USAGE PROFESSIONNEL

Les produits d'éclairage LED Rex Nordic sont conçus et fabriqués pour des applications professionnelles exigeantes. Nous garantissons leur qualité par une garantie complète de 5 ans contre les défauts de matériaux et de fabrication dans des conditions normales d'utilisation. Si un défaut de fabrication survient pendant la période de garantie, le produit sera réparé ou remplacé conformément à notre politique de garantie.

1



2

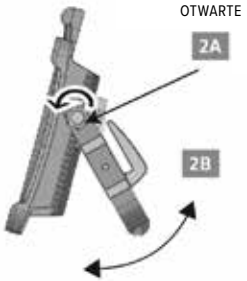

3

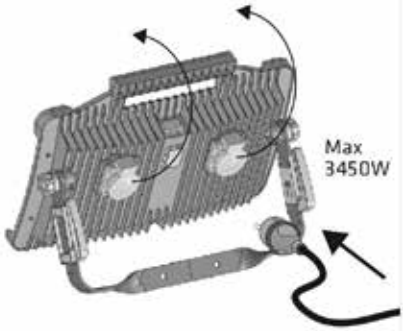

UCHWYT

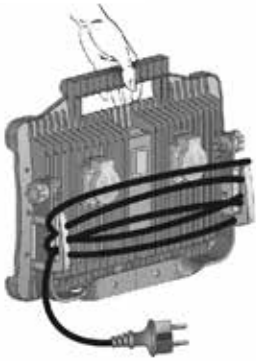

POZYCJE PRZEŁĄCZNIKA

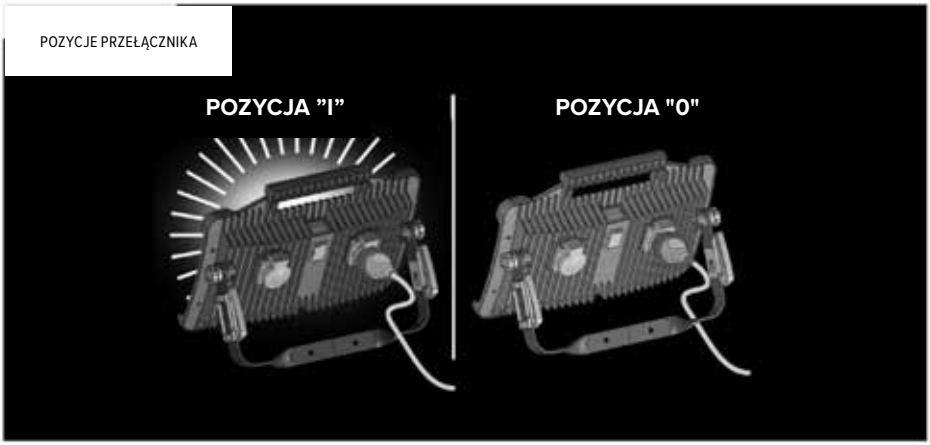

DANE TECHNICZNE	
Źródło światła	SMD LED
Moc znamionowa:	32 W
Strumień świetlny:	4300 lm
Temperatura barwowa:	4000 K
Kąt świecenia:	120°
Napięcie znamionowe:	220-240 V AC, 50/60 Hz
Przewód:	5 m, H07RN-F 3 x 1.5 mm^2
Wtyczka:	Uni-Schuko
Klasa ochronności	I
Stopień ochrony:	IP54
Odporność na uderzenia:	IK10
Gniazda:	2 x Schuko
Maksymalne łączne obciążenie obu gniazd:	3450 W
Wymiary:	400 x 300 x 100 mm
Masa netto:	2.9 kg
Klasa efektywności energetycznej:	D
Nie nadaje się do użytku w atmosferach potencjalnie wybuchowych.	
Niewymienne źródło światła	Źródło światła zastosowane w tej oprawie jest niewymienne. Oprawy nie wolno otwierać ani demontować. Zdjęcie klosza lub innego zamocowanego na stałe elementu może spowodować porażenie prądem lub uszkodzenie. W przypadku uszkodzenia oprawy lub któregokolwiek z jej elementów należy zaprzestać użytkowania i zutylizować produkt zgodnie z lokalnymi przepisami.

INFORMACJE O STOPNIU OCHRONY

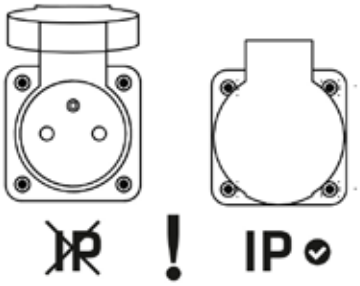

Brak ochrony przed wnikaniem, gdy gniazdo jest otwarte.

INSTRUKCJE BEZPIECZEŃSTWA

Przed użyciem należy przeczytać niniejszą instrukcję i zachować ją do wykorzystania w przyszłości.

- Przed każdym użyciem sprawdź oprawę, przewód, wtyczkę i pokrywy gniazd. Nie używaj produktu, jeśli jakakolwiek część jest uszkodzona.
- Produkt należy podłączać wyłącznie do prawidłowo uziemionej sieci 220-240 V AC.
- Ustaw oprawę na stabilnej powierzchni. Poprowadź przewód tak, aby nie stwarzał ryzyka potknięcia i nie mógł zostać zgnieciony, przecięty ani narażony na kontakt z ostrymi krawędziami.
- Nie przykrywaj oprawy. Trzymaj ją z dala od materiałów łatwopalnych i pozostaw do ostygnięcia przed przenoszeniem, czyszczeniem lub przechowywaniem.
- Nie patrz bezpośrednio w źródło światła z małej odległości.
- Nie używaj produktu w atmosferach potencjalnie wybuchowych.
- Przed regulacją, czyszczeniem lub konserwacją odłącz wtyczkę od sieci.
- Maksymalne łączne obciążenie dwóch gniazd Schuko wynosi 3450 W. Nie przekraczaj tej wartości.
- Stopień ochrony IP54 obowiązuje tylko wtedy, gdy produkt jest prawidłowo zmontowany, a wszystkie pokrywy nieużywanych gniazd są całkowicie zamknięte. Gdy pokrywa gniazda jest otwarta lub gniazdo jest używane, ochrona przed wnikaniem nie jest zapewniona.
- Nie otwieraj ani nie demontuj oprawy. Źródło światła LED jest niewymienne.

PRZEWÓD ZEWNĘTRZNY

Jeśli zewnętrzny elastyczny przewód lub kabel tej oprawy ulegnie uszkodzeniu, w celu uniknięcia zagrożenia może zostać wymieniony wyłącznie przez producenta, jego serwis lub osobę o podobnych kwalifikacjach.

INFORMACJE PRAWNE

Zgodnie z dyrektywą 2012/19/UE w sprawie zużytego sprzętu elektrycznego i elektronicznego (WEEE), z późniejszymi zmianami, oraz obowiązującymi przepisami krajowymi produkt jest oznaczony symbolem przekreślonego pojemnika na odpady na kółkach. Po zakończeniu okresu użytkowania produkt należy zebrać oddzielnie i przekazać do odpowiedniego punktu zbiórki sprzętu elektrycznego i elektronicznego. Prawidłowa utylizacja umożliwia bezpieczne przetwarzanie odpadów i odzysk cennych materiałów. Nieprawidłowa utylizacja może spowodować uwolnienie niebezpiecznych substancji i zagrozić zdrowiu ludzi oraz środowisku.

5-LETNIA GWARANCJA DO ZASTOSOWAŃ PROFESJONALNYCH

Produkty oświetleniowe LED Rex Nordic są projektowane i produkowane z myślą o wymagających zastosowaniach profesjonalnych. Ich jakość potwierdzamy kompleksową 5-letnią gwarancją obejmującą wady materiałowe i produkcyjne w normalnych warunkach eksploatacji. Jeśli w okresie gwarancyjnym wystąpi wada produkcyjna, produkt zostanie naprawiony lub wymieniony zgodnie z naszą polityką gwarancyjną.

1



2

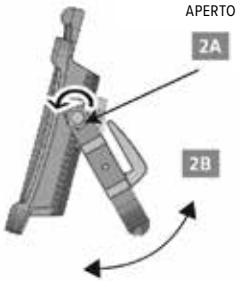

3

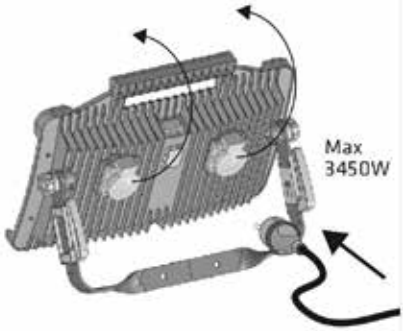

IMPUGNATURA

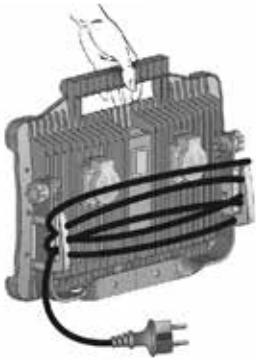

POSIZIONI DELL'INTERRUTTORE

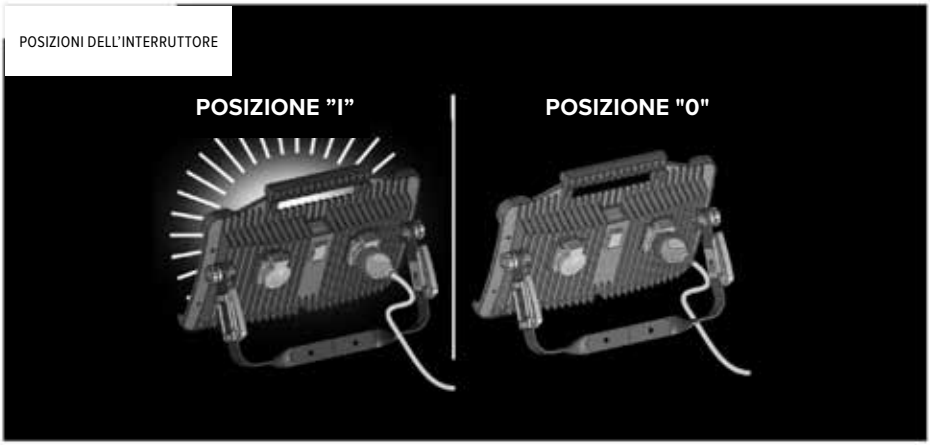

DATI TECNICI	
Sorgente luminosa	SMD LED
Potenza nominale:	32 W
Flusso luminoso:	4300 lm
Temperatura di colore:	4000 K
Angolo del fascio:	120°
Tensione nominale:	220-240 V AC, 50/60 Hz
Cavo:	5 m, H07RN-F 3 x 1.5 mm^2
Spina:	Uni-Schuko
Classe di protezione	I
Grado di protezione:	IP54
Resistenza agli urti:	IK10
Prese:	2 x Schuko
Carico totale massimo di entrambe le prese:	3450 W
Dimensioni:	400 x 300 x 100 mm
Peso netto:	2.9 kg
Classe di efficienza energetica:	D
Non adatto all'uso in atmosfere potenzialmente esplosive.	
Sorgente luminosa non sostituibile	La sorgente luminosa contenuta in questo apparecchio non è sostituibile. L'apparecchio non deve essere aperto o smontato. La rimozione del diffusore o di qualsiasi altro componente fisso può causare scosse elettriche o danni. Se l'apparecchio o uno dei suoi componenti è danneggiato, interrompere l'uso e smaltire il prodotto in conformità alle normative locali.

INFORMAZIONI SUL GRADO DI PROTEZIONE

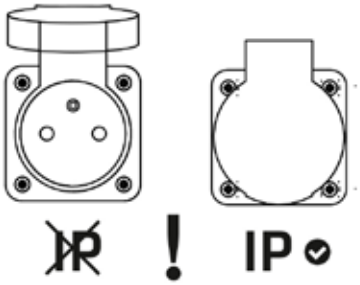

Nessuna protezione contro l'ingresso quando la presa è aperta.

ISTRUZIONI DI SICUREZZA

Leggere queste istruzioni prima dell'uso e conservarle per riferimento futuro.

• Controllare l'apparecchio, il cavo, la spina e i coperchi delle prese prima di ogni utilizzo. Non utilizzare il prodotto se una parte è danneggiata.
• Collegare il prodotto esclusivamente a un'alimentazione da 220-240 V CA correttamente messa a terra.
• Posizionare l'apparecchio su una superficie stabile. Disporre il cavo in modo che non costituisca un rischio di inciampo e non possa essere schiacciato, tagliato o esposto a bordi taglienti.
• Non coprire l'apparecchio. Tenerlo lontano da materiali infiammabili e lasciarlo raffreddare prima di maneggiarlo, pulirlo o riporlo.
• Non guardare direttamente la sorgente luminosa da distanza ravvicinata.
• Non utilizzare il prodotto in atmosfere potenzialmente esplosive.
• Scollegare la spina dalla rete elettrica prima di effettuare regolazioni, pulizia o manutenzione.
• Il carico totale massimo delle due prese Schuko è di 3450 W. Non superare tale carico.
• La protezione IP54 si applica solo quando il prodotto è assemblato correttamente e tutti i coperchi delle prese non utilizzate sono completamente chiusi. Non è presente alcuna protezione contro l'ingresso quando il coperchio di una presa è aperto o una presa è in uso.
• Non aprire o smontare l'apparecchio. La sorgente luminosa LED non è sostituibile.

CAVO ESTERNO

Se il cavo flessibile esterno di questo apparecchio è danneggiato, per evitare pericoli deve essere sostituito esclusivamente dal produttore, dal relativo centro di assistenza o da una persona con qualifica equivalente.

INFORMAZIONI NORMATIVE

In conformità alla direttiva 2012/19/UE sui rifiuti di apparecchiature elettriche ed elettroniche (RAEE), e successive modifiche, e alle normative nazionali applicabili, questo prodotto è contrassegnato con il simbolo del contenitore su ruote barrato. Al termine della vita utile, il prodotto deve essere raccolto separatamente e conferito a un punto di raccolta idoneo per le apparecchiature elettriche ed elettroniche. Il corretto smaltimento consente il trattamento sicuro dei rifiuti e il recupero di materiali preziosi. Uno smaltimento non corretto può rilasciare sostanze pericolose e mettere a rischio la salute umana e l'ambiente.

GARANZIA DI 5 ANNI PER USO PROFESSIONALE

I prodotti di illuminazione LED Rex Nordic sono progettati e realizzati per applicazioni professionali impegnative. Ne garantiamo la qualità con una garanzia completa di 5 anni contro i difetti di materiale e di fabbricazione in normali condizioni di esercizio. Qualora si verifichi un difetto di fabbricazione durante il periodo di garanzia, il prodotto verrà riparato o sostituito in conformità alla nostra politica di garanzia.

1



2

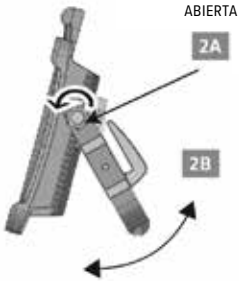

3

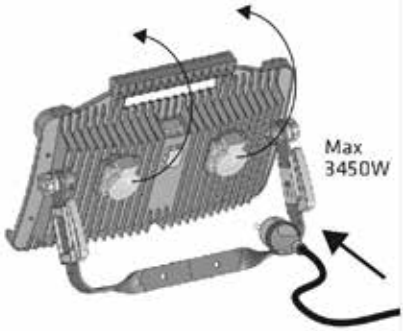

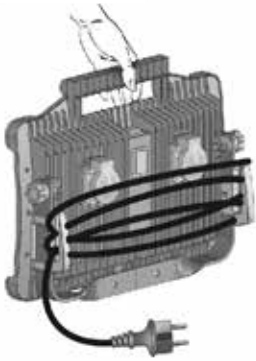

POSICIONES DEL INTERRUPTOR

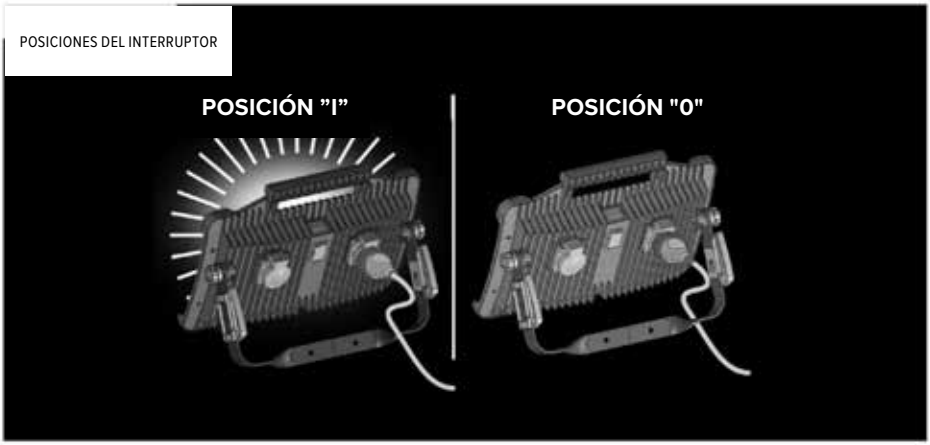

DATOS TÉCNICOS	
Fuente de luz	SMD LED
Potencia nominal:	32 W
Flujo luminoso:	4300 lm
Temperatura de color:	4000 K
Ángulo de apertura:	120°
Tensión nominal:	220-240 V AC, 50/60 Hz
Cable:	5 m, H07RN-F 3 x 1.5 mm^2
Enchufe:	Uni-Schuko
Clase de protección	I
Grado de protección:	IP54
Resistencia a impactos:	IK10
Tomas:	2 x Schuko
Carga combinada máxima de ambas tomas:	3450 W
Dimensiones:	400 x 300 x 100 mm
Peso neto:	2.9 kg
Clase de eficiencia energética:	D
No apto para su uso en atmósferas potencialmente explosivas.	
Fuente de luz no sustituible	La fuente de luz de esta luminaria no se puede sustituir. La luminaria no debe abrirse ni desmontarse. Retirar el difusor o cualquier otro componente fijo puede provocar una descarga eléctrica o daños. Si la luminaria o alguno de sus componentes está dañado, deje de utilizarla y deseche el producto de acuerdo con la normativa local.

INFORMACIÓN SOBRE EL GRADO DE PROTECCIÓN

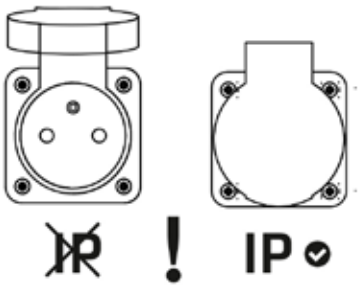

Sin protección contra la entrada cuando la toma está abierta.

INSTRUCCIONES DE SEGURIDAD

Lea estas instrucciones antes de usar el producto y consérvelas para futuras consultas.

- Inspeccione la luminaria, el cable, el enchufe y las tapas de las tomas antes de cada uso. No utilice el producto si alguna pieza está dañada.
- Conecte el producto únicamente a una alimentación de 220-240 V CA correctamente conectada a tierra.
- Coloque la luminaria sobre una superficie estable. Sitúe el cable de forma que no provoque tropiezos ni pueda ser aplastado, cortado o expuesto a bordes afilados.
- No cubra la luminaria. Manténgala alejada de materiales inflamables y deje que se enfríe antes de manipularla, limpiarla o guardarla.
- No mire directamente a la fuente de luz a corta distancia.
- No utilice el producto en atmósferas potencialmente explosivas.
- Desconecte el enchufe de la red antes de realizar ajustes, limpieza o mantenimiento.
- La carga combinada máxima de las dos tomas Schuko es de 3450 W. No supere esta carga.
- La protección IP54 solo se aplica cuando el producto está correctamente montado y todas las tapas de las tomas no utilizadas están completamente cerradas. No existe protección contra la entrada cuando la tapa de una toma está abierta o una toma está en uso.
- No abra ni desmonte la luminaria. La fuente de luz LED no se puede sustituir.

CABLE EXTERNO

Si el cable flexible externo de esta luminaria está dañado, para evitar riesgos solo debe ser sustituido por el fabricante, su servicio técnico o una persona con cualificación equivalente.

INFORMACIÓN REGLAMENTARIA

De conformidad con la Directiva 2012/19/UE sobre residuos de aparatos eléctricos y electrónicos (RAEE), en su versión modificada, y con la normativa nacional aplicable, este producto está marcado con el símbolo del contenedor de basura con ruedas tachado. Al final de su vida útil, el producto debe recogerse por separado y entregarse en un punto de recogida adecuado para aparatos eléctricos y electrónicos. La eliminación correcta permite tratar los residuos de forma segura y recuperar materiales valiosos. Una eliminación incorrecta puede liberar sustancias peligrosas y poner en peligro la salud humana y el medio ambiente.

5 AÑOS DE GARANTÍA PARA USO PROFESIONAL

Los productos de iluminación LED de Rex Nordic están diseñados y fabricados para aplicaciones profesionales exigentes. Respaldamos su calidad con una garantía completa de 5 años frente a defectos de materiales y fabricación en condiciones normales de funcionamiento. Si se produce un defecto de fabricación durante el periodo de garantía, el producto se reparará o sustituirá de acuerdo con nuestra política de garantía.

1



2

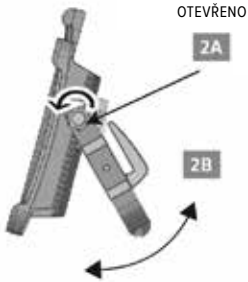

3

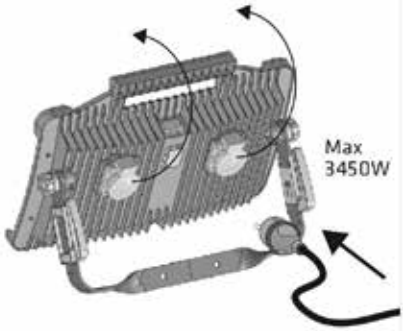

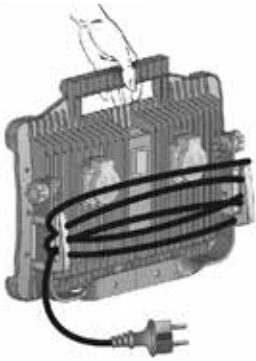

POLOHY SPÍNAČE

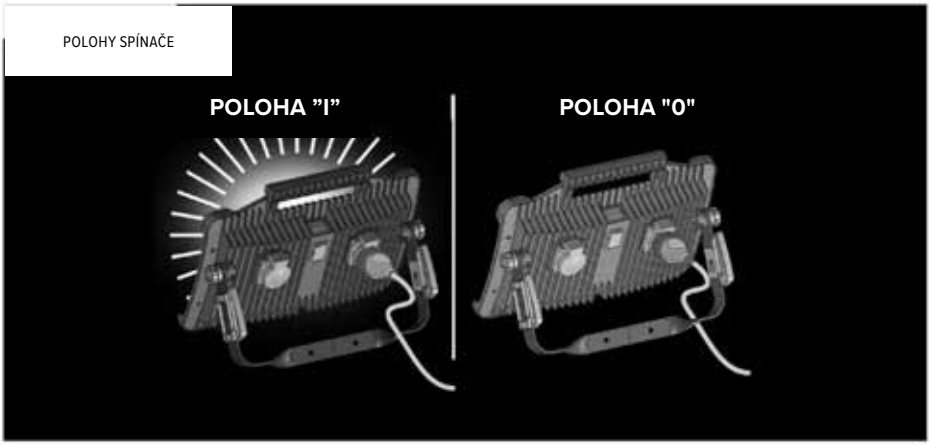

TECHNICKÉ ÚDAJE	
Světelný zdroj	SMD LED
Jmenovitý příkon:	32 W
Světelný tok:	4300 lm
Teplota chromatičnosti:	4000 K
Úhel vyzařování:	120°
Jmenovité napětí:	220-240 V AC, 50/60 Hz
Kabel:	5 m, H07RN-F 3 x 1.5 mm^2
Zástrčka:	Uni-Schuko
Třída ochrany	I
Stupeň krytí:	IP54
Odolnost proti nárazu:	IK10
Zásuvky:	2 x Schuko
Maximální celkové zatížení obou zásuvek:	3450 W
Rozměry:	400 x 300 x 100 mm
Čistá hmotnost:	2.9 kg
Třída energetické účinnosti:	D
Není vhodné pro použití v prostředí s nebezpečím výbuchu.	
Nevyměnitelný světelný zdroj	Světelný zdroj v tomto svítidle nelze vyměnit. Svítidlo se nesmí otevírat ani rozebírat. Odstranění difuzoru nebo jiné pevné součásti může způsobit úraz elektrickým proudem nebo poškození. Pokud je svítidlo nebo některá jeho součást poškozena, přestaňte je používat a výrobek zlikvidujte v souladu s místními předpisy.

INFORMACE O STUPNI KRYTÍ

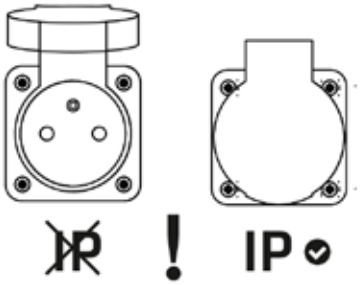

Pokud je zásuvka otevřená, není zajištěna ochrana proti vniknutí.

BEZPEČNOSTNÍ POKYNY

Před použitím si přečtěte tyto pokyny a uschovejte je pro budoucí použití.

- Před každým použitím zkontrolujte svítidlo, kabel, zástrčku a kryty zásuvek. Výrobek nepoužívejte, pokud je některá část poškozená.
- Výrobek připojujte pouze k řádně uzemněné síti 220-240 V AC.
- Umístěte svítidlo na stabilní povrch. Kabel veďte tak, aby nehrozilo zakopnutí a aby nemohl být přiskřípnut, přeříznut nebo vystaven ostrým hranám.
- Svítidlo nezakrývejte. Udržujte je mimo dosah hořlavých materiálů a před manipulací, čištěním nebo uložením je nechte vychladnout.
- Z malé vzdálenosti se nedívejte přímo do světelného zdroje.
- Výrobek nepoužívejte v prostředí s nebezpečím výbuchu.
- Před seřizováním, čištěním nebo údržbou odpojte zástrčku od sítě.
- Maximální celkové zatížení dvou zásuvek Schuko je 3450 W. Toto zatížení nepřekračujte.
- Krytí IP54 platí pouze tehdy, je-li výrobek správně sestaven a všechny kryty nepoužívaných zásuvek jsou zcela zavřené. Pokud je kryt zásuvky otevřený nebo je zásuvka používána, není zajištěna ochrana proti vniknutí.
- Svítidlo neotevírejte ani nerozebírejte. LED světelný zdroj nelze vyměnit.

VNĚJŠÍ KABEL

Pokud je vnější ohebný kabel nebo přívod tohoto svítidla poškozen, smí jej z důvodu zabránění nebezpečí vyměnit pouze výrobce, jeho servisní zástupce nebo obdobně kvalifikovaná osoba.

REGULAČNÍ INFORMACE

V souladu se směrnicí 2012/19/EU o odpadních elektrických a elektronických zařízeních (OEEZ), ve znění pozdějších změn, a příslušnými vnitrostátními předpisy je tento výrobek označen symbolem přeškrtnuté popelnice na kolečkách. Po skončení životnosti musí být výrobek shromažďován odděleně a odevzdán na příslušném sběrném místě pro elektrická a elektronická zařízení. Správná likvidace umožňuje bezpečné zpracování odpadu a získání cenných materiálů. Nesprávná likvidace může uvolnit nebezpečné látky a ohrozit lidské zdraví a životní prostředí.

5LETÁ ZÁRUKA
PRO PROFESIONÁLNÍ POUŽITÍ

LED svítidla Rex Nordic jsou navržena a vyrobena pro náročné profesionální použití. Za jejich kvalitou stojíme komplexní 5letou zárukou na vady materiálu a zpracování za běžných provozních podmínek. Pokud se během záruční doby vyskytne výrobní vada, bude výrobek opraven nebo vyměněn v souladu s našimi záručními podmínkami.

1



2

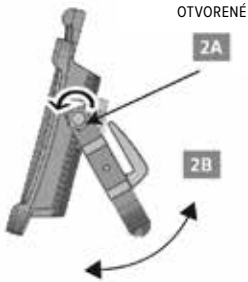

3

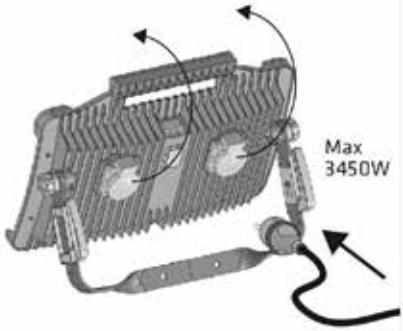

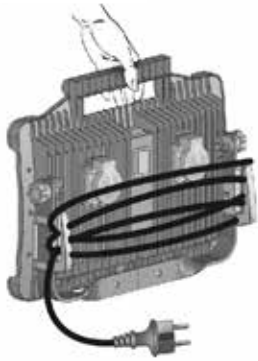

POLOHY SPÍNAČA

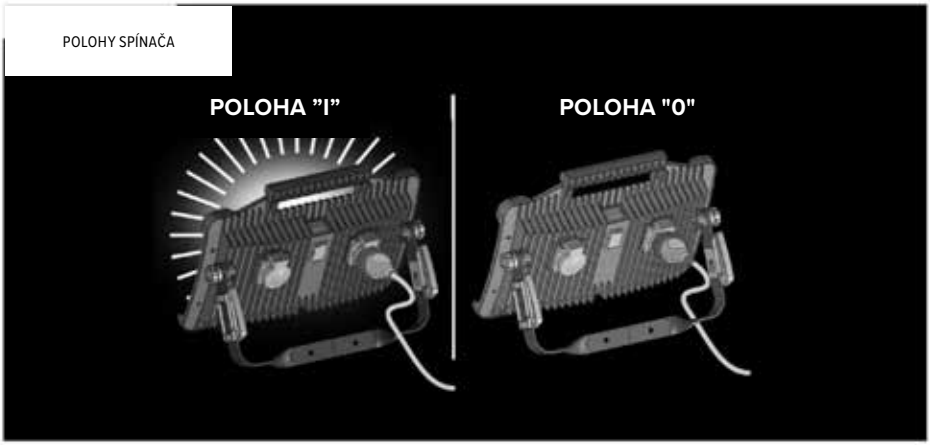

TECHNICKÉ ÚDAJE	
Svetelný zdroj	SMD LED
Menovitý príkon:	32 W
Svetelný tok:	4300 lm
Teplota chromatickosti:	4000 K
Uhol vyžarovania:	120°
Menovité napätie:	220-240 V AC, 50/60 Hz
Kábel:	5 m, H07RN-F 3 x 1.5 mm^2
Zástrčka:	Uni-Schuko
Trieda ochrany	I
Stupeň ochrany krytom:	IP54
Odolnosť proti nárazu:	IK10
Zásuvky:	2 x Schuko
Maximálne celkové zaťaženie oboch zásuviek:	3450 W
Rozmery:	400 x 300 x 100 mm
Čistá hmotnosť:	2.9 kg
Trieda energetickej účinnosti:	D
Nie je vhodné na použitie v potenciálne výbušnom prostredí.	
Nevymeniteľný svetelný zdroj	Svetelný zdroj v tomto svietidle nie je možné vymeniť. Svietidlo sa nesmie otvárať ani rozoberať. Odstránenie difúzora alebo iného pevného komponentu môže spôsobiť úraz elektrickým prúdom alebo poškodenie. Ak je svietidlo alebo ktorýkoľvek jeho komponent poškodený, prestaňte ho používať a výrobok zlikvidujte v súlade s miestnymi predpismi.

INFORMÁCIE O STUPNI OCHRANY

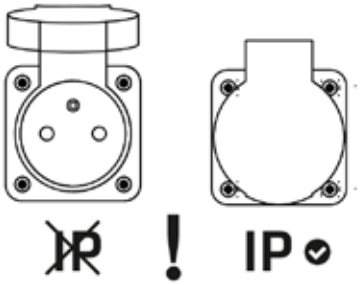

Keď je zásuvka otvorená, ochrana proti vniknutiu nie je zabezpečená.

BEZPEČNOSTNÉ POKYNY

Pred použitím si prečítajte tieto pokyny a uschovajte ich na budúce použitie.

• Pred každým použitím skontrolujte svietidlo, kábel, zástrčku a kryty zásuviek. Výrobok nepoužívajte, ak je ktorákoľvek časť poškodená.
• Výrobok pripájajte iba k riadne uzemnenej elektrickej sieti 220-240 V AC.
• Svietidlo umiestnite na stabilný povrch. Kábel veďte tak, aby nehrozilo zakopnutie a aby sa nemohol stlačiť, prerezať ani dostať do kontaktu s ostrými hranami.
• Svietidlo nezakrývajte. Udržujte ho mimo horľavých materiálov a pred manipuláciou, čistením alebo uskladnením ho nechajte vychladnúť.
• Z malej vzdialenosti sa nepozerajte priamo do svetelného zdroja.
• Výrobok nepoužívajte v potenciálne výbušnom prostredí.
• Pred nastavovaním, čistením alebo údržbou odpojte zástrčku od elektrickej siete.
• Maximálne celkové zaťaženie dvoch zásuviek Schuko je 3450 W. Toto zaťaženie neprekračujte.
• Ochrana IP54 platí len vtedy, keď je výrobok správne zmontovaný a všetky kryty nepoužívaných zásuviek sú úplne zatvorené. Keď je kryt zásuvky otvorený alebo sa zásuvka používa, nie je zabezpečená ochrana proti vniknutiu.
• Svietidlo neotvárajte ani nerozoberajte. LED svetelný zdroj nie je možné vymeniť.

VONKAJŠÍ KÁBEL

Ak je vonkajší ohybný kábel alebo prívod tohto svietidla poškodený, smie ho z dôvodu predchádzania nebezpečenstvu vymeniť iba výrobca, jeho servisný zástupca alebo podobne kvalifikovaná osoba.

REGULAČNÉ INFORMÁCIE

V súlade so smernicou 2012/19/EÚ o odpade z elektrických a elektronických zariadení (OEEZ), v znení neskorších zmien, a príslušnými vnútroštátnymi predpismi je tento výrobok označený symbolom prečiarknutého kontajnera na kolieskach. Po skončení životnosti sa výrobok musí zbierať oddelene a odovzdať na príslušnom zbernom mieste pre elektrické a elektronické zariadenia. Správna likvidácia umožňuje bezpečné spracovanie odpadu a zhodnotenie cenných materiálov. Nesprávna likvidácia môže uvoľniť nebezpečné látky a ohroziť ľudské zdravie a životné prostredie.

5-ROČNÁ ZÁRUKA NA PROFESIONÁLNE POUŽITIE

LED svietidlá Rex Nordic sú navrhnuté a vyrobené pre náročné profesionálne použitie. Za ich kvalitou si stojíme komplexnou 5-ročnou zárukou na chyby materiálu a spracovania pri bežných prevádzkových podmienkach. Ak sa počas záručnej doby vyskytne výrobná chyba, výrobok bude opravený alebo vymenený v súlade s našimi záručnými podmienkami.

1


POWER ON

2

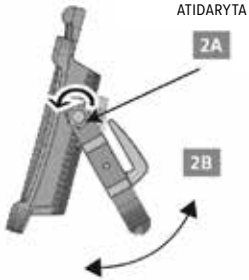
ATIDARYTA
2A
2B

3

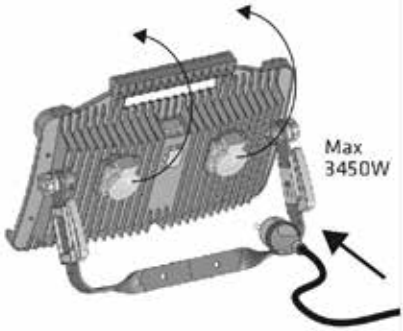
Max
3450W

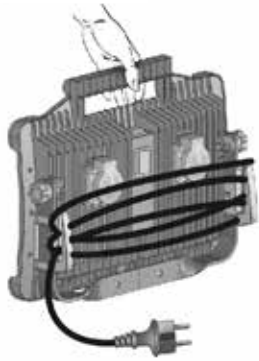
RANKENA

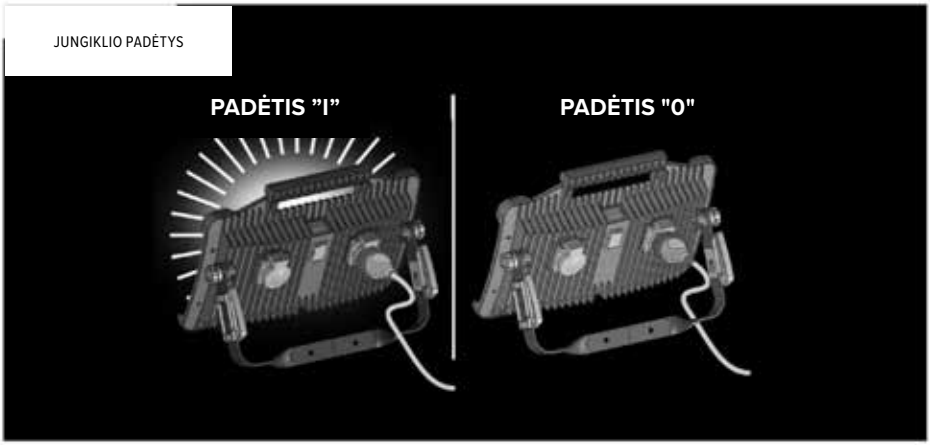
JUNGIKLIO PADĖTYS
PADĖTIS ”I”
PADĖTIS "0"

TECHNINIAI DUOMENYS	
Šviesos šaltinis	SMD LED
Vardinė galia:	32 W
Šviesos srautas:	4300 lm
Spalvinė temperatūra:	4000 K
Švietimo kampas:	120°
Vardinė įtampa:	220-240 V AC, 50/60 Hz
Kabelis:	5 m, H07RN-F 3 x 1.5 mm^2
Kištukas:	Uni-Schuko
Apsaugos klasė	I
Apsaugos laipsnis:	IP54
Atsparumas smūgiams:	IK10
Lizdai:	2 x Schuko
Didžiausia bendra abiejų lizdų apkrova:	3450 W
Matmenys:	400 x 300 x 100 mm
Grynasis svoris:	2.9 kg
Energijos vartojimo efektyvumo klasė:	D
Netinka naudoti potencialiai sprogioje aplinkoje.	
Nekeičiamas šviesos šaltinis	Šiame šviestuve esančio šviesos šaltinio pakeisti negalima. Šviestuvo negalima atidaryti ar ardyti. Nuėmus sklaidytuvą ar kitą pritvirtintą dalį galima patirti elektros smūgį arba sugadinti gaminį. Jei šviestuvas ar kuri nors jo dalis pažeista, nebenaudokite jo ir utilizuokite gaminį pagal vietos reikalavimus.

INFORMACIJA APIE APSAUGOS LAIPSNĮ

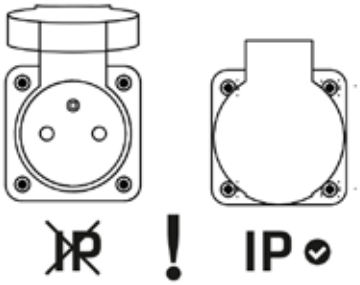

Kai lizdas atidarytas, apsauga nuo patekimo neužtikrinama.

SAUGOS INSTRUKCIJOS

Prieš naudodami perskaitykite šias instrukcijas ir išsaugokite jas ateičiai.

• Prieš kiekvieną naudojimą patikrinkite šviestuvą, kabelį, kištuką ir lizdų dangtelius. Nenaudokite gaminio, jei kuri nors dalis pažeista.
• Gaminį junkite tik prie tinkamai įžeminto 220-240 V AC maitinimo šaltinio.
• Pastatykite šviestuvą ant stabilaus paviršiaus. Kabelį nutieskite taip, kad už jo nebūtų galima užkliūti ir kad jis nebūtų suspaustas, perpjautas ar veikiamas aštrių briaunų.
• Neuždenkite šviestuvo. Laikykite jį atokiai nuo degių medžiagų ir prieš tvarkydami, valydami ar sandėliuodami leiskite jam atvėsti.
• Iš arti nežiūrėkite tiesiai į šviesos šaltinį.
• Nenaudokite gaminio potencialiai sprogioje aplinkoje.
• Prieš reguliuodami, valydami ar atlikdami techninę priežiūrą atjunkite kištuką nuo elektros tinklo.
• Didžiausia bendra dviejų „Schuko“ lizdų apkrova yra 3450 W. Neviršykite šios apkrovos.
• IP54 apsauga taikoma tik tada, kai gaminys tinkamai surinktas, o visi nenaudojamų lizdų dangteliai visiškai uždaryti. Kai lizdo dangtelis atidarytas arba lizdas naudojamas, apsauga nuo patekimo neužtikrinama.
• Neatidarykite ir neardykite šviestuvo. LED šviesos šaltinio pakeisti negalima.

IŠORINIS KABELIS

Jei pažeistas šio šviestuvo išorinis lankstusis kabelis ar laidas, siekiant išvengti pavojaus jį gali pakeisti tik gamintojas, jo techninės priežiūros atstovas arba panašios kvalifikacijos asmuo.

REGLAMENTAVIMO INFORMACIJA

Vadovaujantis iš dalies pakeista Direktyva 2012/19/ES dėl elektros ir elektroninės įrangos atliekų (EEĮA) ir taikomais nacionaliniais teisės aktais, šis gaminys pažymėtas perbraukto ratukinio atliekų konteinerio simboliu. Pasibaigus naudojimo laikui, gaminys turi būti surenkamas atskirai ir pristatomas į tinkamą elektros ir elektroninės įrangos surinkimo punktą. Tinkamai utilizuojant atliekos apdorojamos saugiai ir galima atgauti vertingas medžiagas. Netinkamai utilizuojant gali išsiskirti pavojingų medžiagų, keliančių grėsmę žmonių sveikatai ir aplinkai.

5 METŲ GARANTIJA PROFESIONALIAM NAUDOJIMUI

„Rex Nordic“ LED apšvietimo gaminiai suprojektuoti ir pagaminti reiklioms profesionalioms reikmėms. Jų kokybę užtikriname išsamia 5 metų garantija, taikoma medžiagų ir gamybos defektams įprastomis naudojimo sąlygomis. Jei garantiniu laikotarpiu nustatomas gamybos defektas, gaminys bus sutaisytas arba pakeistas pagal mūsų garantijos taisykles.

1



2

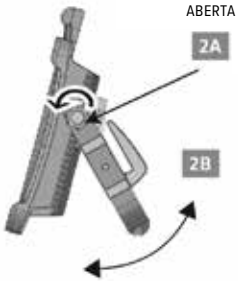

3

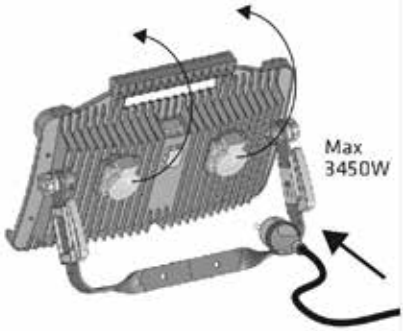

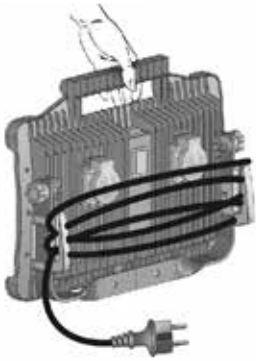

POSIÇÕES DO INTERRUPTOR

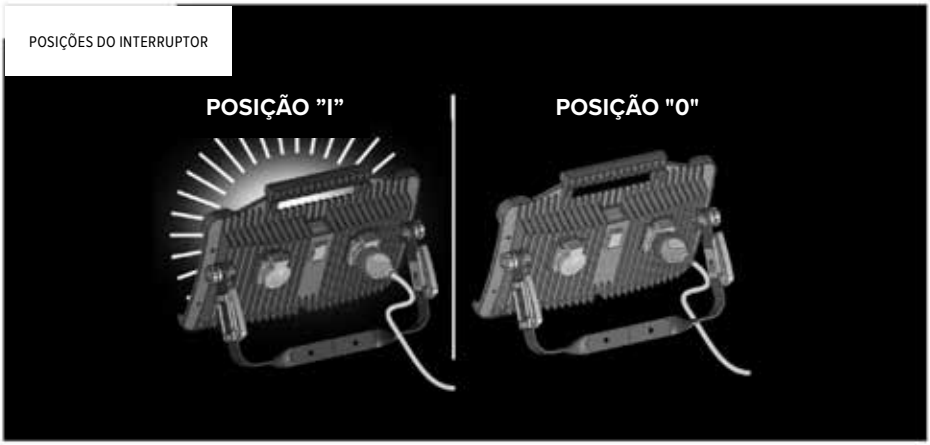

DADOS TÉCNICOS	
Fonte de luz	SMD LED
Potência nominal:	32 W
Fluxo luminoso:	4300 lm
Temperatura de cor:	4000 K
Ângulo do feixe:	120°
Tensão nominal:	220-240 V AC, 50/60 Hz
Cabo:	5 m, H07RN-F 3 x 1.5 mm^2
Ficha:	Uni-Schuko
Classe de proteção	I
Grau de proteção:	IP54
Resistência ao impacto:	IK10
Tomadas:	2 x Schuko
Carga total máxima de ambas as tomadas:	3450 W
Dimensões:	400 x 300 x 100 mm
Peso líquido:	2.9 kg
Classe de eficiência energética:	D
Não adequado para utilização em atmosferas potencialmente explosivas.	
Fonte de luz não substituível	A fonte de luz contida nesta luminária não pode ser substituída. A luminária não deve ser aberta nem desmontada. A remoção do difusor ou de qualquer outro componente fixo pode provocar choque elétrico ou danos. Se a luminária ou algum dos seus componentes estiver danificado, interrompa a utilização e elimine o produto de acordo com os regulamentos locais.

INFORMAÇÕES SOBRE O GRAU DE PROTEÇÃO

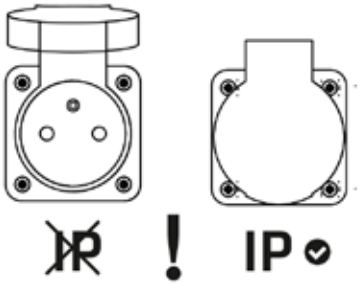

Sem proteção contra a entrada quando a tomada está aberta.

INSTRUÇÕES DE SEGURANÇA

Leia estas instruções antes da utilização e guarde-as para referência futura.

• Inspecione a luminária, o cabo, a ficha e as tampas das tomadas antes de cada utilização. Não utilize o produto se alguma peça estiver danificada.
• Ligue o produto apenas a uma alimentação de 220-240 V CA devidamente ligada à terra.
• Coloque a luminária numa superfície estável. Posicione o cabo de modo a não causar risco de tropeçar e a não poder ser esmagado, cortado ou exposto a arestas afiadas.
• Não cubra a luminária. Mantenha-a afastada de materiais inflamáveis e deixe-a arrefecer antes de manusear, limpar ou guardar.
• Não olhe diretamente para a fonte de luz a curta distância.
• Não utilize o produto em atmosferas potencialmente explosivas.
• Desligue a ficha da rede elétrica antes de efetuar ajustes, limpeza ou manutenção.
• A carga total máxima das duas tomadas Schuko é de 3450 W. Não exceda esta carga.
• A proteção IP54 aplica-se apenas quando o produto está corretamente montado e todas as tampas das tomadas não utilizadas estão totalmente fechadas. Não existe proteção contra a entrada quando a tampa de uma tomada está aberta ou uma tomada está a ser utilizada.
• Não abra nem desmonte a luminária. A fonte de luz LED não pode ser substituída.

CABO EXTERNO

Se o cabo flexível externo desta luminária estiver danificado, para evitar perigos deve ser substituído apenas pelo fabricante, pelo seu agente de assistência ou por uma pessoa com qualificação equivalente.

INFORMAÇÕES REGULAMENTARES

Em conformidade com a Diretiva 2012/19/UE relativa aos resíduos de equipamentos elétricos e eletrónicos (REEE), conforme alterada, e com os regulamentos nacionais aplicáveis, este produto está marcado com o símbolo do contentor de lixo com rodas barrado. No final da sua vida útil, o produto deve ser recolhido separadamente e entregue num ponto de recolha adequado para equipamentos elétricos e eletrónicos. A eliminação correta permite o tratamento seguro dos resíduos e a recuperação de materiais valiosos. A eliminação incorreta pode libertar substâncias perigosas e colocar em risco a saúde humana e o ambiente.

GARANTIA DE 5 ANOS PARA USO PROFISSIONAL

Os produtos de iluminação LED da Rex Nordic são concebidos e fabricados para aplicações profissionais exigentes. Garantimos a sua qualidade com uma garantia abrangente de 5 anos contra defeitos de materiais e de fabrico em condições normais de funcionamento. Se ocorrer um defeito de fabrico durante o período de garantia, o produto será reparado ou substituído de acordo com a nossa política de garantia.

1



2

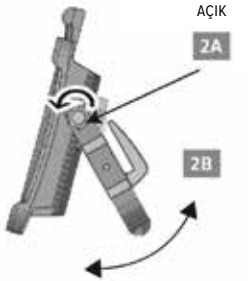

3

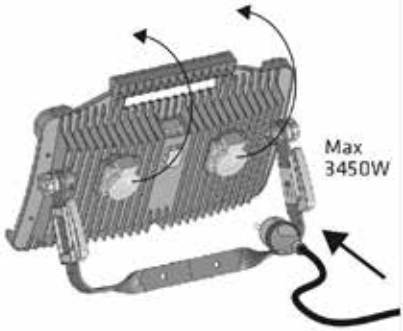

TUTMA KOLU

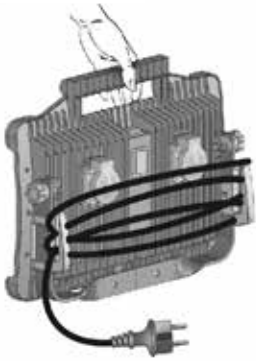

ANAHTAR KONUMLARI

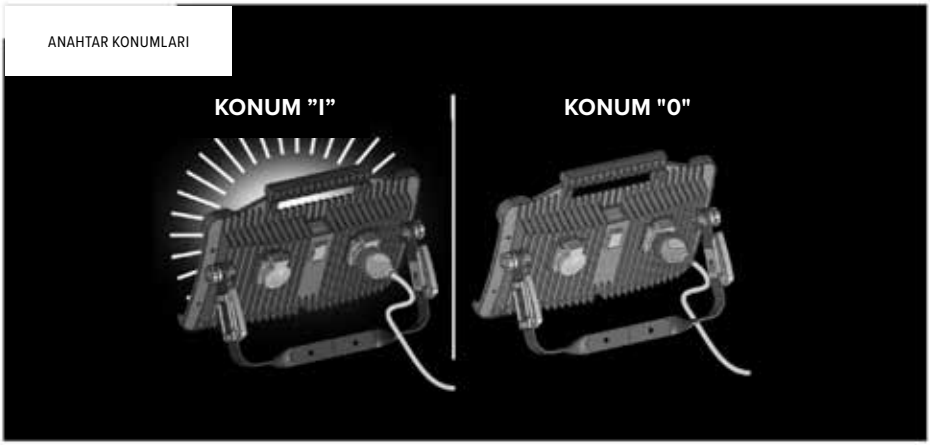

TEKNIK VERILER	
Işık kaynağı	SMD LED
Nominal güç:	32 W
Işık akısı:	4300 lm
Renk sıcaklığı:	4000 K
Işın açısı:	120°
Nominal gerilim:	220-240 V AC, 50/60 Hz
Kablo:	5 m, H07RN-F 3 x 1.5 mm^2
Fiş:	Uni-Schuko
Koruma sınıfı	I
IP koruma derecesi:	IP54
Darbe dayanımı:	IK10
Prizler:	2 x Schuko
İki prizin maksimum toplam yükü:	3450 W
Boyutlar:	400 x 300 x 100 mm
Net ağırlık:	2.9 kg
Enerji verimliliği sınıfı:	D
Potansiyel olarak patlayıcı ortamlarda kullanıma uygun değildir.	
Değiştirilemeyen ışık kaynağı	Bu armatürde bulunan ışık kaynağı değiştirilemez. Armatür açılmamalı veya sökülmemelidir. Difüzörün ya da sabit başka bir bileşenin çıkarılması elektrik çarpmasına veya hasara neden olabilir. Armatür veya bileşenlerinden biri hasar görürse kullanmayı bırakın ve ürünü yerel düzenlemelere uygun şekilde bertaraf edin.

IP KORUMASI BILGILERI

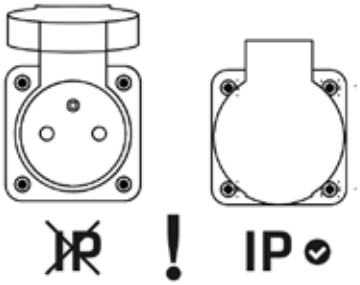

Priz açıkken giriş koruması yoktur.

GÜVENLIK TALIMATLARI

Kullanmadan önce bu talimatları okuyun ve ileride başvurmak üzere saklayın.

- Her kullanımdan önce armatürü, kabloyu, fişi ve priz kapaklarını kontrol edin. Herhangi bir parça hasarlıysa ürünü kullanmayın.
- Ürünü yalnızca uygun şekilde topraklanmış 220-240 V AC güç kaynağına bağlayın.
- Armatürü sabit bir yüzeye yerleştirin. Kabloyu takılma tehlikesi oluşturmayacak ve ezilmeyecek, kesilmeyecek veya keskin kenarlara maruz kalmayacak şekilde konumlandırın.
- Armatürün üzerini kapatmayın. Yanıcı malzemelerden uzak tutun ve taşımadan, temizlemeden veya depolamadan önce soğumasını bekleyin.
- Yakın mesafeden doğrudan ışık kaynağına bakmayın.
- Ürünü potansiyel olarak patlayıcı ortamlarda kullanmayın.
- Ayarlama, temizlik veya bakım öncesinde fişi elektrik şebekesinden çıkarın.
- İki Schuko prizin maksimum toplam yükü 3450 W'tır. Bu yükü aşmayın.
- IP54 koruması yalnızca ürün doğru şekilde monte edildiğinde ve kullanılmayan tüm priz kapakları tamamen kapalı olduğunda geçerlidir. Bir priz kapağı açıkken veya priz kullanılırken giriş koruması yoktur.
- Armatürü açmayın veya sökmeyin. LED ışık kaynağı değiştirilemez.

HARICI KABLO

Bu armatürün harici esnek kablosu veya kordonu hasar görürse tehlikeyi önlemek için yalnızca üretici, üreticinin servis temsilcisi ya da benzer niteliklere sahip bir kişi tarafından değiştirilmelidir.

MEVZUAT BİLGİLERİ

Değiştirilmiş hâliyle atık elektrikli ve elektronik ekipmanlara (WEEE) ilişkin 2012/19/AB sayılı Direktif ve yürürlükteki ulusal düzenlemeler uyarınca bu ürün, üzeri çarpı işaretli tekerlekli çöp kutusu sembolüyle işaretlenmiştir. Ürün, kullanım ömrünün sonunda ayrı olarak toplanmalı ve elektrikli ve elektronik ekipmanlar için uygun bir toplama noktasına teslim edilmelidir. Doğru bertaraf, atıkların güvenli şekilde işlenmesini ve değerli malzemelerin geri kazanılmasını sağlar. Yanlış bertaraf, tehlikeli maddelerin açığa çıkmasına ve insan sağlığı ile çevrenin tehlikeye girmesine neden olabilir.

PROFESYONEL KULLANIM IÇIN 5 YIL GARANTI

Rex Nordic LED aydınlatma ürünleri, zorlu profesyonel uygulamalar için tasarlanmış ve üretilmiştir. Normal çalışma koşullarında malzeme ve işçilik kusurlarına karşı kapsamlı 5 yıllık garanti ile kalitelerinin arkasındayız. Garanti süresi içinde bir üretim kusuru oluşursa ürün, garanti politikamıza uygun olarak onarılır veya değiştirilir.

EU DECLARATION OF CONFORMITY

1. Product model: LED4300

2. Name and address of the authorised representative:

REX Nordic Oy
Mustanlähteentie 24A
07230 ASKOLA
+358 40 180111
info@rexnordic.com

3. This declaration of conformity is issued under the sole responsibility of the manufacturer.

4. Object of the declaration:

Equipment: LED work light (portable luminaire)
Brand name: REX Nordic
Model/type: LED4300
Technical data: 220–240 V, 50/60 Hz, 32 W, IP54 or IP44, protection class I

5. The object of the declaration described above is in conformity with the relevant Union harmonization legislation:

Low Voltage Directive (LVD)	2014/35/EU
Electromagnetic Compatibility (EMC) Directive	2014/30/EU
RoHS Directive	2011/65/EU as amended by (EU) 2015/863
Ecodesign Directive	2009/125/EC

6. References to the relevant harmonised standards used or references to the other technical specifications in relation to which conformity is declared:

LVD	EN IEC 60598-1:2021 + A11:2022, EN 60598-2-4:2018, EN 62471:2008
EMC	EN IEC 55015:2019 + A11:2020, EN IEC 61000-3-2:2019 + A1:2021, EN 61547:2009 / IEC 61547:2020
RoHS	EN IEC 63000:2018

7. Signed for and on behalf of:

Place and time: 29.9.2026

Company name: REX Nordic Oy

Karri Flemming, Procurement & Product Director

REX NORDIC
rexnordic.com

FINLAND
Rex Nordic Finland Oy

ASIAKASPALVELU
+358 40 180 1111
info@rexnordic.com

HUOLTO
+358 400 470 915
huolto@rexnordic.com

SWEDEN
Rex Nordic AB

KUNDTJÄNST
+46 72 200 2222
info@rexnordic.com

SERVICE
+46 72 555 2909
service@rexnordic.com

NORWAY
Rex Nordic AS

KUNDESERVICE
+47 40 006 616
norge@rexnordic.com

SERVICE
+47 93 000 411
service@rexnordic.com

DENMARK
Rex Nordic A/S

KUNDESERVICE
+45 22 119 897
+45 29 115 570
dk@rexnordic.com

TEKNISK SERVICE
+45 22 119 897
+45 29 115 570
service@rexnordic.com

UNITED KINGDOM
Rex Nordic UK LTD

CUSTOMER SERVICE
+44 13 553 773 70
uk@rexnordic.com

SERVICE
+44 75 3895 9836
service@rexnordic.com

NETHERLANDS
Rex Nordic B.V.

KLANTENSERVICE
+31 639 625 904
nl@rexnordic.com

TECHNISCHE DIENST
+31 639 625 904
service@rexnordic.com

GERMANY
Rex Nordic GmbH

KUNDENDIENST
+49 171 4006 002
de@rexnordic.com

TECHNISCHER SERVICE
+49 171 4006 002
service@rexnordic.com

POLAND
Rex Nordic Sp z.o.o.

OBSŁUGA KLIENTA
+48 886 209 018
pl@rexnordic.com

SERWIS
+48 886 209 018
service@rexnordic.com

FRANCE
Rex Nordic SAS

SERVICE À LA CLIENTÈLE
+33 680 785 095
fr@rexnordic.com

SERVICE TECHNIQUE
+33 680 785 095
service@rexnordic.com

ITALY
Rex Nordic S.R.L.

SERVIZIO CLIENTI
+39 344 6795 402
it@rexnordic.com

SERVIZIO
+39 344 6795 402
service@rexnordic.com

SPAIN
Rex Nordic Spain, S.L.

ATENCIÓN AL CLIENTE
+34 619 427 984
es@rexnordic.com

SERVICIO
+34 619 427 984
service@rexnordic.com

TÜRKIYE
REX NORDIC ISITMA VE SOĞUTMA SİSTEMLERİ İÇ VE DIŞ TİCARET LİMİTED ŞİRKETİ

MÜŞTERI HIZMETLERI
tr@rexnordic.com

SERVIS
service@rexnordic.com

CZECH REPUBLIC
Rex Nordic CZ s. r. o.

ZÁKAZNICKÝ SERVIS
+358 40 180 1111
info@rexnordic.com

SERVIS
+358 400 470 915
service@rexnordic.com

SLOVAKIA
Rex Nordic s. r. o.

ZÁKAZNÍCKY SERVIS
+358 40 180 1111
sk@rexnordic.com

SERVIS
+358 400 470 915
service@rexnordic.com

LITHUANIA
Rex Nordic GmbH

KLIENTŲ APTARNAVIMAS
+370 677 60922
info@rexnordic.com

SERVISAS
+370 677 60922
service@rexnordic.com