LED4050

REXNORDIC

Professional multi-battery LED work light • 30 W / 4050 lm

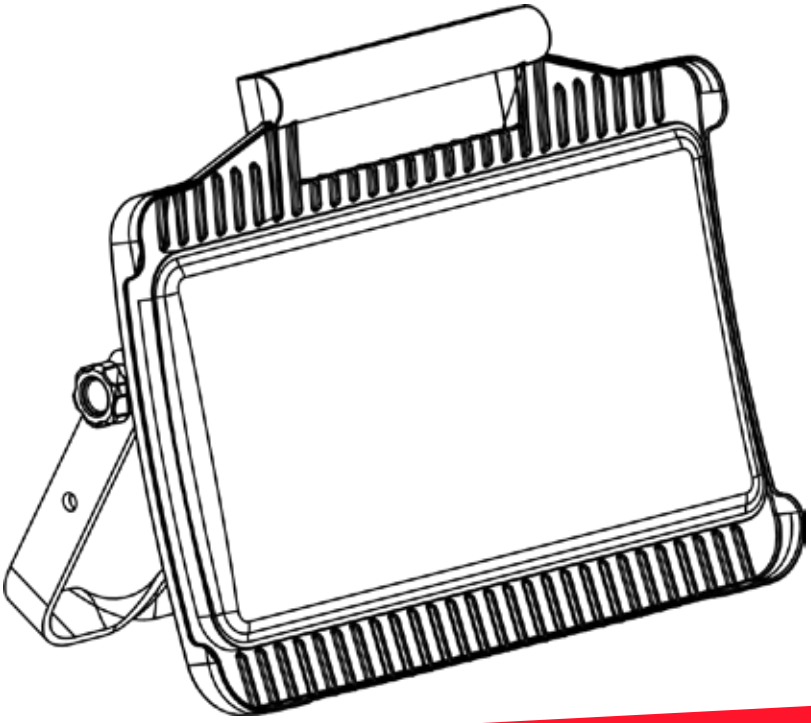

INSTRUCTION MANUAL • OHJEKIRJA • INSTRUKTIONSBOK • INSTRUKSJONSBOK • INSTRUKTIONSBOG • BEDIENUNGSANLEITUNG • INSTRUCTIEHANDLEIDING • MANUEL D'INSTRUCTIONS • INSTRUKCJA OBSŁUGI • MANUALE DI ISTRUZIONI • MANUAL DE INSTRUCCIONES • NÁVOD K POUŽITÍ • NÁVOD NA POUŽITIE • NAUDOJIMO INSTRUKCIJA • MANUAL DE INSTRUÇÕES • KULLANIM KILAVUZU

INSERTING BATTERY PACK - BOSCH

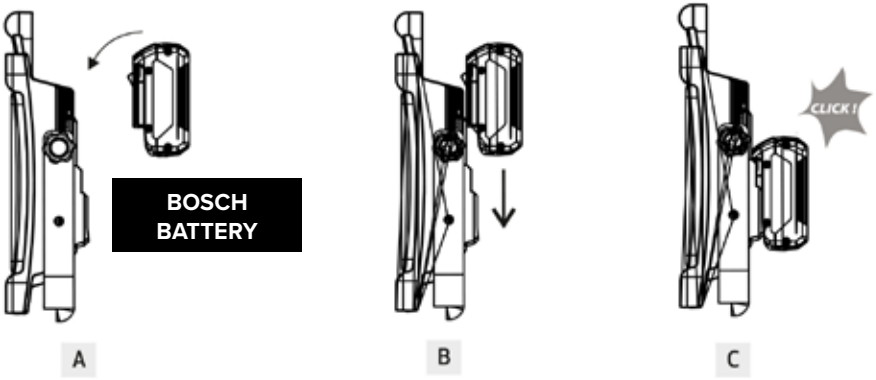

RELEASING BATTERY PACK - BOSCH

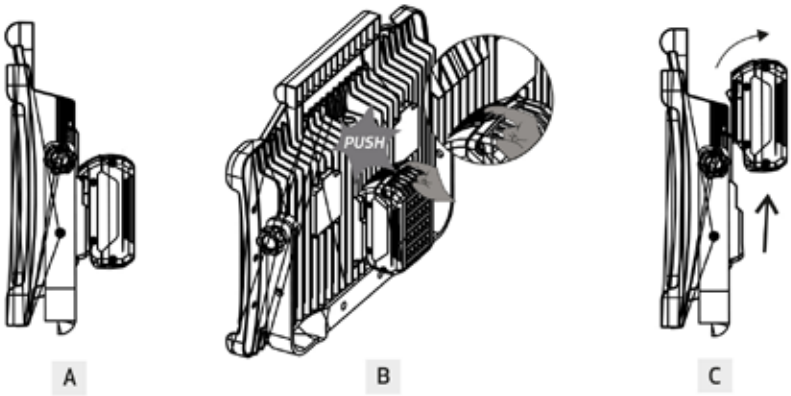

INSERTING BATTERY + ADAPTER

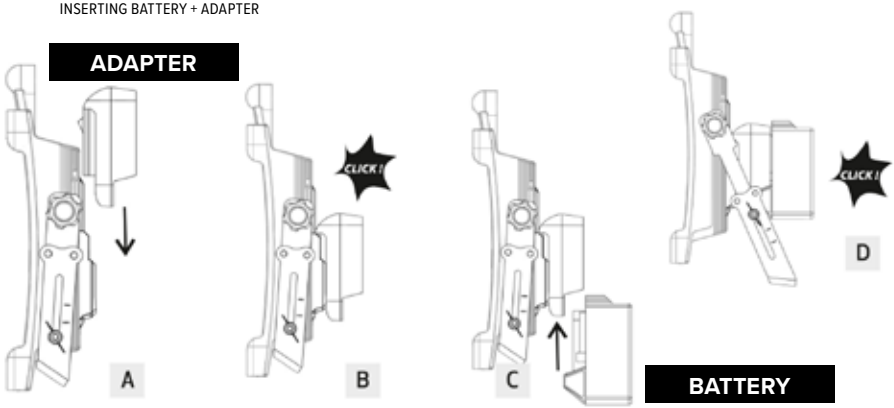

RELEASING BATTERY + ADAPTER

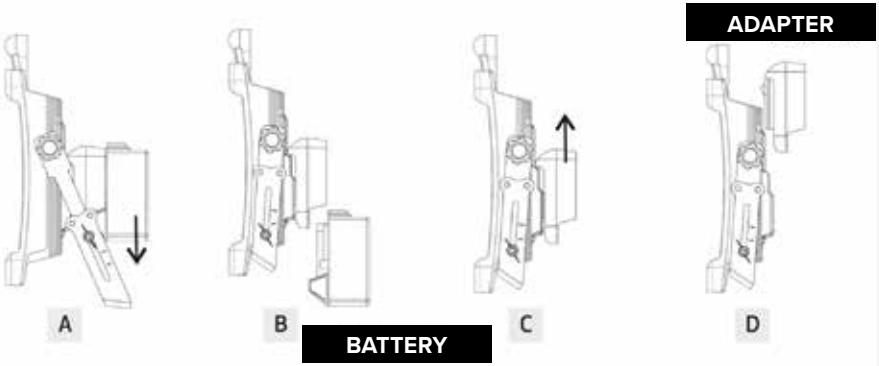

ARM ADJUSTMENT

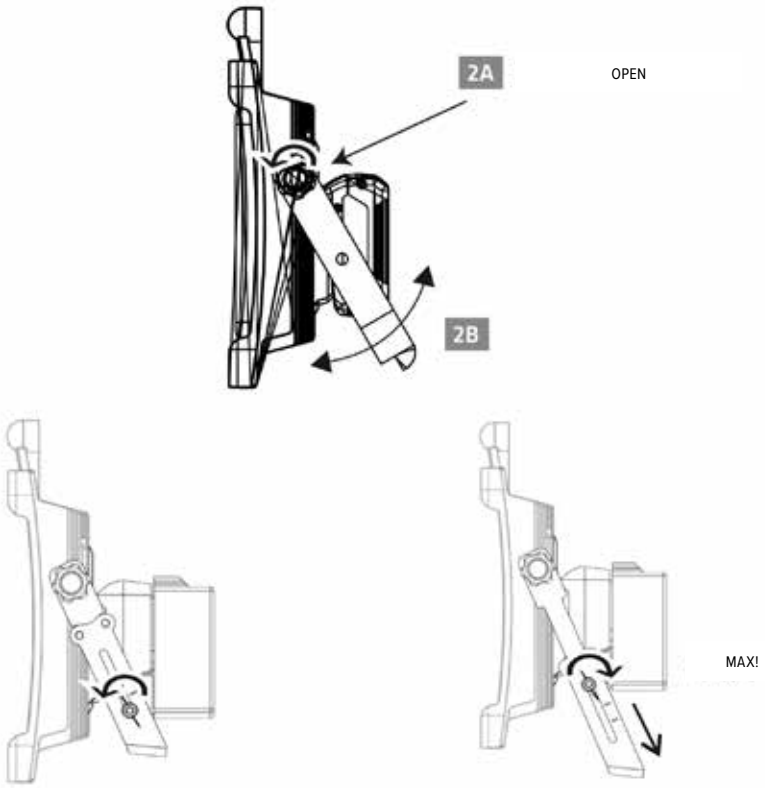

POWER ON

WARNING

Use only the Bosch BAT612 battery or batteries listed for use with this light and the correct battery adapter. Using any other battery may cause personal injury, fire or property damage.

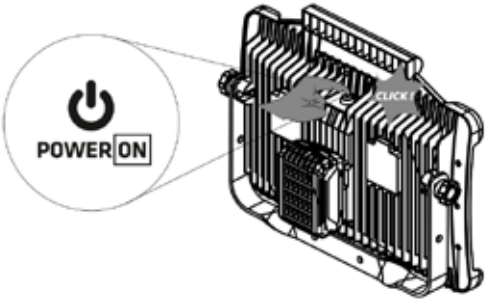

POWER AND BRIGHTNESS SELECTION

Press the power button repeatedly to select the operating mode:

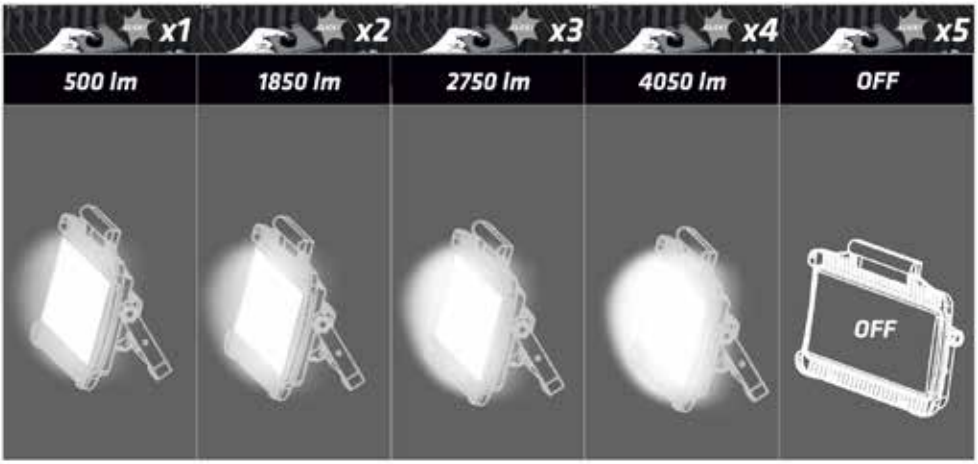

ACCU STATUS NOTIFICATION

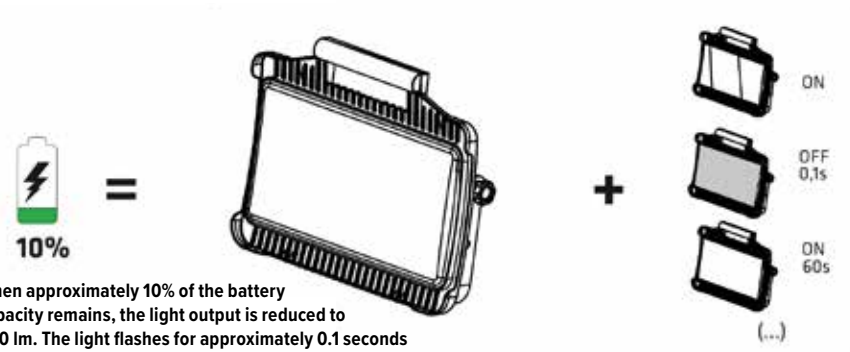

When approximately 10% of the battery capacity remains, the light output is reduced to 500 lm. The light flashes for approximately 0.1 seconds at 60-second intervals to indicate a low battery.

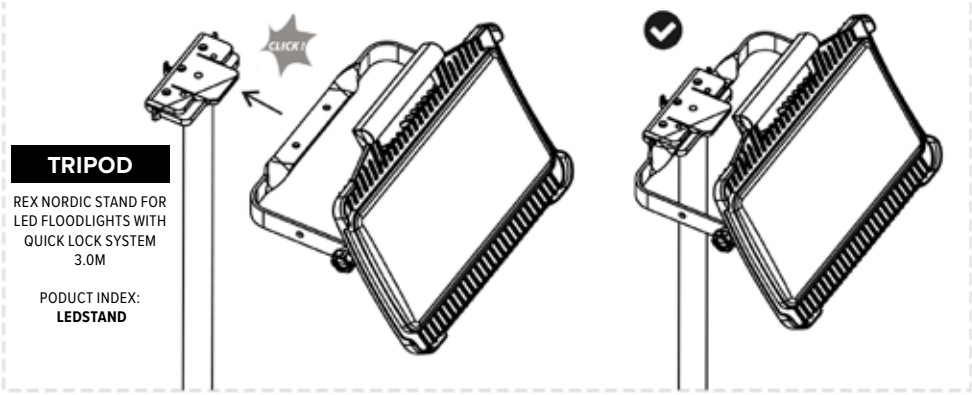

TRIPOD

REX NORDIC STAND FOR LED FLOODLIGHTS WITH QUICK LOCK SYSTEM 3.0M

PODUCT INDEX:
LEDSTAND

TECHNICAL DATA	
Light source	LED, non-replaceable
Rated power:	30 W
Luminous flux:	4,050 lm
Colour temperature:	4000 K
Brightness levels:	500 / 1,850 / 2,750 / 4,050 lm
Rated voltage:	18 V DC
Maximum battery voltage:	20 V DC, measured without load
Protection class:	III
Ingress protection:	IP20
Impact protection:	IK10
Operating temperature:	0 to +25 °C
Body material:	Polypropylene (PP)
Diffuser material:	Polycarbonate (PC)
Dimensions:	205 × 400 × 82 mm
Energy efficiency class:	D
Optional stand:	Rex Nordic Stand for LED Floodlights with Quick lock system 3.0m poduct index: LEDSTAND
Not suitable for use in potentially explosive atmospheres.	
Non-replaceable light source	This luminaire is a non-separable product with a non-replaceable light source. Do not open or disassemble the luminaire. Removing the diffuser or any other fixed component may cause injury or damage. If the luminaire or any fixed component is damaged, discontinue use and dispose of the product in accordance with the disposal information in these instructions.

SAFETY INSTRUCTIONS

Read these instructions before use and keep them for future reference.

• Inspect the light, battery interface, adapter and battery before each use. Do not use the product if any part is damaged, loose or modified.
• Use only an approved compatible 18 V battery and the correct adapter. Charge batteries only with the charger specified by the battery manufacturer.
• Switch off the light and remove the battery before adjustment, cleaning, maintenance, transport or storage.
• IP20 provides protection against solid objects larger than 12.5 mm but no protection against water. Use the product only in dry indoor locations. Do not expose it to rain, splashing water or condensation.
• Place the light on a stable, level surface or attach it securely to the specified stand. Route the equipment so that it cannot fall or create a trip hazard.
• Do not cover the light. Keep it away from flammable materials and allow it to cool before handling, cleaning or storage.
• Do not look directly into the light source at close range and do not direct the beam towards other people's eyes.
• Do not use the product in potentially explosive atmospheres or where flammable liquids, gases or dust are present.
• Do not short-circuit the battery or adapter contacts. Keep metal objects away from exposed contacts.
• Do not open or disassemble the light or adapter. The LED light source is not replaceable.
• Clean only with a soft, dry cloth. Do not use solvents, pressure washing or running water.
• Store the light, adapter and battery separately in a dry place out of the reach of children.

5-YEAR PROFESSIONAL WARRANTY

Rex Nordic LED lighting products are designed and manufactured for demanding professional applications. We stand behind their quality with a comprehensive 5-year warranty against defects in materials and workmanship under normal operating conditions. Should a manufacturing defect occur during the warranty period, the product will be repaired or replaced in accordance with our warranty policy.

ADAPTER DW/ML

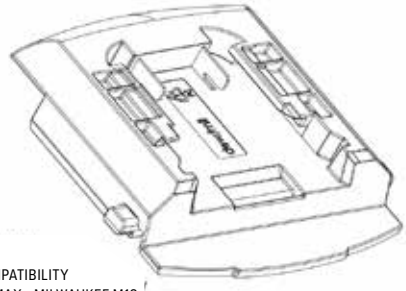

COMPATIBILITY
DEWALT 20V MAX • MILWAUKEE M18

ADAPTER META

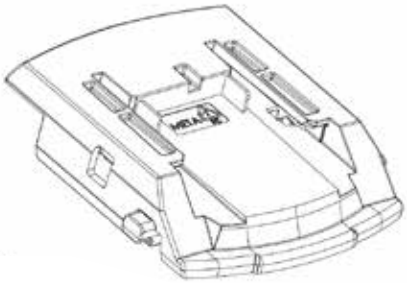

COMPATIBILITY
METABO LI-POWER 18 V • METABO LIHD 18 V

ADAPTER MAK



COMPATIBILITY
MAKITA 18 V

ADAPTER FEST

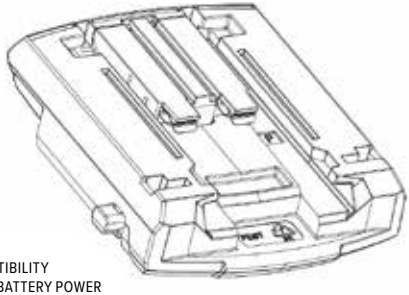

COMPATIBILITY
FESTOOL 18 V BATTERY POWER

DIRECT CONNECTION

BOSCH PROFESSIONAL 18 V / AMPSHARE

COMPATIBILITY WARNING

Use only the battery system shown for the adapter. Do not force a battery into an adapter. Before use, check that the battery and adapter are fully engaged and securely locked.

MULTI-BATTERY SYSTEM ADAPTER
ADAPTER FUNCTION

The adapter enables the compatible Li-ion batteries listed in these instructions to be connected to the LED4050 light. The maximum battery voltage, measured without load, is 20 V; the nominal battery voltage is 18 V.
Depending on the adapter, the light can be used with the following battery systems: Bosch Professional 18 V, DeWalt 20V MAX, Milwaukee M18, Makita 18 V, Festool 18 V Battery Power, Metabo Li-Power 18 V, Metabo LiHD 18 V and Hikoki 18 V. Use only the correct adapter for the selected battery system.
The adapter is not a battery charger. To recharge a battery, remove it from the adapter and use the original charger specified by the battery manufacturer.

ADAPTER SAFETY

• Read these instructions before using the adapter.
• Switch off the light and remove the adapter with the battery before replacing the battery. The light must not be switched on while the battery is being replaced.
• Do not store or carry the adapter with a battery connected. Accidental contact with, or short-circuiting of, the adapter contacts may cause fire.
• Use only the batteries specified in these instructions.
• Using a battery not specified for the adapter may damage the light and cause personal injury.
• Do not use a damaged or modified battery or adapter.

2-YEAR ADAPTER WARRANTY

The adapter warranty is limited to two years from the date of delivery. The product is warranted to be free from defects in materials and workmanship. The warranty does not cover mechanical damage caused by reasons other than a defect in materials or workmanship. The adapter is not designed to be dismantled. Opening the adapter or making unauthorised modifications to its design will void the warranty. If a warranty claim is accepted, the defective product will be repaired or replaced at the warrantor's discretion.
Important
The two-year term above applies to the battery adapter. The Rex Nordic five-year professional warranty for the luminaire is stated separately on Spread 2.

BATTERY OPERATING TIMES WITH A 5 AH BATTERY	
500 lm	approximately 22 h 30 min
1850 lm	approximately 6 h 15 min
2750 lm	approximately 3 h 45 min
4050 lm	approximately 2 h 30 min
Operating times are approximate and depend on battery condition, ambient temperature and operating conditions.	

REGULATORY INFORMATION

In accordance with Directive 2012/19/EU on waste electrical and electronic equipment (WEEE), as amended, and applicable national regulations, this product is marked with the crossed-out wheeled-bin symbol. The product must not be disposed of with unsorted household waste. At the end of its service life, take it to an appropriate collection point for electrical and electronic equipment. Correct disposal helps prevent harm to human health and the environment and enables valuable materials to be recovered.

AKUN ASETTAMINEN – BOSCH

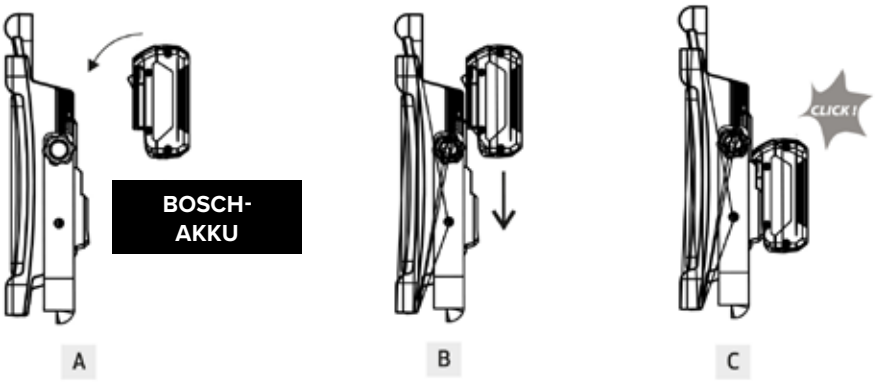

AKUN IRROTTAMINEN – BOSCH

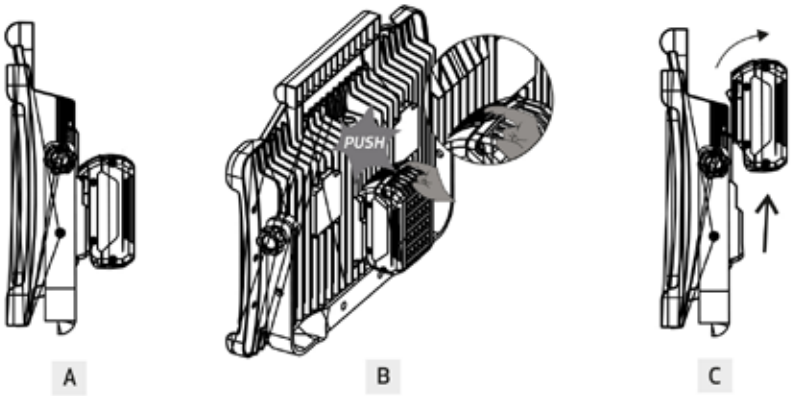

AKUN JA SOVITTIMEN ASETTAMINEN

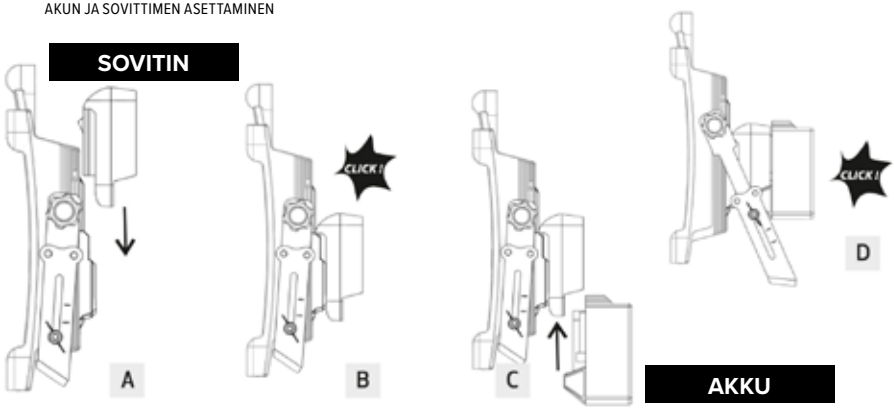

AKUN JA SOVITTIMEN IRROTTAMINEN

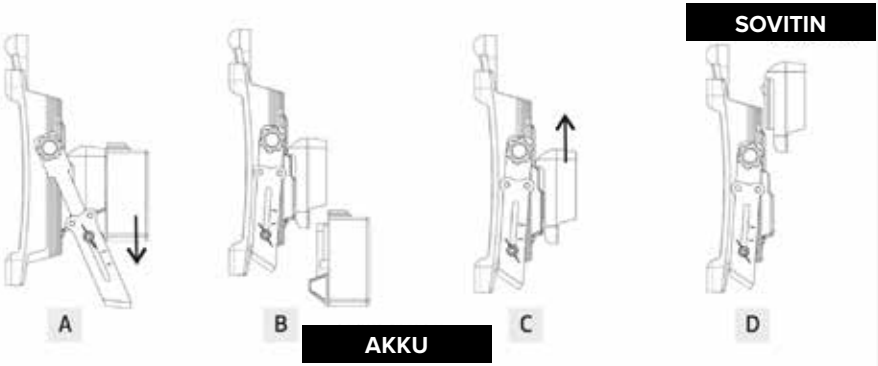

VARREN SÄÄTÖ

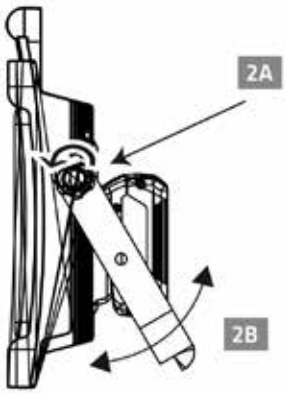

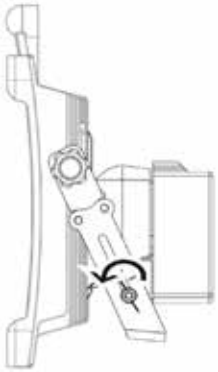



VIRTA PÄÄLLE

VAROITUS

Käytä vain Bosch BAT612 -akkua tai muita tälle valaisimelle hyväksyttyjä akkuja sekä oikeaa akkusovitinta. Muunlaisten akkujen käyttö voi aiheuttaa henkilövahinkoja, tulipalon tai aineellisia vahinkoja.

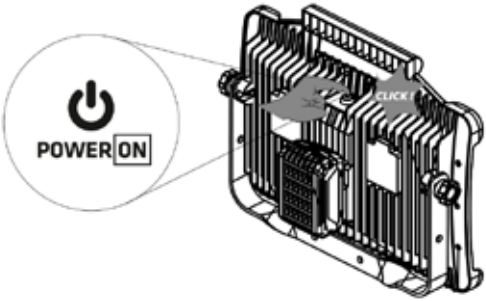

TEHON JA KIRKKAUDEN VALINTA

Valitse käyttötila painamalla virtapainiketta toistuvasti:

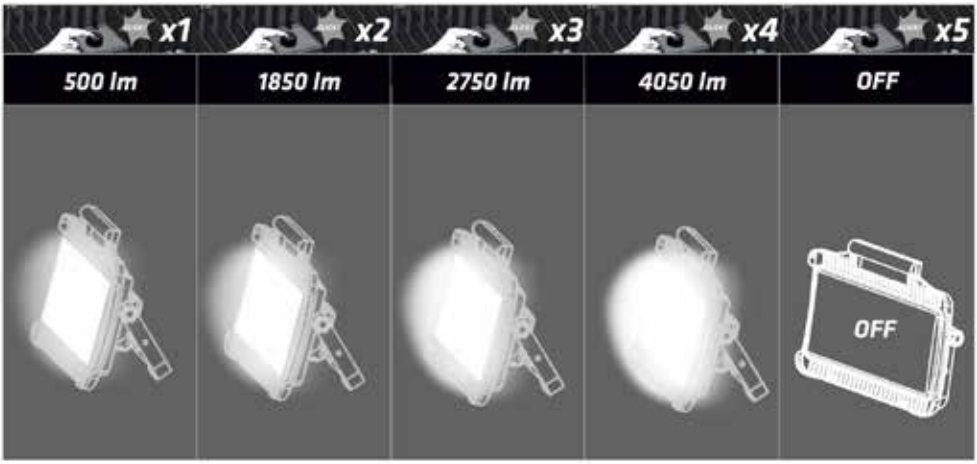

AKUN TILAN ILMAISIN



Kun akun kapasiteetista on jäljellä noin 10 %, valoteho laskee 500 lumeniin. Valo välähtää noin 0,1 sekunnin ajan 60 sekunnin välein merkkinä akun alhaisesta varaustasosta.

Automaattinen vilkkutoiminto PÄÄLLE/POIS (...)

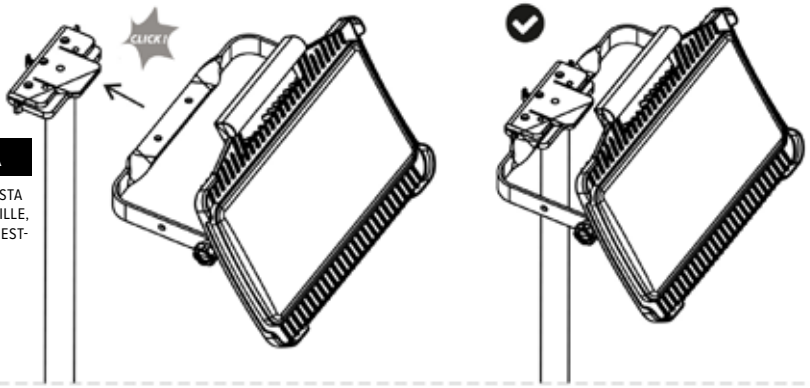

JALUSTA

REX NORDIC -JALUSTA LED-VALONHEITTIMILLE, PIKAKIINNITYSJÄRJEST-ELMÄ, 3,0 M

TUOTETIEDOT:
LEDSTAND

TEKNISET TIEDOT	
Valonlähde	LED, ei vaihdettavissa
Nimellisteho:	30 W
Valovirta:	4,050 lm
Värilämpötila:	4000 K
Kirkkaustasot:	500 / 1,850 / 2,750 / 4,050 lm
Nimellisjännite:	18 V DC
Akun enimmäisjännite:	20 V DC, mitattu ilman kuormaa
Suojausluokka:	III
Kotelointiluokka:	IP20
Iskunkestävyysluokka:	IK10
Käyttölämpötila:	0 to +25 °C
Rungon materiaali:	Polypropeeni (PP)
Hajottimen materiaali:	Polykarbonaatti (PC)
Mitat:	205 × 400 × 82 mm
Energiatehokkuusluokka:	D
Lisävarusteena saatava jalusta:	Rex Nordic -jalusta LED-valonheittimille, pikakiinnitysjärjestelmä, 3,0 m Tuotekoodi: LEDSTAND
Ei sovellu käytettäväksi räjähdysvaarallisissa tiloissa.	
Kiinteä valonlähde	Tämä valaisin on kiinteä kokonaisuus, jonka valonlähdettä ei voi vaihtaa. Älä avaa tai pura valaisinta. Hajottimen tai muun kiinteän osan irrottaminen voi aiheuttaa henkilövahinkoja tai vaurioita. Jos valaisin tai jokin sen kiinteä osa vaurioituu, lopeta käyttö ja hävitä tuote näiden ohjeiden hävitysohjeiden mukaisesti.

TURVALLISUUSOHJEET

Lue nämä ohjeet ennen käyttöä ja säilytä ne myöhempää tarvetta varten.

- Tarkista valaisin, akun liitäntä, adapteri ja akku ennen jokaista käyttökertaa. Älä käytä tuotetta, jos jokin sen osa on vaurioitunut, löysällä tai sitä on muokattu.
- Käytä vain hyväksyttyä, yhteensopivaa 18 V:n akkua ja oikeaa adapteria. Lataa akut vain akun valmistajan määrittelemällä laturilla.
- Sammuta valaisin ja irrota akku ennen säätöjä, puhdistusta, huoltoa, kuljetusta tai varastointia.
- IP20-luokitus tarkoittaa suojaa yli 12,5 mm:n kokoisilta kiinteiltä esineiltä, mutta ei suojaa vedeltä. Käytä tuotetta vain kuivissa sisätiloissa. Älä altista sitä sateelle, roiskevedelle tai kondensaatiolle.
- Aseta valaisin vakaalle, tasaiselle alustalle tai kiinnitä se tukevasti sille tarkoitettuun jalustaan. Sijoita laite siten, ettei se pääse kaatumaan tai aiheuttamaan kompastumisvaaraa.
- Älä peitä valaisinta. Pidä se etäällä syttyvistä materiaaleista ja anna sen jäähtyä ennen käsittelyä, puhdistusta tai varastointia.
- Älä katso suoraan valonlähteeseen läheltä, äläkä suuntaa valokeilaa kohti muiden ihmisten silmiä.
- Älä käytä tuotetta räjähdysvaarallisissa tiloissa tai paikoissa, joissa on syttyviä nesteitä, kaasuja tai pölyä.
- Älä aiheuta oikosulkua akun tai sovittimen liittimiin. Pidä metalliesineet loitolla paljaista liittimistä.
- Älä avaa tai pura valaisinta tai sovitinta. LED-valonlähde ei ole vaihdettavissa.
- Puhdista vain pehmeällä, kuivalla liinalla. Älä käytä liuottimia, painepesua tai juoksevaa vettä.
- Säilytä valaisinta, sovitinta ja akkua erillään kuivassa paikassa, poissa lasten ulottuvilta.

5 VUODEN TAKUU AMMATTIKÄYTTÖÖN

Rex Nordicin LED-valaisimet on suunniteltu ja valmistettu vaativaan ammattikäyttöön. Myönnämme niille kattavan 5 vuoden takuun, joka kattaa materiaali- ja valmistusvirheet normaaleissa käyttöolosuhteissa. Jos tuotteessa ilmenee valmistusvirhe takuuaikana, tuote korjataan tai vaihdetaan takuuehtojemme mukaisesti.

ADAPTERI DW/ML

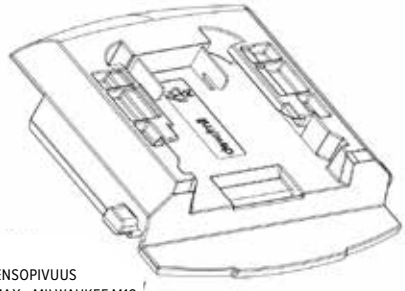

YHTEENSOPIVUUS
DEWALT 20V MAX • MILWAUKEE M18

ADAPTERI META

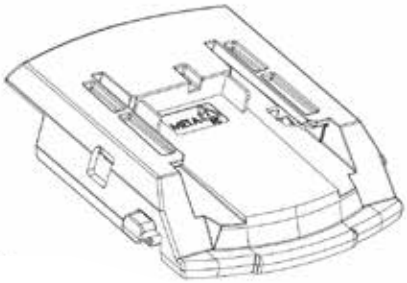

YHTEENSOPIVUUS
METABO LI-POWER 18 V • METABO LIHD 18 V

ADAPTERI MAK

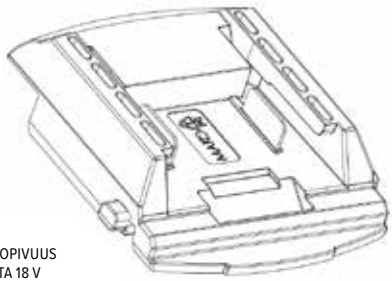

YHTEENSOPIVUUS
MAKITA 18 V

ADAPTERI FEST

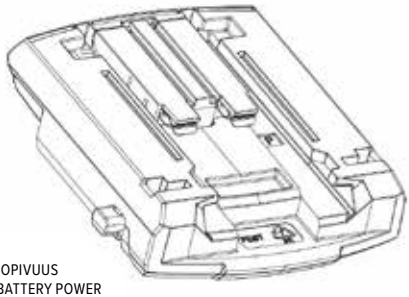

YHTEENSOPIVUUS
FESTOOL 18 V BATTERY POWER

SUORA YHTEYS

BOSCH PROFESSIONAL 18 V / AMPSHARE

YHTEENSOPIVUUSVAROITUS

Käytä vain sovittimelle osoitettua akkujärjestelmää. Älä työnnä akkua väkisin sovittimeen. Tarkista ennen käyttöä, että akku ja sovitin ovat kunnolla kiinni ja lukittuneet kunnolla.

USEAN AKUN JÄRJESTELMÄN SOVITIN SOVITTIMEN TOIMINTA

Adapterin avulla tässä ohjeessa luetellut yhteensopivat Li-ion-akut voidaan liittää LED4050-valoon. Akun maksimijännite ilman kuormaa mitattuna on 20 V; akun nimellisjännite on 18 V. Sovittimesta riippuen valoa voidaan käyttää seuraavien akkujärjestelmien kanssa: Bosch Professional 18 V, DeWalt 20V MAX, Milwaukee M18, Makita 18 V, Festool 18 V Battery Power, Metabo Li-Power 18 V, Metabo LiHD 18 V ja Hikoki 18 V. Käytä vain valitulle järjestelmälle oikeaa akkusovitinta.
Adapteri ei ole akkulaturi. Lataa akku irrottamalla se sovittimesta ja käyttämällä akun valmistajan ilmoittamaa alkuperäistä laturia.

ADAPTERIN TURVALLISUUS

• Lue nämä ohjeet ennen sovittimen käyttöä.
• Sammuta valo ja irrota sovitin akun kanssa ennen akun vaihtamista. Valoa ei saa sytyttää pariston vaihdon aikana.
• Älä säilytä tai kanna sovitinta akku kytkettynä. Sovittimen koskettimien vahingossa tapahtuva kosketus tai oikosulku voi aiheuttaa tulipalon.
• Käytä vain näissä ohjeissa mainittuja akkuja.
• Muiden kuin sovittimeen tarkoitettujen akkujen käyttäminen voi vahingoittaa valoa ja aiheuttaa henkilövahinkoja.
• Älä käytä vahingoittunutta tai muunneltua akkua tai sovitinta.

2 VUODEN ADAPTERIN TAKUU

Adapterin takuu on voimassa kaksi vuotta toimituspäivästä. Tuotteen materiaali- ja valmistusvirheettömyys taataan. Takuu ei kata mekaanisia vaurioita, jotka ovat aiheutuneet muusta kuin materiaali- tai valmistusvirheestä. Adapteria ei ole tarkoitettu purettavaksi. Adapterin avaaminen tai sen rakenteeseen tehdyt luvattomat muutokset mitätöivät takuun. Jos takuukorvaus hyväksytään, viallinen tuote korjataan tai vaihdetaan takuunantajan harkinnan mukaan.
Tärkeää
Yllä oleva kahden vuoden voimassaoloaika koskee akkusovitinta. Valaisimen Rex Nordic viiden vuoden ammattitakuu on ilmoitettu erikseen Spread 2:ssa.

AKUN KÄYTTÖAJAT 5 AH AKULLA	
500 lm	noin 22 h 30 min
1850 lm	noin 6 h 15 min
2750 lm	noin 3 h 45 min
4050 lm	noin 2 h 30 min
Käyttöajat ovat likimääräisiä ja riippuvat akun tilasta, ympäristön lämpötilasta ja käyttöolosuhteista.	

SÄÄDÖSTIEDOT

Sähkö- ja elektroniikkalaiteromusta (WEEE) annetun direktiivin 2012/19/EU, sellaisena kuin se on muutettuna, ja sovellettavien kansallisten määräysten mukaisesti, tämä tuote on merkitty yliviivatulla roskakorisymbolilla. Tuotetta ei saa hävittää lajittelemattoman kotitalousjätteen mukana. Toimita se käyttöiän päätyttyä asianmukaiseen sähkö- ja elektroniikkalaitteiden keräyspisteeseen. Oikea hävittäminen auttaa ehkäisemään ihmisten terveydelle ja ympäristölle aiheutuvia haittoja ja mahdollistaa arvokkaiden materiaalien talteenoton.

ISÄTTNING AV BATTERIPAKET – BOSCH

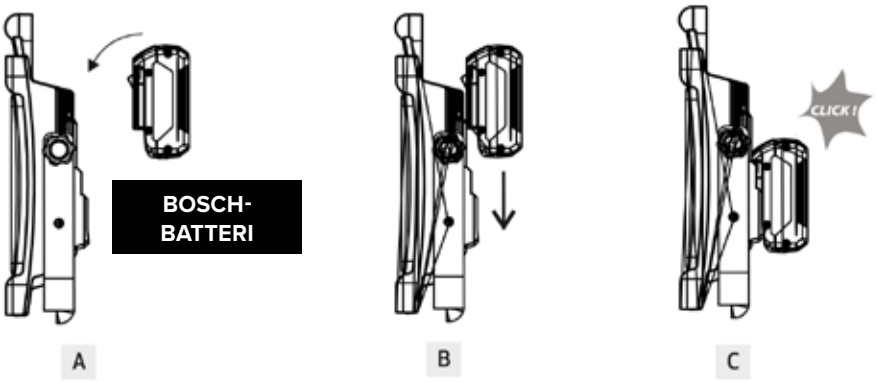

UTTAGNING AV BATTERIPAKET – BOSCH

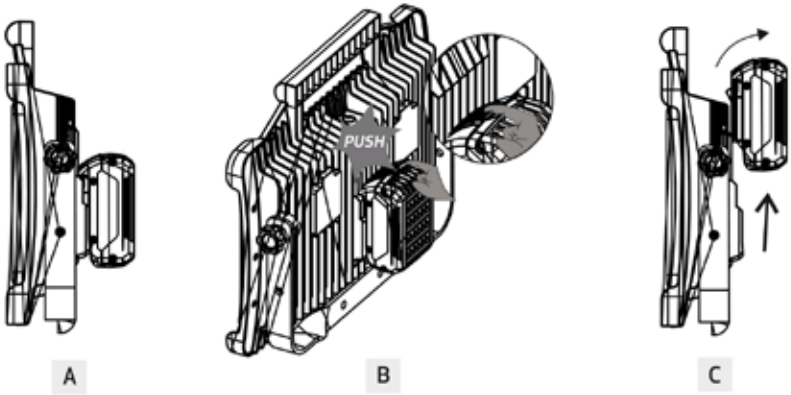

ISÄTTNING AV BATTERI + ADAPTER

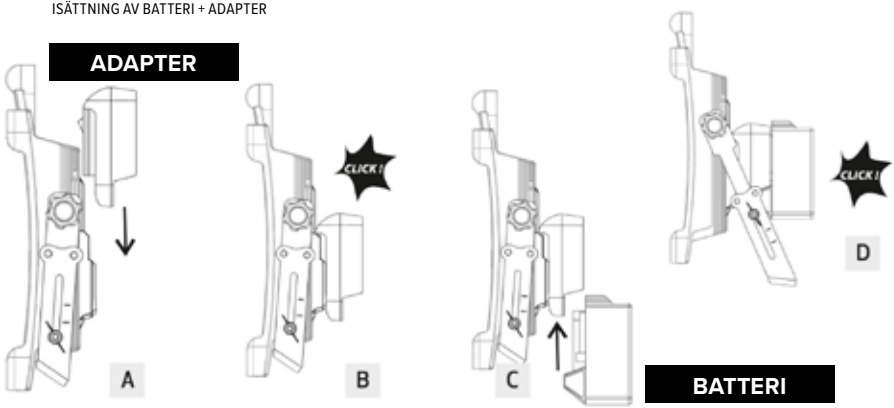

UTTAGNING AV BATTERI + ADAPTER

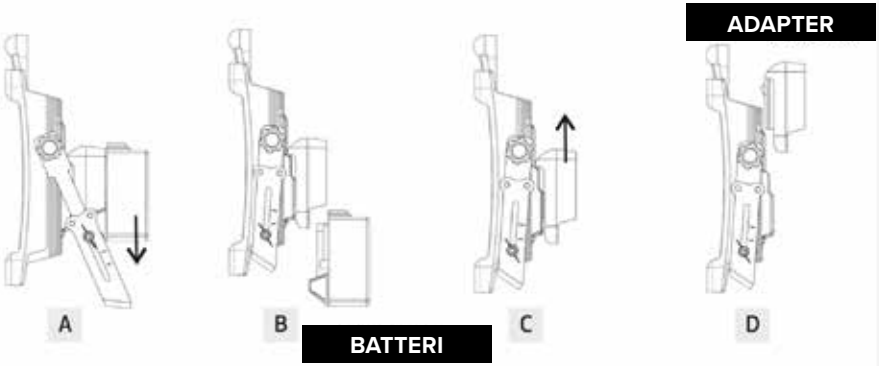

JUSTERING AV ARM

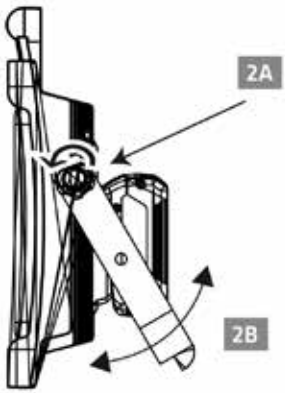

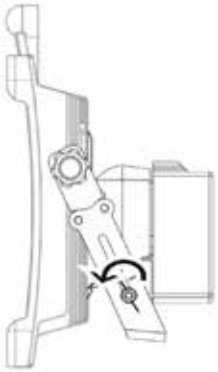



SLÅ PÅ

VARNING

Använd endast batteriet Bosch BAT612 – eller andra batterier som är godkända för denna lampa – tillsammans med korrekt batteriadapter. Användning av andra batterier kan leda till personskador, brand eller sakskador.

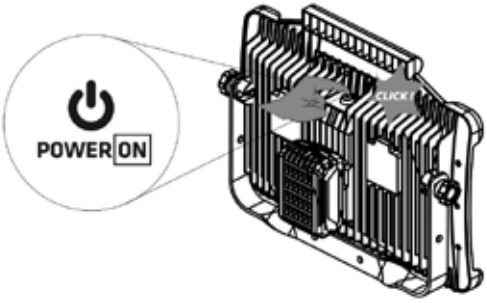

VAL AV EFFEKT OCH LJUSSTYRKA

Tryck upprepade gånger på strömbrytaren för att välja driftläge:

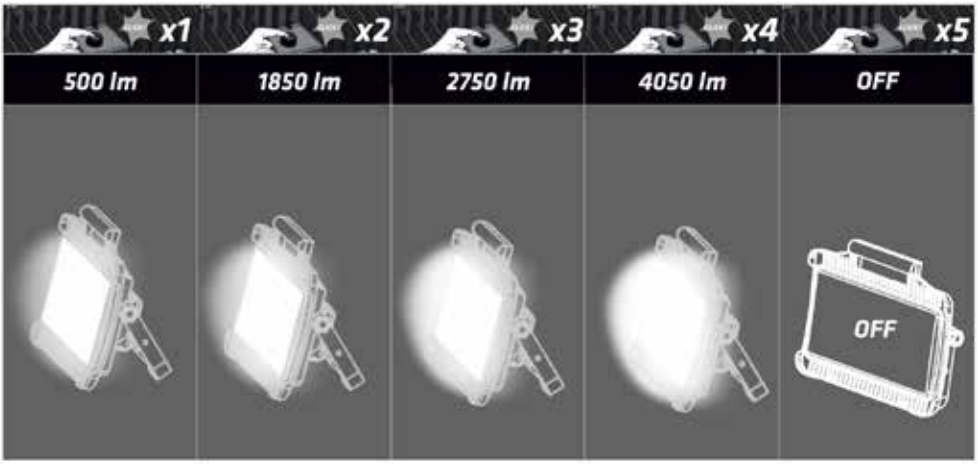

BATTERISTATUSINDIKERING

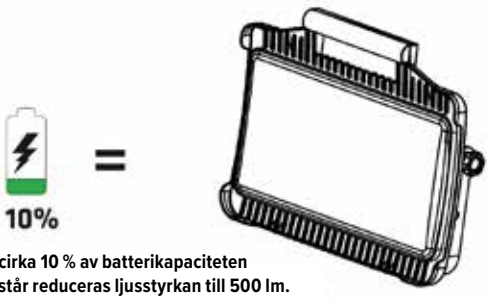



Automatisk blinkfunktion PÅ/AV (...)

När cirka 10 % av batterikapaciteten återstår reduceras ljusstyrkan till 500 lm. Lampan blinkar i cirka 0,1 sekunder med 60 sekunders intervall för att indikera låg batterinivå.

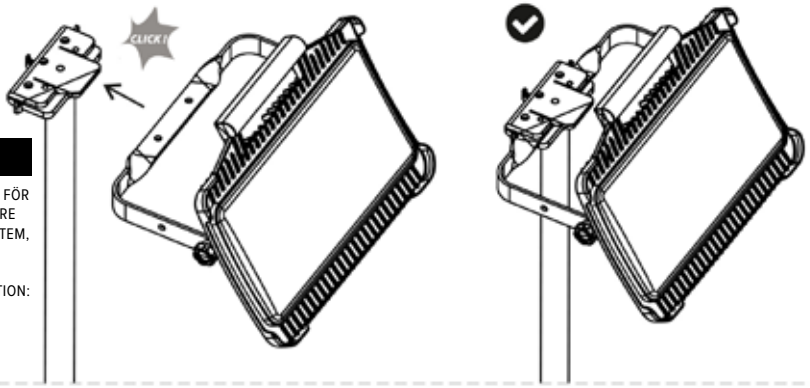

STATIV

REX NORDIC-STATIV FÖR LED-STRÅLKASTARE MED SNABBLÅSSYSTEM, 3,0 M

PRODUKTINFORMATION: **LEDSTAND**

TEKNISKA DATA	
Ljuskälla	LED, ej utbytbar
Märkeffekt:	30 W
Ljusflöde:	4,050 lm
Färgtemperatur:	4000 K
Ljusstyrkenivåer:	500 / 1,850 / 2,750 / 4,050 lm
Märkspänning:	18 V DC
Maximal batterispänning:	20 V DC, uppmätt utan belastning
Skyddsklass:	III
Kapslingsklass:	IP20
Slagtålighet:	IK10
Driftstemperatur:	0 to +25 °C
Material i hölje:	Polypropen (PP)
Material i ljusspridare:	Polykarbonat (PC)
Mått:	205 × 400 × 82 mm
Energieffektivitetsklass:	D
Stativ (tillval):	Rex Nordic-stativ för LED-strålkastare med snabblåssystem, 3,0 m Produktindex: LEDSTAND
Ej lämplig för användning i explosionsfarliga miljöer.	
Ej utbytbar ljuskälla	Denna armatur är en enhet som inte kan tas isär, med en ljuskälla som inte går att byta ut. Öppna eller demontera inte armaturen. Att ta bort ljusspridaren eller någon annan fast komponent kan orsaka personskador eller sakskador. Om armaturen eller någon fast komponent skadas, sluta använda den och kassera produkten i enlighet med anvisningarna för avfallshantering i denna bruksanvisning.

SÄKERHETSANVISNINGAR

Läs dessa anvisningar före användning och spara dem för framtida bruk.

• Kontrollera lampan, batterianslutningen, adaptern och batteriet före varje användning. Använd inte produkten om någon del är skadad, sitter löst eller har modifierats.
• Använd endast ett godkänt, kompatibelt 18 V-batteri och korrekt adapter. Ladda batterier endast med den laddare som anges av batteritillverkaren.
• Stäng av lampan och ta ur batteriet före justering, rengöring, underhåll, transport eller förvaring.
• IP20 innebär skydd mot fasta föremål större än 12,5 mm, men inget skydd mot vatten. Använd endast produkten i torra inomhusmiljöer. Utsätt den inte för regn, vattenstänk eller kondens.
• Placera lampan på ett stabilt, plant underlag eller montera den säkert på det avsedda stativet. Placera utrustningen så att den inte kan välta eller utgöra en snubbelrisk.
• Täck inte över lampan. Håll den på avstånd från brännbara material och låt den svalna före hantering, rengöring eller förvaring.
• Titta inte direkt in i ljuskällan på nära håll och rikta inte ljusstrålen mot andra personers ögon.
• Använd inte produkten i potentiellt explosiva miljöer eller där det förekommer brandfarliga vätskor, gaser eller damm.
• Kortslut inte kontakterna på batteriet eller adaptern. Håll metallföremål borta från blottade kontakter.
• Öppna eller ta inte isär lampan eller adaptern. LED-ljuskällan är inte utbytbar.
• Rengör endast med en mjuk, torr trasa. Använd inte lösningsmedel, högtryckstvätt eller rinnande vatten.
• Förvara lampan, adaptern och batteriet separat på en torr plats utom räckhåll för barn.

5 ÅRS GARANTI FÖR PROFESSIONELL ANVÄNDNING

Rex Nordics LED-belysningsprodukter är konstruerade och tillverkade för krävande professionell användning. Vi garanterar deras kvalitet med en omfattande 5-årsgaranti mot material- och tillverkningsfel vid normala driftsförhållanden. Om ett tillverkningsfel uppstår under garantitiden repareras eller ersätts produkten enligt vår garantipolicy.

ADAPTER DW/ML

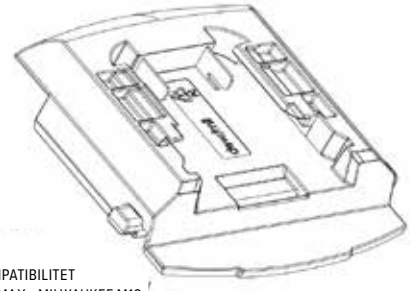

KOMPATIBILITET
DEWALT 20V MAX • MILWAUKEE M18

ADAPTER META

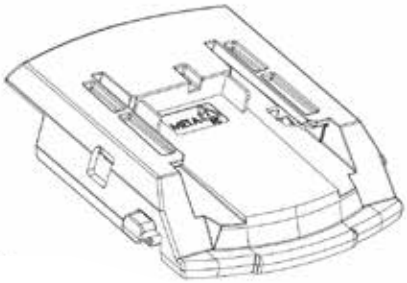

KOMPATIBILITET
METABO LI-POWER 18 V • METABO LIHD 18 V

ADAPTER MAK



KOMPATIBILITET
MAKITA 18 V

ADAPTER FEST

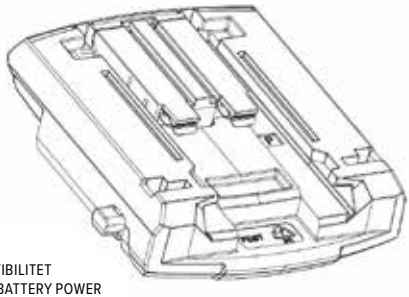

KOMPATIBILITET
FESTOOL 18 V BATTERY POWER

DIREKTANSLUTNING

BOSCH PROFESSIONAL 18 V / AMPSHARE

VARNING GÄLLANDE KOMPATIBILITET

Använd endast det batterisystem som anges för adaptern. Tvinga aldrig in ett batteri i en adapter. Kontrollera före användning att batteriet och adaptern sitter korrekt på plats och är ordentligt låsta.

ADAPTER FÖR SYSTEM MED FLERA BATTERITYPER
ADAPTERFUNKTION

Adaptern gör det möjligt att ansluta de kompatibla litiumjonbatterier som anges i denna bruksanvisning till lampan LED4050. Den maximala batterispänningen, mätt utan belastning, är 20 V; den nominella batterispänningen är 18 V.
Beroende på vilken adapter som används kan lampan drivas med följande batterisystem: Bosch Professional 18 V, DeWalt 20V MAX, Milwaukee M18, Makita 18 V, Festool 18 V Battery Power, Metabo Li-Power 18 V, Metabo LiHD 18 V och Hikoki 18 V. Använd endast den adapter som är avsedd för det aktuella batterisystemet.
Adaptern är ingen batteriladdare. För att ladda ett batteri måste det tas loss från adaptern och laddas med den originalladdare som tillverkaren av batteriet föreskriver.

SÄKERHET VID ANVÄNDNING AV ADAPTERN

• Läs igenom denna bruksanvisning innan du använder adaptern.
• Stäng av lampan och ta bort adaptern (med batteriet i) innan du byter batteri. Lampan får inte vara tänd när batteriet byts ut.
• Förvara eller transportera inte adaptern med ett batteri anslutet. Oavsiktlig kontakt med adapterns anslutningspunkter, eller kortslutning av dessa, kan orsaka brand.
• Använd endast de batterier som anges i denna bruksanvisning.
• Om ett batteri används som inte är avsett för adaptern kan lampan skadas och personskador uppstå.
• Använd inte ett batteri eller en adapter som är skadad eller modifierad.

2 ÅRS GARANTI PÅ ADAPTERN

Garantin för adaptern gäller i två år från leveransdatumet. Produkten garanteras vara fri från material- och tillverkningsfel. Garantin omfattar inte mekaniska skador som uppstått av andra orsaker än material- eller tillverkningsfel. Adaptern är inte konstruerad för att tas isär. Om adaptern öppnas eller om otillåtna ändringar görs i dess konstruktion upphör garantin att gälla. Om ett garantianspråk godkänns kommer den defekta produkten att repareras eller bytas ut, enligt garantigivarens bedömning.
Viktigt
Den tvååriga garantiperioden som nämns ovan gäller för batteriadaptern. Rex Nordics femåriga proffsgaranti för själva armaturen anges separat på uppslag 2.

BATTERIDRIFTSTIDER MED ETT 5 AH-BATTERI	
500 lm	cirka 22 h 30 min
1850 lm	cirka 6 h 15 min
2750 lm	cirka 3 h 45 min
4050 lm	cirka 2 h 30 min
Driftstiderna är ungefärliga och beror på batteriets skick, omgivningstemperaturen och driftsförhållandena.	

INFORMATION OM REGELVERK

I enlighet med direktiv 2012/19/EU om avfall som utgörs av eller innehåller elektriska eller elektroniska produkter (WEEE), i dess ändrade lydelse, samt tillämpliga nationella bestämmelser, är denna produkt märkt med symbolen föreställande en överkryssad soptunna på hjul. Produkten får inte kastas tillsammans med osorterat hushållsavfall. När produkten har tjänat ut ska den lämnas till en lämplig insamlingsplats för elektriskt och elektroniskt avfall. Korrekt avfallshantering bidrar till att förhindra skador på människors hälsa och miljön, samt möjliggör återvinning av värdefulla material.

INNSETTING AV BATTERIPAKKE – BOSCH

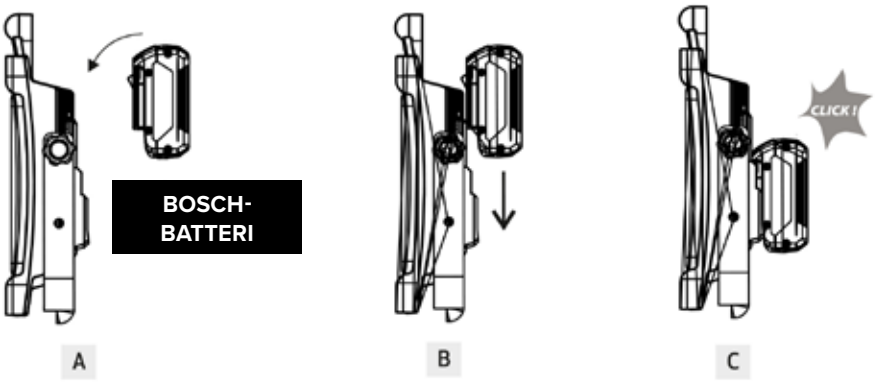

FJERNING AV BATTERIPAKKE – BOSCH

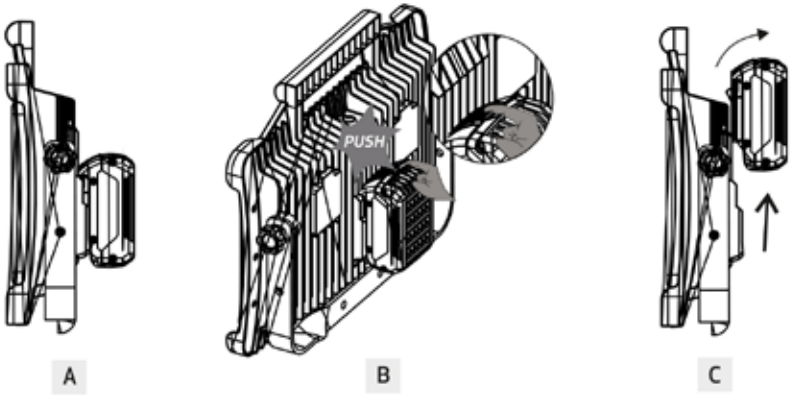

INNSETTING AV BATTERI + ADAPTER

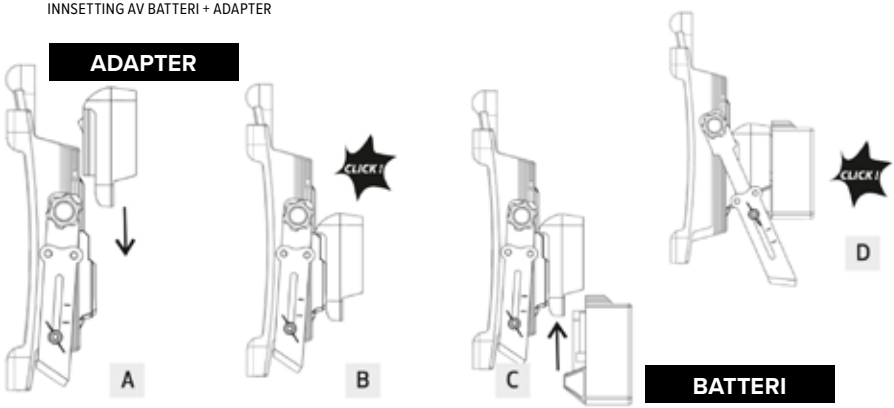

FJERNING AV BATTERI + ADAPTER

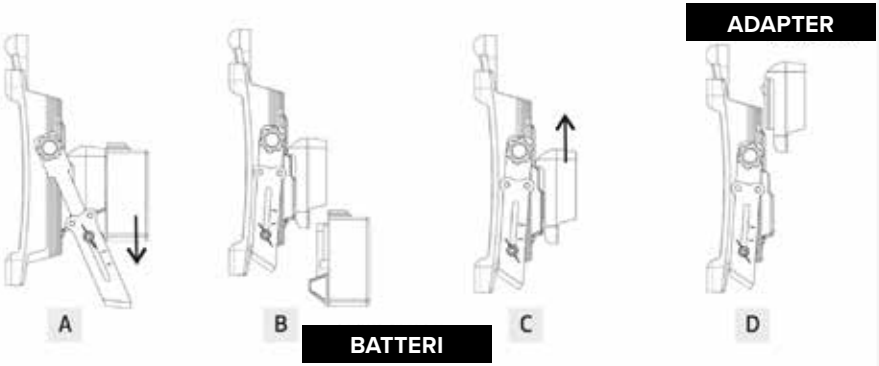

JUSTERING AV ARM

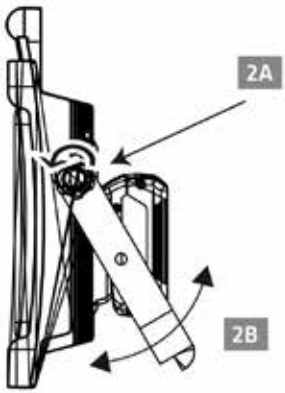

ÅPNE

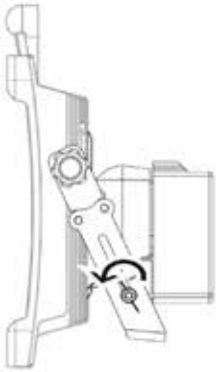



MAKS!

SLÅ PÅ

ADVARSEL

Bruk kun Bosch BAT612-batteriet, eller batterier som er angitt for bruk med denne lampen, sammen med riktig batteriadapter. Bruk av andre batterier kan føre til personskade, brann eller materielle skader.

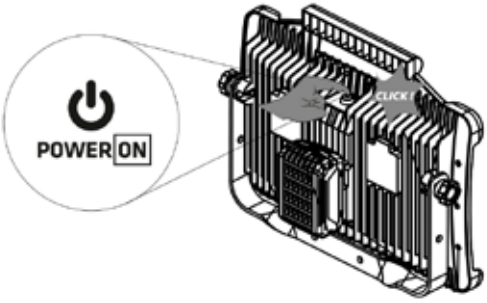

VALG AV EFFEKT OG LYSSTYRKE

Trykk gjentatte ganger på av/på-knappen for å velge driftsmodus:

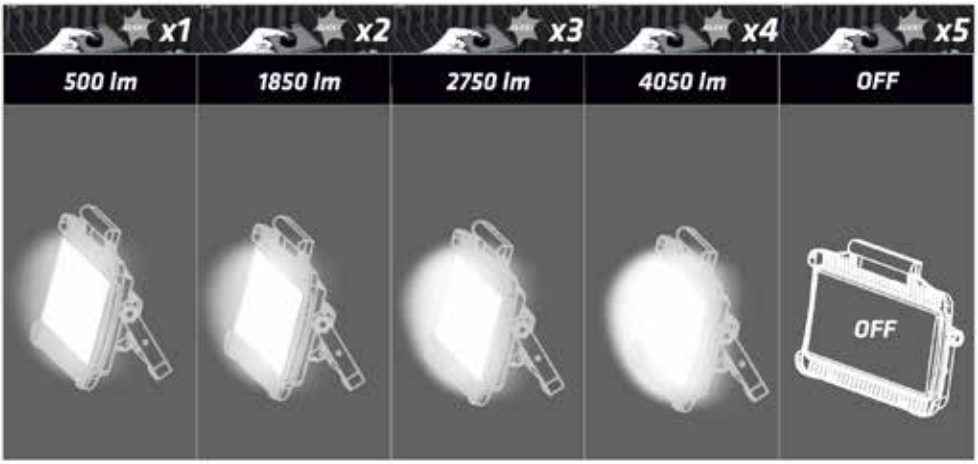

VARSEL OM BATTERISTATUS

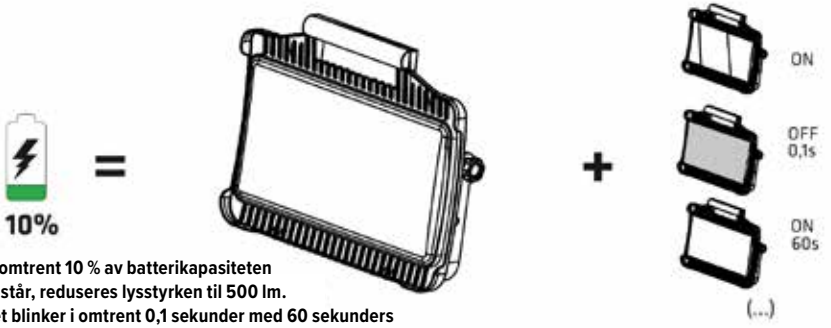

Når omtrent 10 % av batterikapasiteten gjenstår, reduseres lysstyrken til 500 lm. Lyset blinker i omtrent 0,1 sekunder med 60 sekunders mellomrom for å indikere lavt batterinivå.

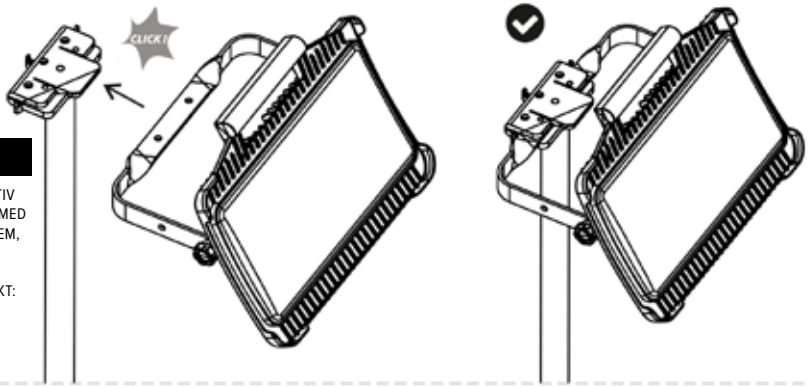

STATIV

REX NORDIC-STATIV FOR LED-FLOMLYS MED HURTIGLÅSESYSTEM, 3,0 M

PRODUKTOVERSIKT:
LEDSTAND

TEKNISKE DATA	
Lyskilde	LED, kan ikke skiftes ut
Nominell effekt:	30 W
Lysstrøm:	4,050 lm
Fargetemperatur:	4000 K
Lysstyrkenivåer:	500 / 1,850 / 2,750 / 4,050 lm
Nominell spenning:	18 V DC
Maksimal batteris-penning:	20 V DC, målt uten belastning
Beskyttelsesklasse:	III
Kapslingsgrad:	IP20
Slagfasthet:	IK10
Driftstemperatur:	0 to +25 °C
Materiale i huset:	Polypropylen (PP)
Materiale i lysspreder:	Polykarbonat (PC)
Dimensjoner:	205 × 400 × 82 mm
Energieffektivitets-klasse:	D
Valgfritt stativ:	Rex Nordic-stativ for LED-flomlys med hurtiglåsesystem, 3,0 m Produktindeks: LEDSTAND
Ikke egnet for bruk i potensielt eksplosive atmosfærer.	
Ikke-utskiftbar lyskilde	Denne armaturen er et produkt som ikke kan deles opp, og den har en lyskilde som ikke kan skiftes ut. Armaturen må ikke åpnes eller demonteres. Fjerning av lysspredereren eller andre fastmonterte komponenter kan føre til personskade eller materielle skader. Hvis armaturen eller en fastmontert komponent blir skadet, må bruken stanses, og produktet skal avhendes i henhold til informasjonen om avfallshåndtering i denne bruksanvisningen.

SIKKERHETSINSTRUKSJONER

Les disse instruksjonene før bruk, og ta vare på dem for senere bruk.

• Kontroller lyset, batterifestet, adapteren og batteriet før hver bruk. Ikke bruk produktet hvis noen del er skadet, løs eller endret.
• Bruk kun et godkjent, kompatibelt 18 V-batteri og riktig adapter. Batterier skal kun lades med laderen som er spesifisert av batteriprodusenten.
• Slå av lyset og ta ut batteriet før justering, rengjøring, vedlikehold, transport eller oppbevaring.
• IP20 gir beskyttelse mot faste gjenstander større enn 12,5 mm, men ingen beskyttelse mot vann. Produktet skal kun brukes innendørs i tørre omgivelser. Må ikke utsettes for regn, vannsprut eller kondens.
• Plasser lyset på et stabilt, plant underlag, eller fest det forsvarlig til det angitte stativet. Plasser utstyret slik at det ikke kan velte eller utgjøre en snublefare.
• Ikke dekk til lyset. Hold det unna brennbare materialer, og la det avkjøles før håndtering, rengjøring eller oppbevaring.
• Ikke se direkte inn i lyskilden på kort hold, og rett ikke lysstrålen mot andres øyne.
• Produktet må ikke brukes i potensielt eksplosjonsfarlige omgivelser, eller der det finnes brennbare væsker, gasser eller støv.
• Unngå kortslutning av kontaktene på batteriet eller adapteren. Hold metallgjenstander unna blottlagte kontakter.
• Ikke åpne eller demonter lykten eller adapteren. LED-lyskilden kan ikke skiftes ut.
• Rengjør kun med en myk, tørr klut. Ikke bruk løsemidler, høytrykksspyling eller rennende vann.
• Oppbevar lykten, adapteren og batteriet hver for seg på et tørt sted, utilgjengelig for barn.

5 ÅRS GARANTI FOR PROFESJONELL BRUK

Rex Nordics LED-belysningsprodukter er utviklet og produsert for krevende profesjonell bruk. Vi garanterer kvaliteten med en omfattende 5-årsgaranti mot material- og produksjonsfeil under normale driftsforhold. Hvis det oppstår en produksjonsfeil i garantiperioden, blir produktet reparert eller erstattet i samsvar med garantivilkårene våre.

ADAPTER DW/ML

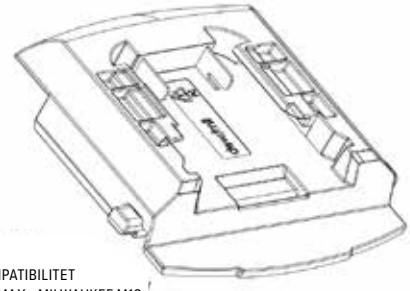

KOMPATIBILITET
DEWALT 20V MAX • MILWAUKEE M18

ADAPTER META

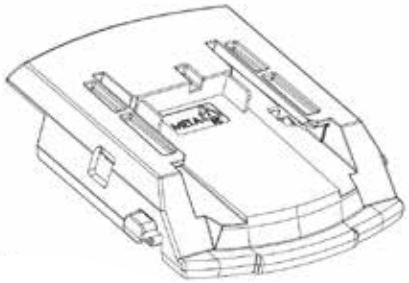

KOMPATIBILITET
METABO LI-POWER 18 V • METABO LIHD 18 V

ADAPTER MAK



KOMPATIBILITET
MAKITA 18 V

ADAPTER FEST

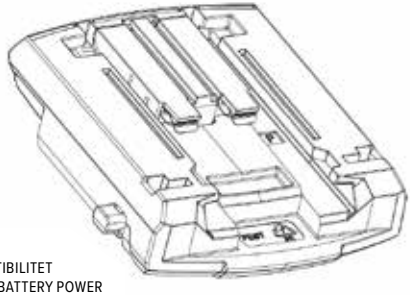

KOMPATIBILITET
FESTOOL 18 V BATTERY POWER

DIREKTE TILKOBLING

BOSCH PROFESSIONAL 18 V / AMPSHARE

ADVARSEL OM KOMPATIBILITET

Bruk kun det batterisystemet som er angitt for den aktuelle adapteren. Ikke tving et batteri inn i en adapter. Før bruk må du kontrollere at batteriet og adapteren er satt helt på plass og låst forsvarlig.

ADAPTER FOR SYSTEM MED FLERE BATTERITYPER

ADAPTERFUNKSJON

Adapteren gjør det mulig å koble de kompatible litium-ion-batteriene som er oppført i denne bruksanvisningen, til LED4050-lykten. Maksimal batterispenning, målt uten belastning, er 20 V; nominell batterispenning er 18 V.
Avhengig av adapteren kan lykten brukes med følgende batterisystemer: Bosch Professional 18 V, DeWalt 20V MAX, Milwaukee M18, Makita 18 V, Festool 18 V Battery Power, Metabo Li-Power 18 V, Metabo LiHD 18 V og Hikoki 18 V. Bruk kun riktig adapter for det valgte batterisystemet.
Adapteren er ikke en batterilader. For å lade et batteri, ta det ut av adapteren og bruk den originale laderen som er angitt av batteriprodusenten.

SIKKERHET VED BRUK AV ADAPTER

- Les denne bruksanvisningen før du tar adapteren i bruk.
- Slå av lykten og ta ut adapteren med batteriet før du bytter batteri. Lykten må ikke være slått på mens batteriet byttes.
- Adapteren må ikke oppbevares eller bæres med et batteri tilkoblet. Utilsiktet kontakt med, eller kortslutning av, adapterens kontakter kan forårsake brann.
- Bruk kun batterier som er angitt i denne bruksanvisningen.
- Bruk av et batteri som ikke er spesifisert for adapteren, kan skade lykten og føre til personskade.
- Bruk aldri et batteri eller en adapter som er skadet eller modifisert.

2 ÅRS GARANTI PÅ ADAPTEREN

Garantien for adapteren gjelder i to år fra leveringsdatoen. Det garanteres at produktet er fritt for material- og produksjonsfeil. Garantien dekker ikke mekaniske skader som skyldes andre årsaker enn material- eller produksjonsfeil. Adapteren er ikke konstruert for å demonteres. Hvis adapteren åpnes, eller det foretas uautoriserte endringer i konstruksjonen, bortfaller garantien. Dersom et garantikrav godkjennes, vil det defekte produktet bli reparert eller erstattet, etter garantiyterens skjønn.
Viktig
Toårsperioden nevnt ovenfor gjelder for batteriadapteren. Rex Nordics femårige profesjonelle garanti for selve lysarmaturen er angitt separat på side 2.

BATTERIDRIFTSTIDER MED ET 5 AH-BATTERI	
500 lm	ca. 22 t 30 min
1850 lm	ca. 6 t 15 min
2750 lm	ca. 3 t 45 min
4050 lm	ca. 2 t 30 min
Driftstidene er omtrentlige og avhenger av batteriets tilstand, omgivelsestemperatur og driftsforhold.	

INFORMASJON OM REGELVERK

I henhold til direktiv 2012/19/EU om elektrisk og elektronisk avfall (WEEE), med tilhørende endringer, samt gjeldende nasjonale forskrifter, er dette produktet merket med symbolet av en overkrysset avfallsbeholder på hjul. Produktet må ikke kastes sammen med usortert husholdningsavfall. Når produktet er uttjent, skal det leveres til et egnet innsamlingspunkt for elektrisk og elektronisk avfall. Riktig avfallshåndtering bidrar til å forhindre skade på menneskers helse og miljøet, og gjør det mulig å gjenvinne verdifulle materialer.

ISÆTNING AF BATTERIPAKKE – BOSCH

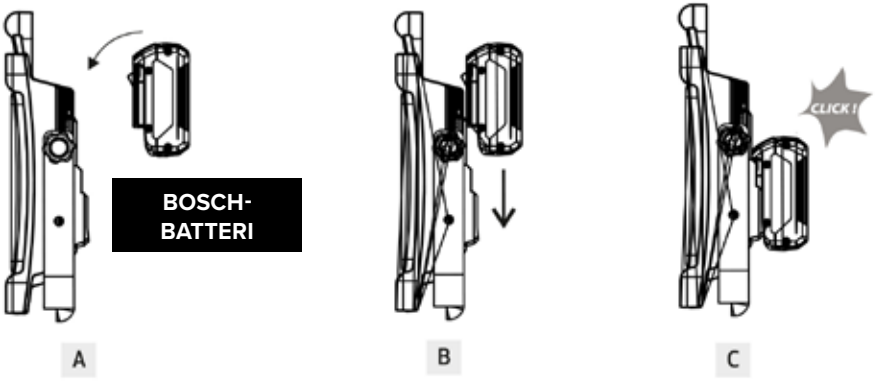

UDTAGNING AF BATTERIPAKKE – BOSCH

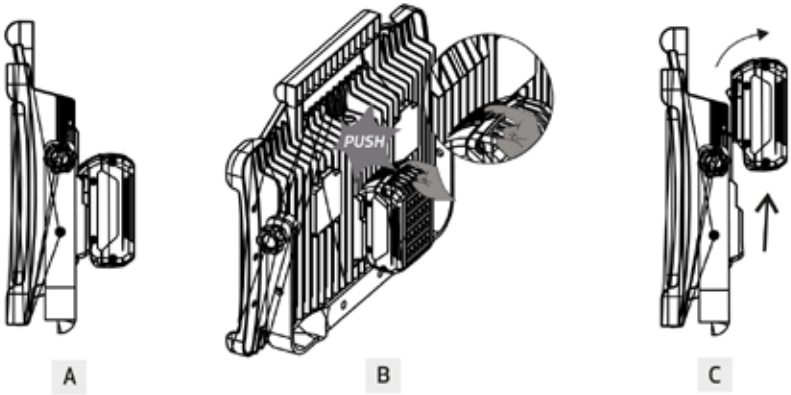

ISÆTNING AF BATTERI + ADAPTER

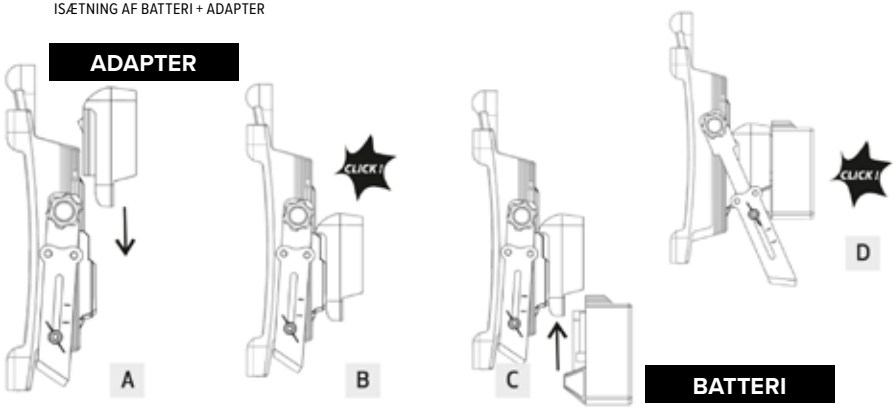

UDTAGNING AF BATTERI + ADAPTER

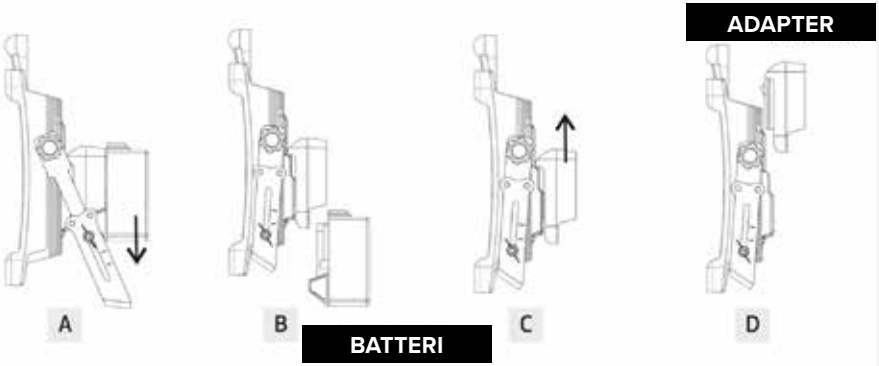

JUSTERING AF ARM

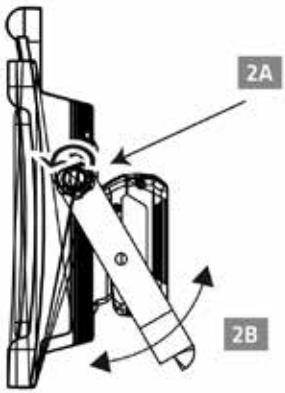

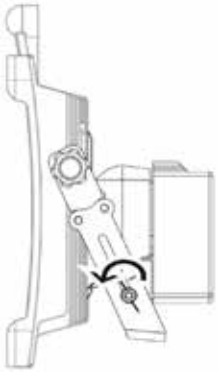



TÆND

ADVARSEL

Brug kun Bosch BAT612-batteriet eller batterier, der er angivet til brug med denne lampe, sammen med den korrekte batteriadapter. Brug af andre batterier kan medføre personskade, brand eller materiel skade.

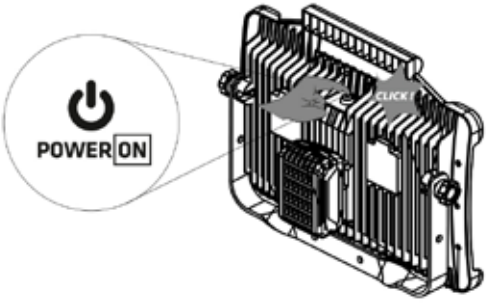

VALG AF EFFEKT OG LYSSTYRKE

Tryk gentagne gange på tænd/sluk-knappen for at vælge driftstilstand:

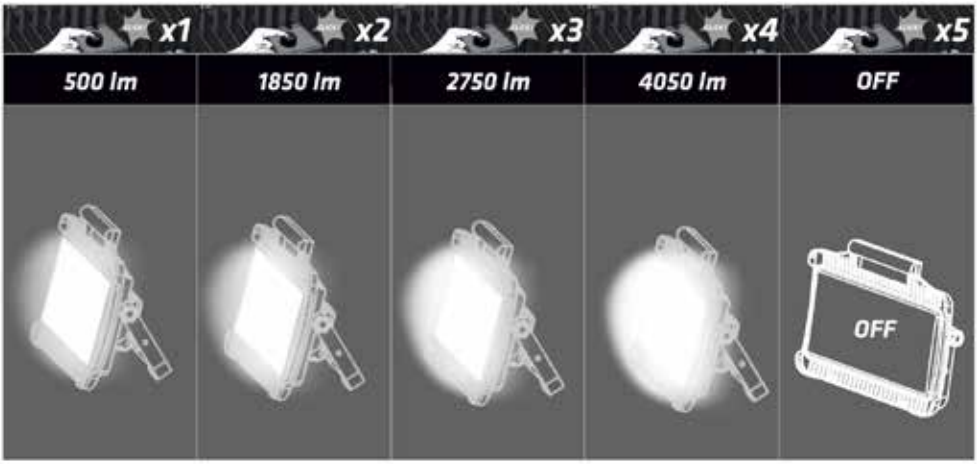

BATTERISTATUSINDIKATOR

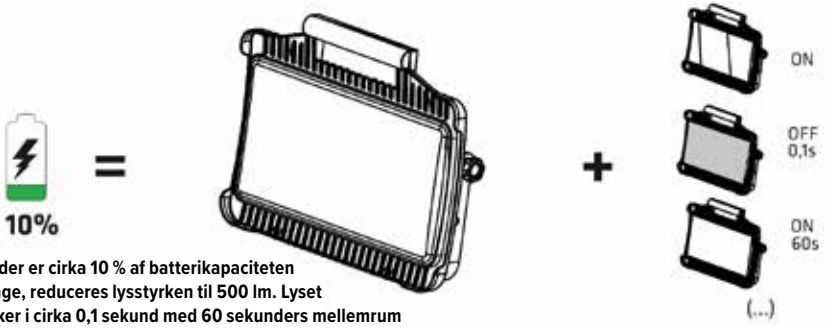

Når der er cirka 10 % af batterikapaciteten tilbage, reduceres lysstyrken til 500 lm. Lyset blinker i cirka 0,1 sekund med 60 sekunders mellemrum for at indikere lavt batteriniveau.

Automatisk blinkfunktion TIL/FRA (...)

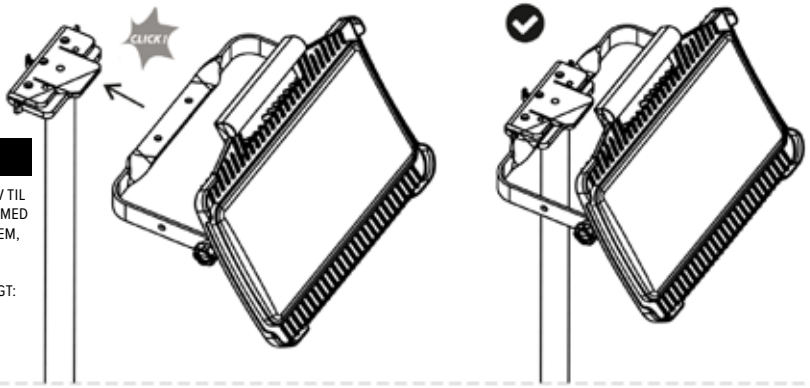

STATIV

REX NORDIC-STATIV TIL LED-PROJEKTØRER MED HURTIGLÅSESYSTEM, 3,0 M

PRODUKTOVERSIGT:
LEDSTAND

TEKNISKE DATA	
Lyskilde	LED, kan ikke udskiftes
Nominel effekt:	30 W
Lysstrøm:	4,050 lm
Farvetemperatur:	4000 K
Lysstyrkeniveauer:	500 / 1,850 / 2,750 / 4,050 lm
Nominel spænding:	18 V DC
Maksimal batter-ispænding:	20 V DC, målt uden belastning
Beskyttelsesklasse:	III
Kapslingsklasse:	IP20
Slagfasthed:	IK10
Driftstemperatur:	0 to +25 °C
Materiale (hus):	Polypropylen (PP)
Materiale (diffusor):	Polykarbonat (PC)
Mål:	205 × 400 × 82 mm
Energieffektivitets-klasse:	D
Valgfrit stativ:	Rex Nordic-stativ til LED-projektører med hurtiglåsesystem, 3,0 m Produktindeks: LEDSTAND
Ikke egnet til brug i potentielt eksplosive atmosfærer.	
Ikke-udskiftelig lyskilde	Dette armatur er et samlet produkt med en lyskilde, der ikke kan udskiftes. Armaturet må ikke åbnes eller skilles ad. Fjernelse af diffusoren eller andre fastmonterede komponenter kan medføre personskade eller materiel skade. Hvis armaturet eller en fastmonteret komponent bliver beskadiget, skal brugen indstilles, og produktet bortskaffes i overensstemmelse med anvisningerne i denne vejledning.

SIKKERHEDSANVISNINGER

Læs disse anvisninger før brug, og gem dem til senere brug.

• Kontrollér lyset, batteritilslutningen, adapteren og batteriet før hver brug. Brug ikke produktet, hvis nogen del er beskadiget, løs eller ændret.
• Brug kun et godkendt, kompatibelt 18 V-batteri og den korrekte adapter. Oplad kun batterier med den oplader, der er angivet af batteriproducenten.
• Sluk for lyset, og fjern batteriet før justering, rengøring, vedligeholdelse, transport eller opbevaring.
• IP20 giver beskyttelse mod faste genstande, der er større end 12,5 mm, men ingen beskyttelse mod vand. Brug kun produktet i tørre indendørs omgivelser. Udsæt det ikke for regn, vandsprøjt eller kondens.
• Placer lyset på et stabilt, plant underlag, eller fastgør det sikkert på det dertil beregnede stativ. Placer udstyret, så det ikke kan vælte eller udgøre en snublefare.
• Tildæk ikke lyset. Hold det væk fra brændbare materialer, og lad det køle af, før det håndteres, rengøres eller opbevares.
• Se ikke direkte ind i lyskilden på tæt hold, og ret ikke lysstrålen mod andre menneskers øjne.
• Brug ikke produktet i potentielt eksplosionsfarlige omgivelser, eller hvor der forefindes brændbare væsker, gasser eller støv.
• Undgå kortslutning af kontakterne på batteriet eller adapteren. Hold metalgenstande væk fra blotlagte kontakter.
• Forsøg ikke at åbne eller adskille lampen eller adapteren. LED-lyskilden kan ikke udskiftes.
• Rengør kun med en blød, tør klud. Brug ikke opløsningsmidler, højtryksrensning eller rindende vand.
• Opbevar lampen, adapteren og batteriet hver for sig på et tørt sted, utilgængeligt for børn.

5 ÅRS GARANTI TIL PROFESSIONEL BRUG

Rex Nordics LED-belysningsprodukter er udviklet og fremstillet til krævende professionel brug. Vi står inde for kvaliteten med en omfattende 5-årsgaranti mod materiale- og fabrikationsfejl under normale driftsforhold. Hvis der opstår en fabrikationsfejl i garantiperioden, repareres eller udskiftes produktet i henhold til vores garantibetingelser.

ADAPTER DW/ML

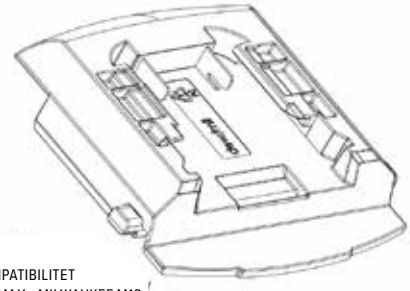

KOMPATIBILITET
DEWALT 20V MAX • MILWAUKEE M18

ADAPTER META

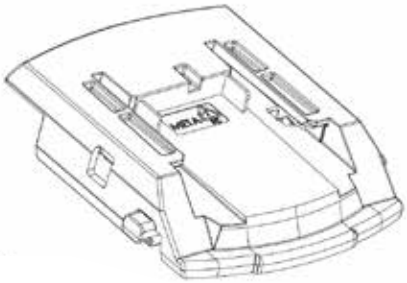

KOMPATIBILITET
METABO LI-POWER 18 V • METABO LIHD 18 V

ADAPTER MAK



KOMPATIBILITET
MAKITA 18 V

ADAPTER FEST

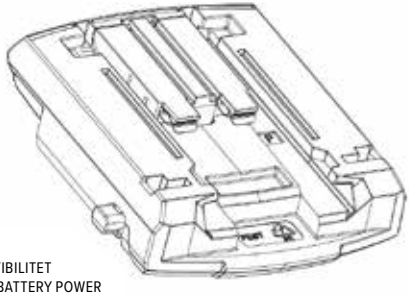

KOMPATIBILITET
FESTOOL 18 V BATTERY POWER

DIREKTE TILSLUTNING

BOSCH PROFESSIONAL 18 V / AMPSHARE

ADVARSEL OM KOMPATIBILITET

Brug kun det batterisystem, der er angivet for den pågældende adapter. Forsøg aldrig at tvinge et batteri ind i en adapter. Kontrollér før brug, at batteriet og adapteren er sat korrekt i og låst forsvarligt fast.

ADAPTER TIL SYSTEM MED FLERE BATTERITYPER

ADAPTERFUNKTION

Adapteren gør det muligt at tilslutte de kompatible Li-ion-batterier, der er angivet i denne vejledning, til LED4050-lampen. Den maksimale batterispænding, målt uden belastning, er 20 V; den nominelle batterispænding er 18 V.
Afhængigt af adapteren kan lampen anvendes sammen med følgende batterisystemer: Bosch Professional 18 V, DeWalt 20V MAX, Milwaukee M18, Makita 18 V, Festool 18 V Battery Power, Metabo Li-Power 18 V, Metabo LiHD 18 V og Hikoki 18 V. Brug kun den korrekte adapter til det valgte batterisystem.
Adapteren er ikke en batterioplader. For at oplade et batteri skal det tages ud af adapteren, hvorefter den originale oplader, som er angivet af batteriproducenten, skal benyttes.

SIKKERHED VEDRØRENDE ADAPTEREN

- Læs denne vejledning, før adapteren tages i brug.
- Sluk for lampen, og fjern adapteren med batteriet, før batteriet udskiftes. Lampen må ikke være tændt, mens batteriet udskiftes.
- Adapteren må ikke opbevares eller transporteres med et batteri tilsluttet. Utilsigtet kontakt med eller kortslutning af adapterens kontakter kan medføre brand.
- Brug kun de batterier, der er angivet i denne vejledning.
- Brug af et batteri, der ikke er beregnet til adapteren, kan beskadige lampen og forårsage personskade.
- Brug ikke et batteri eller en adapter, der er beskadiget eller ændret.

2 ÅRS GARANTI PÅ ADAPTEREN

Garantien på adapteren gælder i to år fra leveringsdatoen. Det garanteres, at produktet er fri for materiale- og fabrikationsfejl. Garantien dækker ikke mekaniske skader, der skyldes andre årsager end materiale- eller fabrikationsfejl. Adapteren er ikke konstrueret til at blive adskilt. Hvis adapteren åbnes, eller der foretages uautoriserede ændringer i dens konstruktion, bortfalder garantien. Hvis et garantikrav godkendes, vil det defekte produkt blive repareret eller udskiftet efter garantiyderens skøn.
Vigtigt
Den ovennævnte toårige periode gælder for batteriadapteren. Rex Nordics femårige professionelle garanti for selve lampen er angivet separat på opslag 2.

BATTERIDRIFTSTIDER MED ET 5 AH-BATTERI	
500 lm	ca. 22 t 30 min
1850 lm	ca. 6 t 15 min
2750 lm	ca. 3 t 45 min
4050 lm	ca. 2 t 30 min
Driftstiderne er omtrentlige og afhænger af batteriets tilstand, omgivelsestemperaturen og driftsforholdene.	

OPLYSNINGER OM REGELKRAV

I overensstemmelse med direktiv 2012/19/EU om affald af elektrisk og elektronisk udstyr (WEEE) – med senere ændringer – samt gældende national lovgivning, er dette produkt mærket med symbolet af en overstreget affaldsbeholder på hjul. Produktet må ikke bortskaffes sammen med usorteret husholdningsaffald. Når produktet er udtjent, skal det afleveres på et dertil indrettet indsamlingssted for elektrisk og elektronisk udstyr. Korrekt bortskaffelse bidrager til at forebygge skader på menneskers sundhed og miljøet, og gør det muligt at genvinde værdifulde materialer.

AKKU EINLEGEN - BOSCH

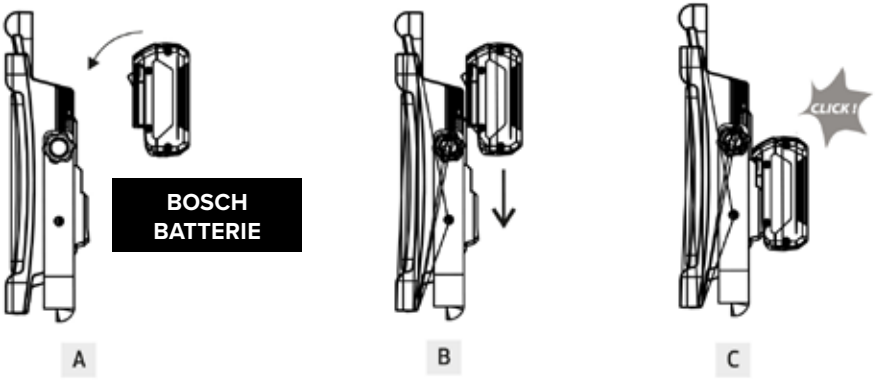

AKKUPACK FREIGEBEN - BOSCH

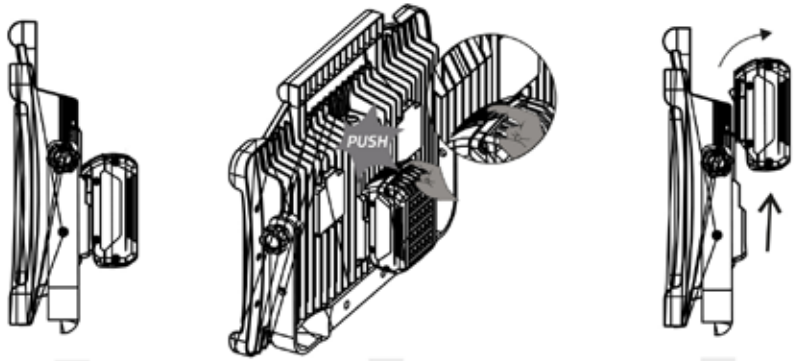

BATTERIE + ADAPTER EINLEGEN

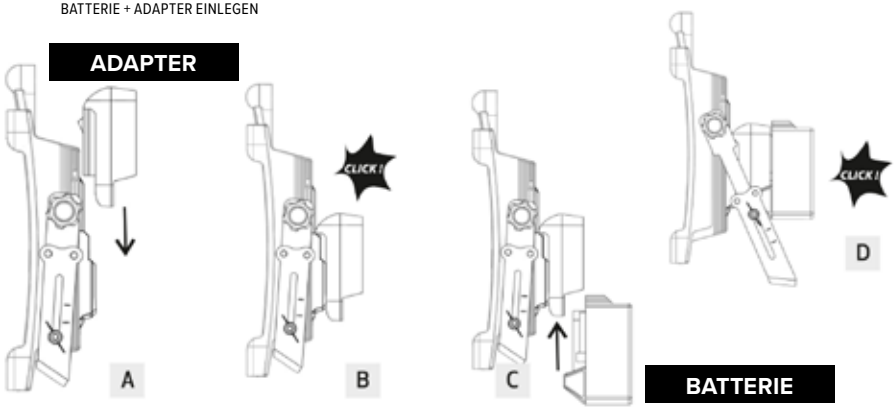

BATTERIE + ADAPTER FREIGEBEN

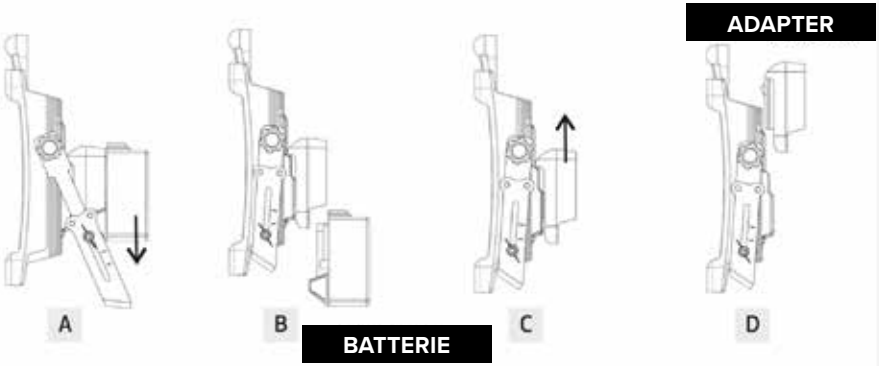

ARMVERSTELLUNG

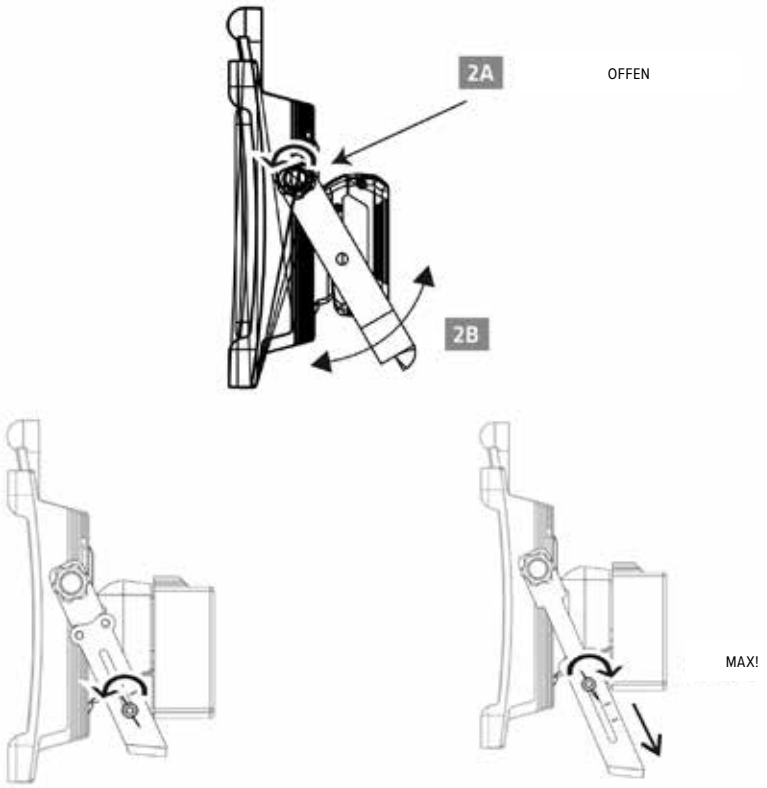

EINSCHALTEN

WARNUNG

Verwenden Sie nur den oder die für die Verwendung mit dieser Leuchte aufgeführten Bosch BAT612-Akkus und den richtigen Akkuadapter. Die Verwendung einer anderen Batterie kann zu Verletzungen, Bränden oder Sachschäden führen.

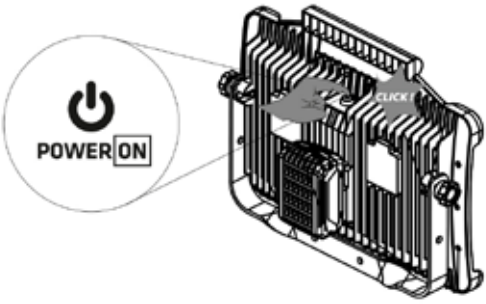

AUSWAHL VON LEISTUNG UND HELLIGKEIT

Drücken Sie wiederholt die Power-Taste, um den Betriebsmodus auszuwählen:

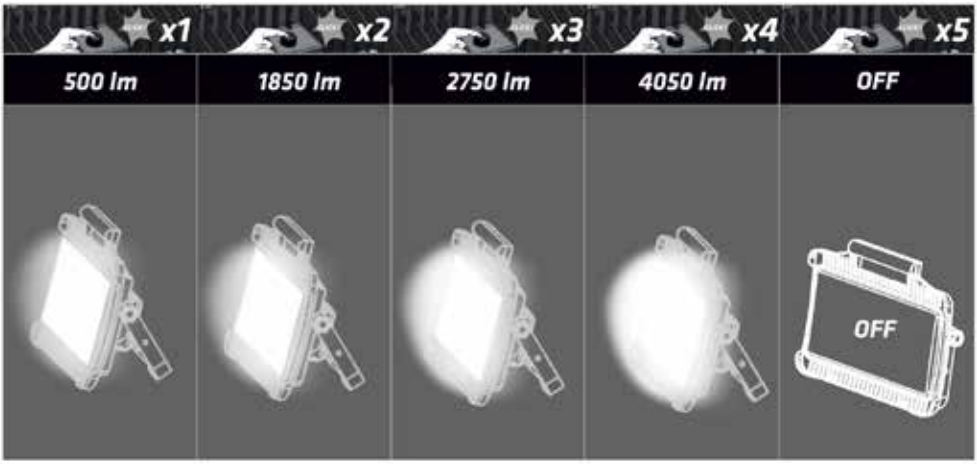

BENACHRICHTIGUNG ÜBER DEN AKKUSTATUS



Wenn noch ca. 10 % der Akkukapazität übrig sind, reduziert sich die Lichtleistung auf 500 lm. Das Licht blinkt etwa 0,1 Sekunden lang in 60-Sekunden-Intervallen, um einen niedrigen Batteriestand anzuzeigen.

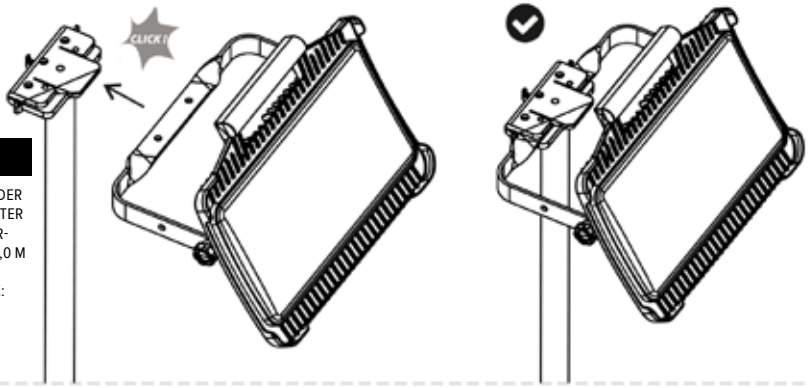

STATIV

REX NORDIC STÄNDER FÜR LED-FLUTLICHTER MIT SCHNELLVER-SCHLUSSSYSTEM 3,0 M

PRODUKTINDEX:
LEDSTAND

TECHNISCHE DATEN	
Lichtquelle	LED, nicht austauschbar
Nennleistung:	30 W
Lichtstrom:	4,050 lm
Farbtemperatur:	4000 K
Helligkeitsstufen:	500 / 1,850 / 2,750 / 4,050 lm
Nennspannung:	18 V DC
Maximale Batterie-spannung:	20 V DC, ohne Last gemessen
Schutzklasse:	III
Schutzart:	IP20
Stoßfestigkeitsgrad:	IK10
Betriebstemperatur:	0 to +25 °C
Körpermaterial:	Polypropylen (PP)
Diffusormaterial:	Polycarbonat (PC)
Abmessungen:	205 × 400 × 82 mm
Energieeffizienz-klasse:	D
Optionaler Ständer:	Rex Nordic Stativ für LED-Flutlichter mit Schnellverschlusssystem 3,0 m Produktindex: LEDSTAND
Nicht für den Einsatz in explosionsgefährdeten Bereichen geeignet.	
Nicht austauschbare Lichtquelle	Bei dieser Leuchte handelt es sich um ein nicht trennbares Produkt mit einer nicht austauschbaren Lichtquelle. Öffnen oder zerlegen Sie die Leuchte nicht. Das Entfernen des Diffusors oder anderer fester Komponenten kann zu Verletzungen oder Schäden führen. Wenn die Leuchte oder eine feste Komponente beschädigt ist, stellen Sie die Verwendung ein und entsorgen Sie das Produkt gemäß den Entsorgungsinformationen in dieser Anleitung.

SICHERHEITSHINWEISE

Lesen Sie diese Anweisungen vor dem Gebrauch und bewahren Sie sie zum späteren Nachschlagen auf.

- Überprüfen Sie vor jedem Gebrauch die Leuchte, die Batterieschnittstelle, den Adapter und die Batterie. Verwenden Sie das Produkt nicht, wenn Teile beschädigt, locker oder verändert sind.
- Verwenden Sie nur einen zugelassenen kompatiblen 18-V-Akku und den richtigen Adapter. Laden Sie Akkus nur mit dem vom Akkuhersteller angegebenen Ladegerät.
- Schalten Sie die Leuchte aus und entfernen Sie den Akku, bevor Sie Einstellungen, Reinigung, Wartung, Transport oder Lagerung vornehmen.
- IP20 bietet Schutz gegen feste Gegenstände mit einer Größe von mehr als 12,5 mm, jedoch keinen Schutz gegen Wasser. Verwenden Sie das Produkt nur in trockenen Innenräumen. Setzen Sie es nicht Regen, Spritzwasser oder Kondenswasser aus.
- Stellen Sie die Leuchte auf eine stabile, ebene Fläche oder befestigen Sie sie sicher am angegebenen Ständer. Verlegen Sie die Ausrüstung so, dass sie nicht herunterfallen oder eine Stolpergefahr darstellen kann.
- Decken Sie das Licht nicht ab. Halten Sie es von brennbaren Materialien fern und lassen Sie es abkühlen, bevor Sie es anfassen, reinigen oder lagern.
- Schauen Sie nicht aus nächster Nähe direkt in die Lichtquelle und richten Sie den Strahl nicht auf die Augen anderer Personen.
- Verwenden Sie das Produkt nicht in explosionsgefährdeten Bereichen oder in der Nähe von brennbaren Flüssigkeiten, Gasen oder Staub.
- Schließen Sie die Batterie- oder Adapterkontakte nicht kurz. Halten Sie Metallgegenstände von freiliegenden Kontakten fern.
- Öffnen oder zerlegen Sie die Leuchte oder den Adapter nicht. Die LED-Lichtquelle ist nicht austauschbar.
- Nur mit einem weichen, trockenen Tuch reinigen. Verwenden Sie keine Lösungsmittel, Hochdruckreinigung oder fließendes Wasser.
- Bewahren Sie Leuchte, Adapter und Akku separat an einem trockenen Ort außerhalb der Reichweite von Kindern auf.

5 JAHRE GARANTIE FÜR DEN PROFESSIONELLEN EINSATZ

LED-Beleuchtungsprodukte von Rex Nordic werden für anspruchsvolle professionelle Anwendungen entwickelt und gefertigt. Wir stehen für ihre Qualität mit einer umfassenden 5-Jahres-Garantie gegen Material- und Verarbeitungsfehler bei normalen Betriebsbedingungen ein. Tritt während der Garantiezeit ein Herstellungsfehler auf, wird das Produkt gemäß unseren Garantiebedingungen repariert oder ersetzt.

ADAPTER DW/ML

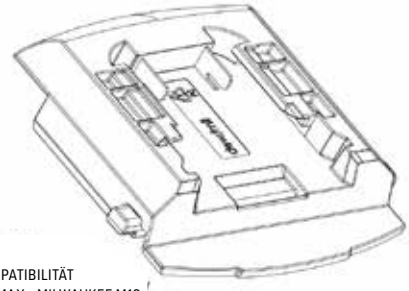

KOMPATIBILITÄT
DEWALT 20V MAX • MILWAUKEE M18

ADAPTER META

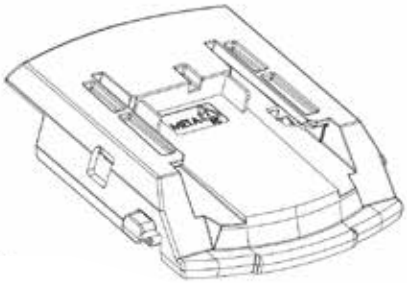

KOMPATIBILITÄT
METABO LI-POWER 18 V • METABO LIHD 18 V

ADAPTER MAK



KOMPATIBILITÄT
MAKITA 18 V

ADAPTER FEST

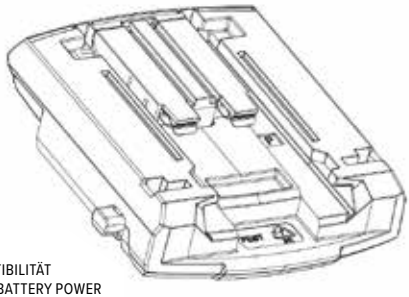

KOMPATIBILITÄT
FESTOOL 18 V BATTERY POWER

DIREKTER ANSCHLUSS

BOSCH PROFESSIONAL 18 V / AMPSHARE

HINWEIS ZUR KOMPATIBILITÄT

Verwenden Sie für den Adapter ausschließlich das jeweils angegebene Akkusystem. Versuchen Sie nicht, einen Akku mit Gewalt in den Adapter einzusetzen. Stellen Sie vor der Verwendung sicher, dass Akku und Adapter vollständig ineinandergreifen und fest eingerastet sind.

MULTI-BATTERIE-SYSTEMADAPTER ADAPTERFUNKTION

Der Adapter ermöglicht den Anschluss der in dieser Anleitung aufgeführten kompatiblen Li-Ionen-Akkus an die Leuchte LED4050. Die maximale Akkuspannung, gemessen ohne Last, beträgt 20 V; die Nennspannung des Akkus liegt bei 18 V.
Je nach verwendetem Adapter kann die Leuchte mit den folgenden Akkusystemen betrieben werden: Bosch Professional 18 V, DeWalt 20V MAX, Milwaukee M18, Makita 18 V, Festool 18 V Battery Power, Metabo Li-Power 18 V, Metabo LiHD 18 V sowie Hikoki 18 V. Verwenden Sie stets den passenden Adapter für das jeweilige Akkusystem.
Der Adapter ist kein Akkuladegerät. Um einen Akku aufzuladen, nehmen Sie ihn aus dem Adapter und verwenden Sie das vom Akkuhersteller vorgesehene Original-Ladegerät.

SICHERHEITSHINWEISE FÜR DEN ADAPTER

- Lesen Sie diese Anleitung, bevor Sie den Adapter verwenden.
- Schalten Sie die Leuchte aus und nehmen Sie den Adapter samt Akku ab, bevor Sie den Akku wechseln. Die Leuchte darf während des Akkuwechsels nicht eingeschaltet sein.
- Lagern oder transportieren Sie den Adapter nicht, wenn ein Akku angeschlossen ist. Ein versehentlicher Kontakt mit den Adapterkontakten oder ein Kurzschluss kann einen Brand verursachen.
- Verwenden Sie ausschließlich die in dieser Anleitung genannten Akkus.
- Die Verwendung eines Akkus, der nicht für den Adapter vorgesehen ist, kann die Leuchte beschädigen und zu Personenschäden führen.
- Verwenden Sie keinen beschädigten oder modifizierten Akku bzw. Adapter.

2 JAHRE GARANTIE AUF DEN ADAPTER

Die Garantie für den Adapter ist auf zwei Jahre ab Lieferdatum begrenzt. Es wird garantiert, dass das Produkt frei von Material- und Verarbeitungsfehlern ist. Die Garantie deckt keine mechanischen Schäden ab, die nicht auf Material- oder Verarbeitungsfehler zurückzuführen sind. Der Adapter ist nicht für eine Demontage ausgelegt. Das Öffnen des Adapters oder eigenmächtige bauliche Veränderungen führen zum Erlöschen der Garantie. Im Falle eines anerkannten Garantieanspruchs wird das defekte Produkt nach Ermessen des Garantiegebers repariert oder ersetzt.
Wichtig
Die oben genannte zweijährige Garantiefrist gilt für den Akku-Adapter. Die fünfjährige professionelle Garantie von Rex Nordic für die Leuchte ist separat auf Seite 2 aufgeführt.

AKKULAUFZEITEN MIT EINEM 5-AH-AKKU	
500 lm	ca. 22 Std. 30 Min.
1850 lm	ca. 6 Std. 15 Min.
2750 lm	ca. 3 Std. 45 Min.
4050 lm	ca. 2 Std. 30 Min.
Die Laufzeiten sind Näherungswerte und hängen vom Akkuzustand, der Umgebungstemperatur sowie den Betriebsbedingungen ab.	

RECHTLICHE INFORMATIONEN

Gemäß der Richtlinie 2012/19/EU über Elektro- und Elektronik-Altgeräte (WEEE) in der jeweils geltenden Fassung sowie den entsprechenden nationalen Vorschriften ist dieses Produkt mit dem Symbol einer durchgestrichenen Mülltonne gekennzeichnet. Das Produkt darf nicht über den unsortierten Hausmüll entsorgt werden. Geben Sie es am Ende seiner Lebensdauer bei einer entsprechenden Sammelstelle für Elektro- und Elektronikgeräte ab. Eine ordnungsgemäße Entsorgung trägt dazu bei, Schäden für die menschliche Gesundheit und die Umwelt zu vermeiden, und ermöglicht die Rückgewinnung wertvoller Materialien.

ACCU PLAATSEN - BOSCH

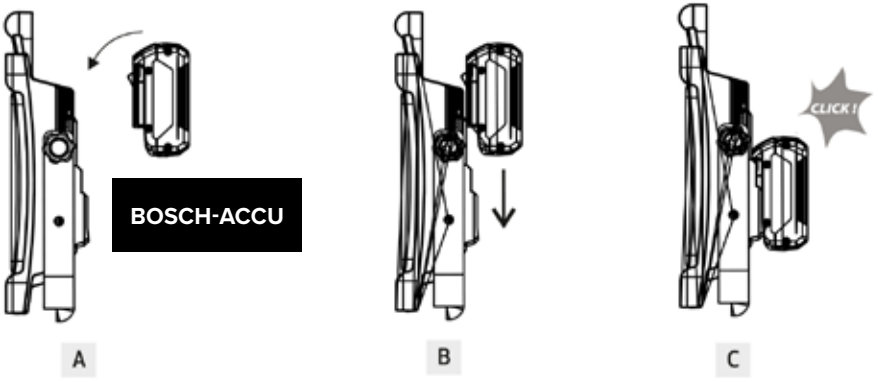

ACCU VERWIJDEREN - BOSCH

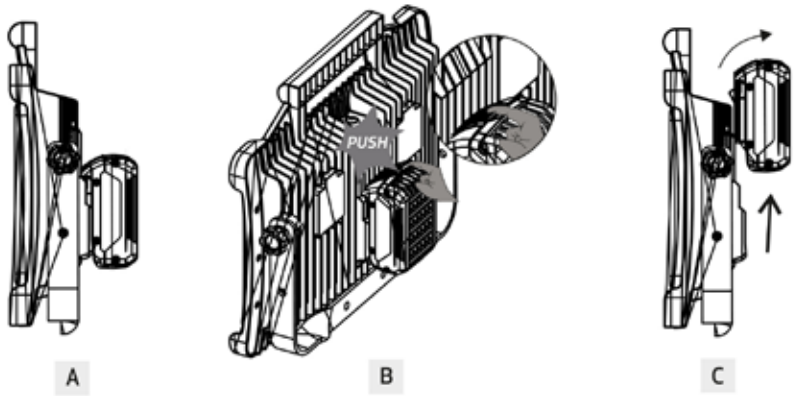

ACCU + ADAPTER PLAATSEN

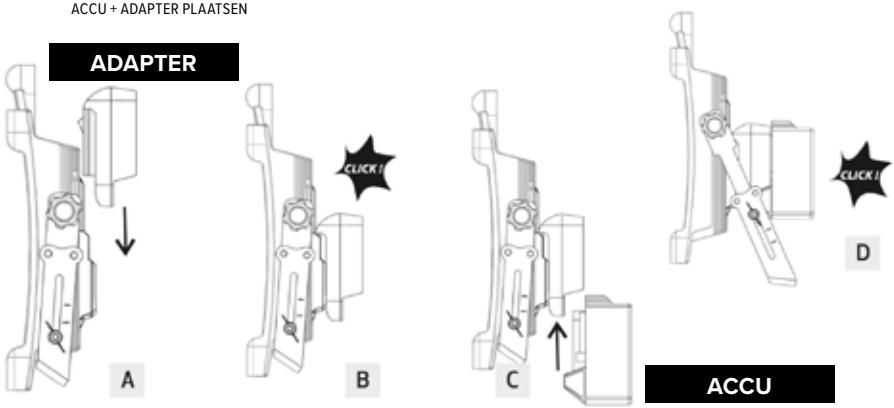

ACCU + ADAPTER VERWIJDEREN

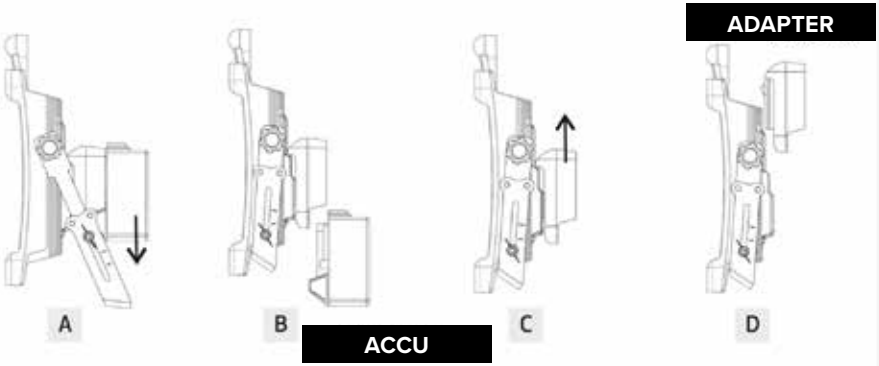

ARMVERSTELLING

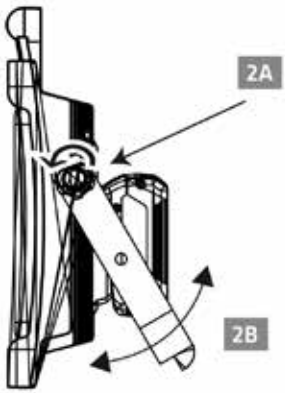

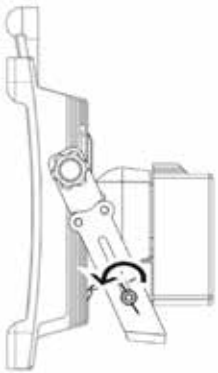



INSCHAKELEN

WAARSCHUWING

Gebruik uitsluitend de Bosch BAT612-accu, of accu's die specifiek voor gebruik met deze lamp zijn goedgekeurd, in combinatie met de juiste accu-adapter. Het gebruik van andere accu's kan leiden tot persoonlijk letsel, brand of materiële schade.

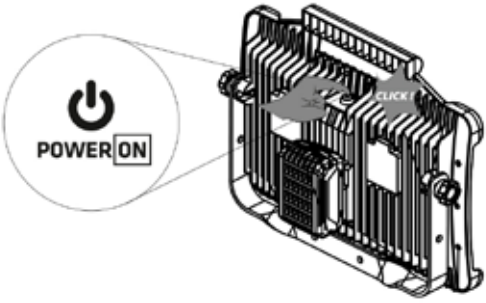

SELECTIE VAN VERMOGEN EN LICHTSTERKTE

Druk herhaaldelijk op de aan/uit-knop om de bedrijfsmodus te selecteren:

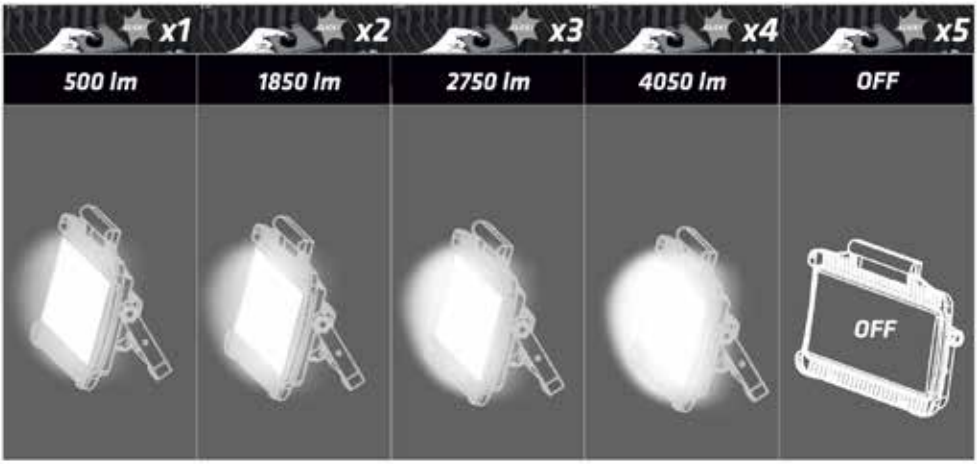

MELDING BATTERIJSTATUS

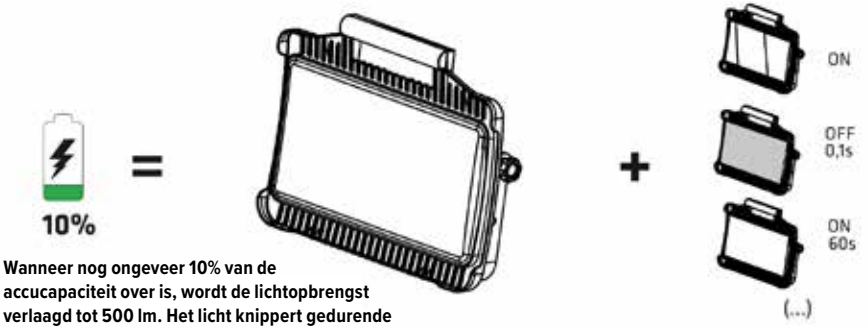

Automatische knipperfunctie AAN/UIT (...)

Wanneer nog ongeveer 10% van de accucapaciteit over is, wordt de lichtopbrengst verlaagd tot 500 lm. Het licht knippert gedurende ongeveer 0,1 seconde met intervallen van 60 seconden om aan te geven dat de accu bijna leeg is.

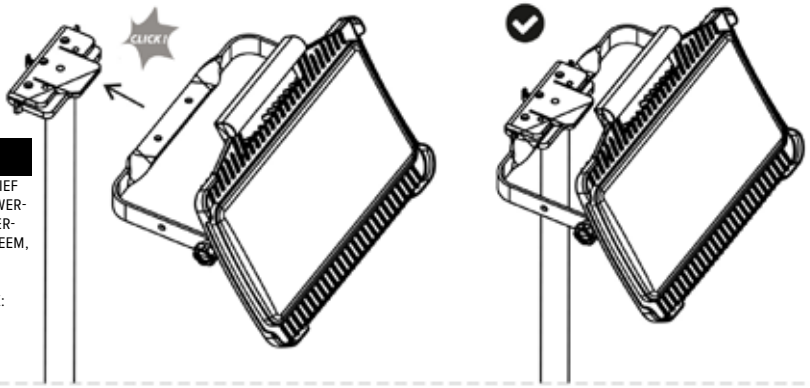

STATIEF

REX NORDIC-STATIEF VOOR LED-SCHIJNWERPERS MET SNELVERGRENDELINGSSYSTEEM, 3,0 M

PRODUCTINDEX:
LEDSTAND

TECHNISCHE GEGEVENS	
Lichtbron	Led, niet vervangbaar
Nominaal vermogen:	30 W
Lichtstroom:	4,050 lm
Kleurtemperatuur:	4000 K
Helderheidsniveaus:	500 / 1,850 / 2,750 / 4,050 lm
Nominale spanning:	18 V DC
Maximale accuspanning:	20 V DC, gemeten zonder belasting
Beschermingsklasse:	III
IP-beschermings-graad:	IP20
Slagvastheid:	IK10
Bedrijfstemperatuur:	0 to +25 °C
Materiaal behuizing:	Polypropyleen (PP)
Materiaal diffuser:	Polycarbonaat (PC)
Afmetingen:	205 × 400 × 82 mm
Energie-efficiëntieklasse:	D
Optioneel statief:	Rex Nordic-statief voor led-schijnwerpers met snelvergrendelingssysteem, 3,0 m Productindex: LEDSTAND
Niet geschikt voor gebruik in een mogelijk explosieve omgeving.	
Niet-vervangbare lichtbron	Dit armatuur is een ondeelbaar product met een niet-vervangbare lichtbron. Open of demonteer het armatuur niet. Het verwijderen van de diffuser of enig ander vast onderdeel kan letsel of schade veroorzaken. Als het armatuur of een vast onderdeel beschadigd is, stop dan met het gebruik en voer het product af volgens de instructies voor afvalverwerking in deze handleiding.

VEILIGHEIDSINSTRUCTIES

Lees deze instructies vóór gebruik en bewaar ze voor toekomstig gebruik.

• Inspecteer vóór elk gebruik de lamp, de accuaansluiting, de adapter en de accu. Gebruik het product niet als een onderdeel beschadigd of losgeraakt is, of als er wijzigingen aan zijn aangebracht.
• Gebruik uitsluitend een goedgekeurde, compatibele 18V-accu en de juiste adapter. Laad accu's uitsluitend op met de door de fabrikant van de accu voorgeschreven oplader.
• Schakel de lamp uit en verwijder de accu vóór aanpassingen, reiniging, onderhoud, transport of opslag.
• IP20 biedt bescherming tegen vaste voorwerpen groter dan 12,5 mm, maar geen bescherming tegen water. Gebruik het product uitsluitend op droge locaties binnenshuis. Stel het niet bloot aan regen, spatwater of condensvorming.
• Plaats de lamp op een stabiele, vlakke ondergrond of bevestig deze stevig op het daarvoor bestemde statief. Zorg ervoor dat het apparaat zo is opgesteld dat het niet kan vallen of struikelgevaar kan veroorzaken.
• Dek de lamp niet af. Houd deze uit de buurt van brandbare materialen en laat de lamp afkoelen voordat u deze aanraakt, reinigt of opbergt.
• Kijk niet van dichtbij recht in de lichtbron en richt de lichtbundel niet op de ogen van anderen.
• Gebruik het product niet in een potentieel explosieve omgeving of op plaatsen waar brandbare vloeistoffen, gassen of stof aanwezig zijn.
• Veroorzaak geen kortsluiting in de contactpunten van de accu of de adapter. Houd metalen voorwerpen uit de buurt van blootliggende contactpunten.
• Open of demonteer de lamp of de adapter niet. De led-lichtbron kan niet worden vervangen.
• Reinig uitsluitend met een zachte, droge doek. Gebruik geen oplosmiddelen, hogedrukreiniging of stromend water.
• Bewaar de lamp, de adapter en de accu afzonderlijk op een droge plek, buiten het bereik van kinderen.

5 JAAR GARANTIE VOOR PROFESSIONEEL GEBRUIK

De LED-verlichtingsproducten van Rex Nordic zijn ontworpen en vervaardigd voor veeleisend professioneel gebruik. Wij staan achter de kwaliteit met een uitgebreide garantie van 5 jaar tegen materiaal- en fabricagefouten bij normale bedrijfsomstandigheden. Als tijdens de garantieperiode een fabricagefout optreedt, wordt het product volgens ons garantiebeleid gerepareerd of vervangen.

ADAPTER DW/ML

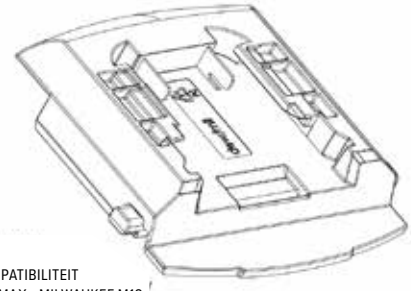

COMPATIBILITEIT
DEWALT 20V MAX • MILWAUKEE M18

ADAPTER META

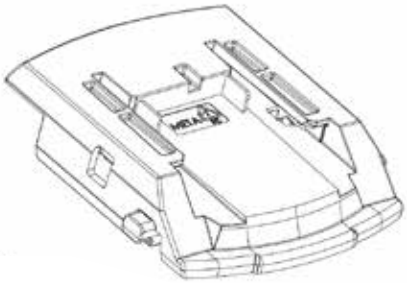

COMPATIBILITEIT
METABO LI-POWER 18 V • METABO LIHD 18 V

ADAPTER MAK



COMPATIBILITEIT
MAKITA 18 V

ADAPTER FEST

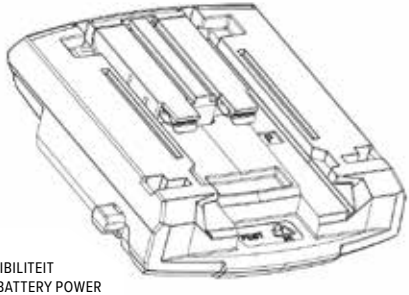

COMPATIBILITEIT
FESTOOL 18 V BATTERY POWER

DIRECTE AANSLUITING

BOSCH PROFESSIONAL 18 V / AMPSHARE

WAARSCHUWING MET BETREKKING TOT COMPATIBILITEIT

Gebruik voor de adapter uitsluitend het aangegeven accusysteem. Forceer een accu niet in een adapter. Controleer vóór gebruik of de accu en de adapter volledig op elkaar aansluiten en stevig zijn vergrendeld.

ADAPTER VOOR SYSTEEM MET MEERDERE ACCU'S WERKING VAN DE ADAPTER

Met de adapter kunnen de in deze handleiding vermelde compatibele Li-ion-accu's worden aangesloten op de LED4050-lamp. De maximale accuspanning, gemeten zonder belasting, bedraagt 20 V; de nominale accuspanning is 18 V.
Afhankelijk van de adapter kan de lamp worden gebruikt met de volgende accusystemen: Bosch Professional 18 V, DeWalt 20V MAX, Milwaukee M18, Makita 18 V, Festool 18 V Battery Power, Metabo Li-Power 18 V, Metabo LiHD 18 V en Hikoki 18 V. Gebruik uitsluitend de juiste adapter voor het gekozen accusysteem.
De adapter is geen acculader. Om een accu op te laden, moet deze uit de adapter worden verwijderd en worden opgeladen met de originele lader die door de fabrikant van de accu is voorgeschreven.

VEILIGHEID VAN DE ADAPTER

• Lees deze handleiding door voordat u de adapter gebruikt.
• Schakel de lamp uit en verwijder de adapter inclusief de accu voordat u de accu vervangt. De lamp mag niet ingeschakeld zijn terwijl de accu wordt vervangen.
• Bewaar of vervoer de adapter niet terwijl er een accu op is aangesloten. Onbedoeld contact met de contactpunten van de adapter, of kortsluiting daarvan, kan brand veroorzaken.
• Gebruik uitsluitend de accu's die in deze handleiding worden vermeld.
• Het gebruik van een accu die niet voor de adapter is gespecificeerd, kan de lamp beschadigen en leiden tot persoonlijk letsel.
• Gebruik geen beschadigde of aangepaste accu's of adapters.

2 JAAR GARANTIE OP DE ADAPTER

De garantie op de adapter is beperkt tot twee jaar vanaf de datum van levering. Het product is gegarandeerd vrij van defecten in materiaal en vakmanschap. De garantie dekt geen mechanische schade die is ontstaan door andere oorzaken dan een defect in materiaal of vakmanschap. De adapter is niet ontworpen om te worden gedemonteerd. Het openen van de adapter of het aanbrengen van ongeoorloofde wijzigingen in het ontwerp ervan doet de garantie vervallen. Indien een garantieclaim wordt geaccepteerd, zal het defecte product naar keuze van de garantiegever worden gerepareerd of vervangen.
Belangrijk
De bovengenoemde termijn van twee jaar is van toepassing op de accu-adapter. De professionele garantie van vijf jaar van Rex Nordic voor het verlichtingsarmatuur staat afzonderlijk vermeld op pagina 2.

GEBRUIKSDUUR OP ACCU MET EEN 5 AH-ACCU	
500 lm	circa 22 uur 30 min
1850 lm	circa 6 uur 15 min
2750 lm	circa 3 uur 45 min
4050 lm	circa 2 uur 30 min
De gebruiksduur is een schatting en hangt af van de conditie van de accu, de omgevingstemperatuur en de gebruiksomstandigheden.	

INFORMATIE OVER REGELGEVING

In overeenstemming met Richtlijn 2012/19/EU betreffende afgedankte elektrische en elektronische apparatuur (AEEA), zoals gewijzigd, en de geldende nationale regelgeving, is dit product voorzien van het symbool van een doorgekruiste verrijdbare afvalcontainer. Het product mag niet bij het ongesorteerde huisvuil worden weggegooid. Breng het aan het einde van de levensduur naar een geschikt inzamelpunt voor elektrische en elektronische apparatuur. Een correcte afvalverwerking helpt schade aan de menselijke gezondheid en het milieu te voorkomen en maakt het mogelijk waardevolle materialen terug te winnen.

INSERTION DE LA BATTERIE - BOSCH

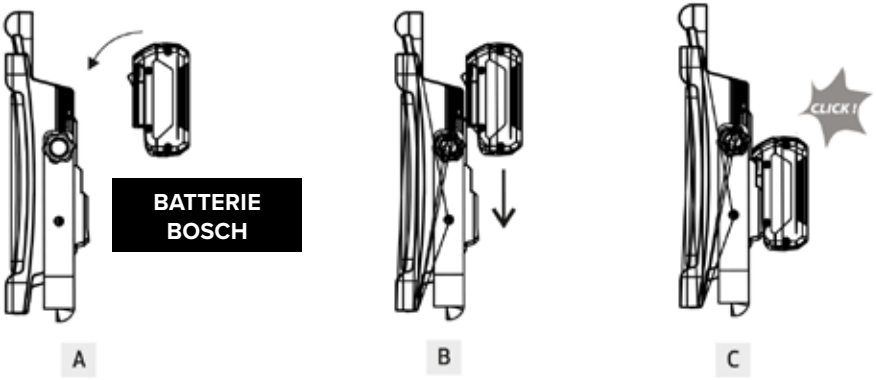

RETRAIT DE LA BATTERIE - BOSCH

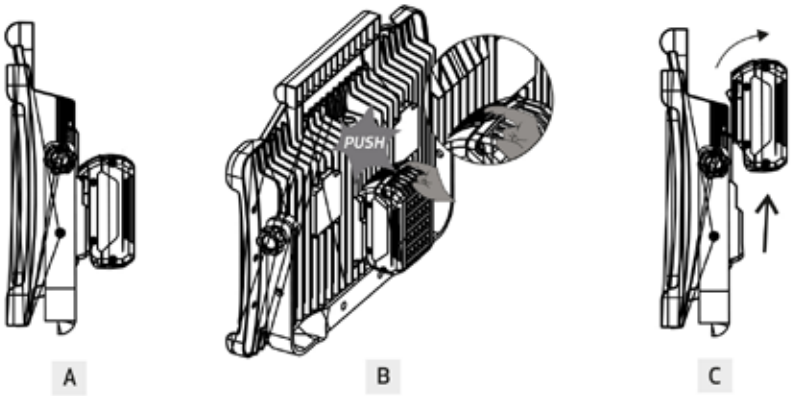

INSERTION DE LA BATTERIE ET DE L'ADAPTATEUR

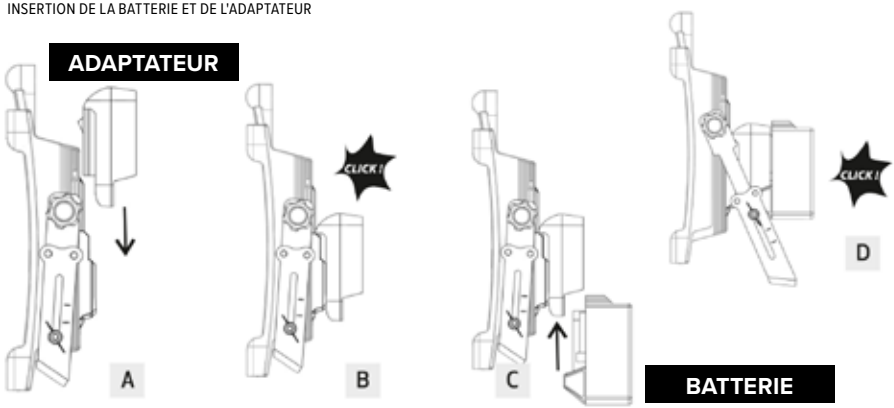

RETRAIT DE LA BATTERIE ET DE L'ADAPTATEUR

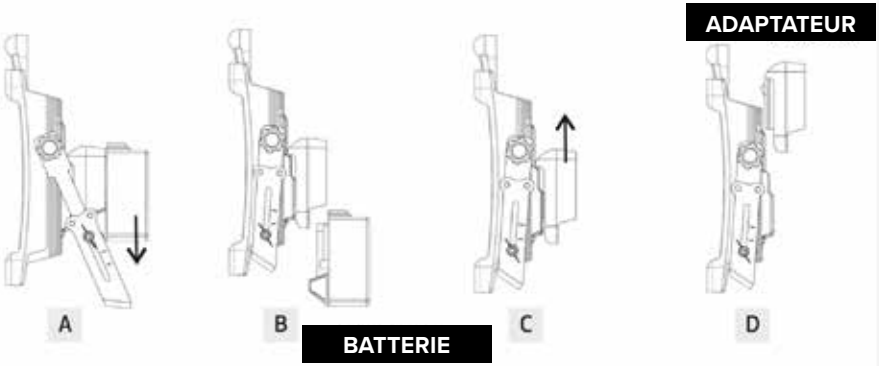

RÉGLAGE DU BRAS

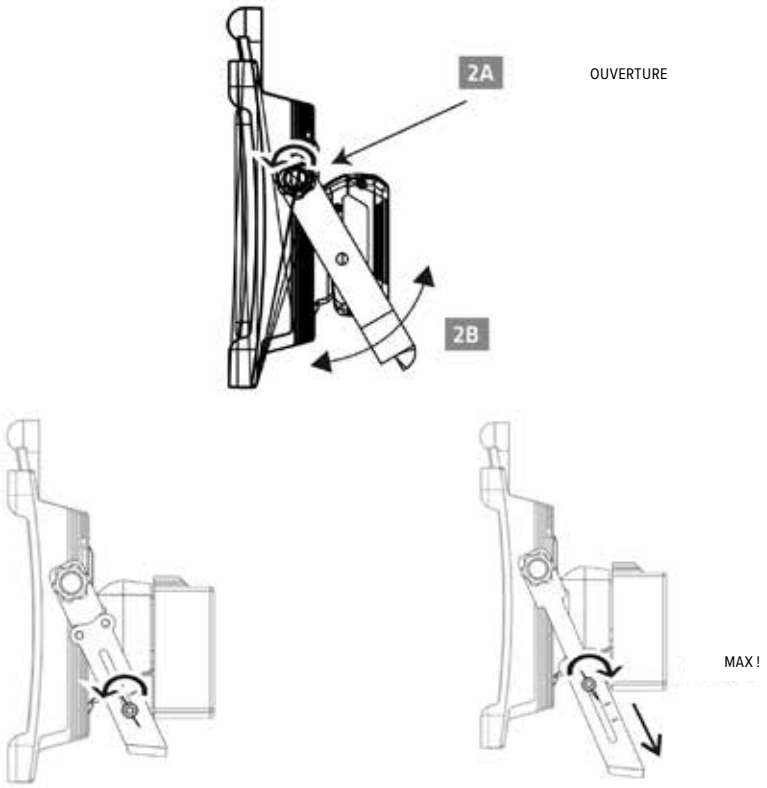

MISE SOUS TENSION

AVERTISSEMENT

Utilisez uniquement la batterie Bosch BAT612 (ou les batteries spécifiées pour cet appareil) ainsi que l'adaptateur de batterie approprié. L'utilisation de toute autre batterie peut entraîner des blessures corporelles, un incendie ou des dommages matériels.

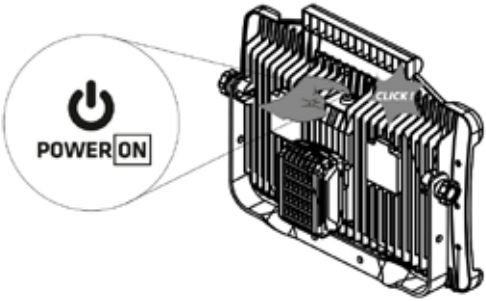

SÉLECTION DE LA PUISSANCE ET DE LA LUMINOSITÉ

Appuyez successivement sur le bouton d'alimentation pour sélectionner le mode de fonctionnement :

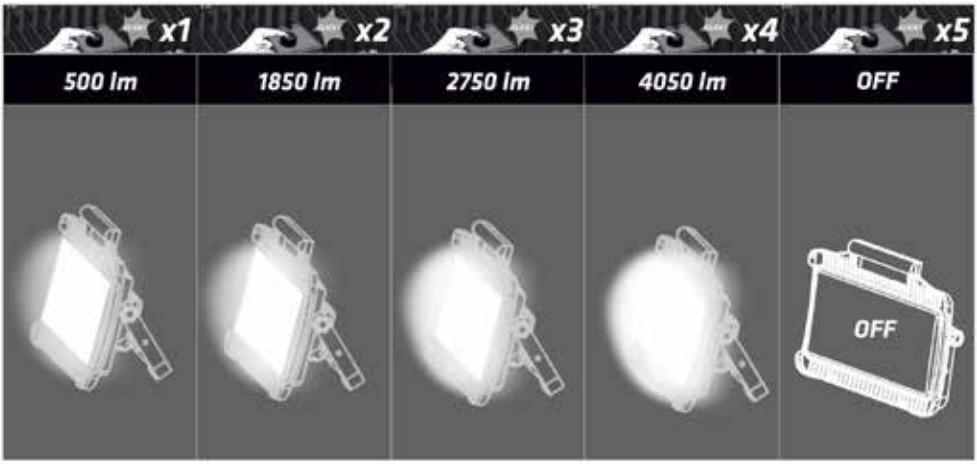

INDICATION DE L'ÉTAT DE LA BATTERIE

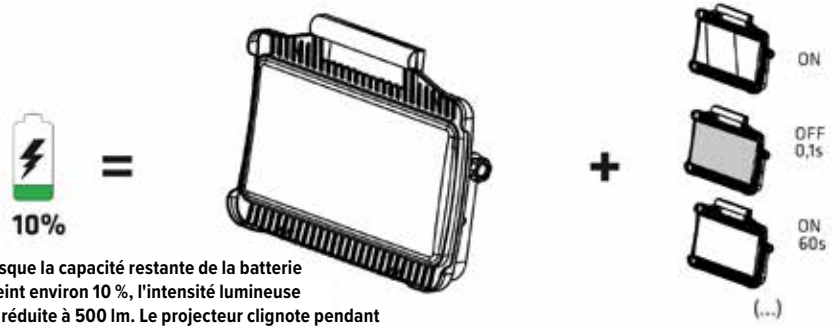

Activation/désactivation du clignotement automatique (...)

Lorsque la capacité restante de la batterie atteint environ 10 %, l'intensité lumineuse est réduite à 500 lm. Le projecteur clignote pendant environ 0,1 seconde toutes les 60 secondes pour signaler un niveau de batterie faible.

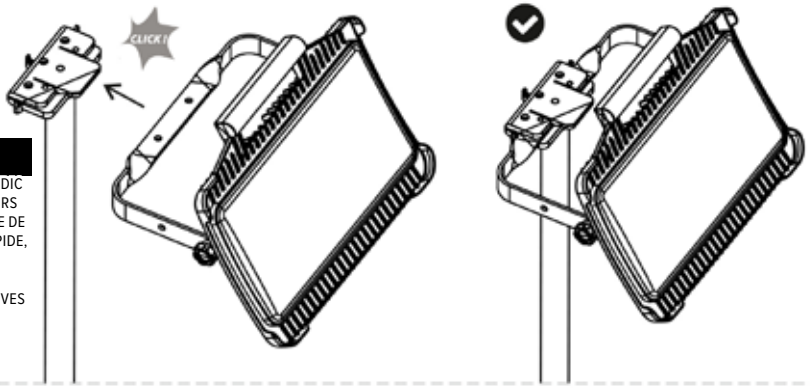

TRÉPIED

SUPPORT REX NORDIC POUR PROJECTEURS LED, AVEC SYSTÈME DE VERROUILLAGE RAPIDE, 3,0 M

CONSIGNES RELATIVES AU PRODUIT : **LEDSTAND**

CARACTÉRISTIQUES TECHNIQUES	
Source lumineuse	LED, non remplaçable
Puissance nominale :	30 W
Flux lumineux :	4,050 lm
Température de couleur :	4000 K
Niveaux de luminosité :	500 / 1,850 / 2,750 / 4,050 lm
Tension nominale :	18 V DC
Tension maximale de la batterie :	20 V CC, mesurée à vide
Classe de protection :	III
Indice de protection :	IP20
Résistance aux chocs :	IK10
Température de fonctionnement :	0 to +25 °C
Matériau du corps :	Polypropylène (PP)
Matériau du diffuseur :	Polycarbonate (PC)
Dimensions :	205 × 400 × 82 mm
Classe d'efficacité énergétique :	D
Support en option :	support Rex Nordic pour projecteurs LED avec système de verrouillage rapide, 3,0 m • Référence produit : LEDSTAND
Ne convient pas à une utilisation en atmosphère potentiellement explosive.	
Source lumineuse non remplaçable	Ce luminaire est un produit monobloc doté d'une source lumineuse non remplaçable. Ne pas ouvrir ni démonter le luminaire. Le retrait du diffuseur ou de tout autre composant fixe peut entraîner des blessures ou des dommages. Si le luminaire ou l'un de ses composants fixes est endommagé, cessez toute utilisation et mettez le produit au rebut conformément aux instructions fournies dans ce document.

CONSIGNES DE SÉCURITÉ

Lisez ces instructions avant utilisation et conservez-les pour pouvoir vous y référer ultérieurement.

• Inspectez le projecteur, l'interface de la batterie, l'adaptateur et la batterie avant chaque utilisation. N'utilisez pas le produit si l'un de ses composants est endommagé, desserré ou modifié.
• Utilisez uniquement une batterie compatible de 18 V homologuée, accompagnée de l'adaptateur approprié. Chargez les batteries exclusivement à l'aide du chargeur préconisé par le fabricant de la batterie.
• Éteignez le projecteur et retirez la batterie avant toute opération de réglage, de nettoyage, d'entretien, de transport ou de stockage.
• L'indice IP20 garantit une protection contre les objets solides d'une taille supérieure à 12,5 mm, mais n'offre aucune protection contre l'eau. Utilisez le produit uniquement dans des environnements intérieurs secs. Ne l'exposez pas à la pluie, aux projections d'eau ou à la condensation.
• Placez le projecteur sur une surface stable et plane, ou fixez-le solidement sur le support prévu à cet effet. Installez l'équipement de manière à éviter tout risque de chute ou de trébuchement.
• Ne recouvrez pas le projecteur. Maintenez-le à l'écart de tout matériau inflammable et laissez-le refroidir avant toute manipulation, nettoyage ou stockage.
• Ne regardez pas directement la source lumineuse de trop près et ne dirigez pas le faisceau vers les yeux d'autrui.
• N'utilisez pas le produit dans des atmosphères potentiellement explosives, ni en présence de liquides, de gaz ou de poussières inflammables.
• Ne court-circuitez pas les contacts de la batterie ou de l'adaptateur. Maintenez les objets métalliques à l'écart des contacts exposés.
• N'ouvrez pas et ne démontez pas la lampe ou l'adaptateur. La source lumineuse LED n'est pas remplaçable.
• Nettoyez uniquement à l'aide d'un chiffon doux et sec. N'utilisez pas de solvants, de nettoyeur haute pression ou d'eau courante.
• Rangez la lampe, l'adaptateur et la batterie séparément, dans un endroit sec et hors de portée des enfants.

GARANTIE DE 5 ANS POUR UN USAGE PROFESSIONNEL

Les produits d'éclairage LED Rex Nordic sont conçus et fabriqués pour des applications professionnelles exigeantes. Nous garantissons leur qualité par une garantie complète de 5 ans contre les défauts de matériaux et de fabrication dans des conditions normales d'utilisation. Si un défaut de fabrication survient pendant la période de garantie, le produit sera réparé ou remplacé conformément à notre politique de garantie.

ADAPTATEUR DW/ML

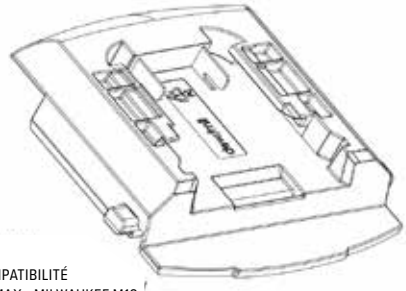

COMPATIBILITÉ
DEWALT 20V MAX • MILWAUKEE M18

ADAPTATEUR META

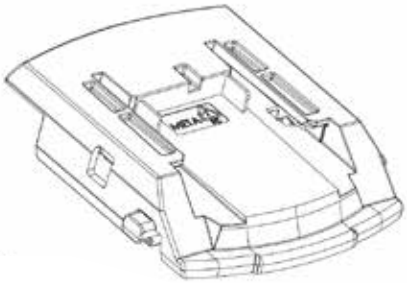

COMPATIBILITÉ
METABO LI-POWER 18 V • METABO LIHD 18 V

ADAPTATEUR MAK



COMPATIBILITÉ
MAKITA 18 V

ADAPTATEUR FEST

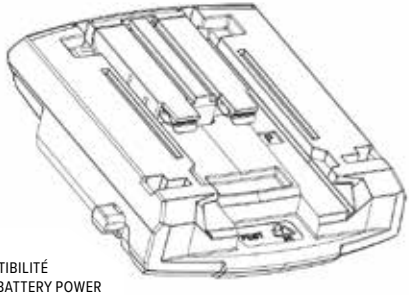

COMPATIBILITÉ
FESTOOL 18 V BATTERY POWER

CONNEXION DIRECTE

BOSCH PROFESSIONAL 18 V / AMPSHARE

AVERTISSEMENT CONCERNANT LA COMPATIBILITÉ

Utilisez uniquement le système de batterie indiqué pour l'adaptateur. Ne forcez jamais l'insertion d'une batterie dans un adaptateur. Avant toute utilisation, vérifiez que la batterie et l'adaptateur sont correctement insérés et solidement verrouillés.

ADAPTATEUR POUR SYSTÈME MULTI-BATTERIES

FONCTION DE L'ADAPTATEUR

L'adaptateur permet de connecter les batteries Li-ion compatibles, indiquées dans la présente notice, au projecteur LED4050. La tension maximale de la batterie, mesurée à vide, est de 20 V ; la tension nominale est de 18 V.
Selon l'adaptateur utilisé, le projecteur peut fonctionner avec les systèmes de batterie suivants : Bosch Professional 18 V, DeWalt 20V MAX, Milwaukee M18, Makita 18 V, Festool 18 V Battery Power, Metabo Li-Power 18 V, Metabo LiHD 18 V et Hikoki 18 V. Utilisez exclusivement l'adaptateur correspondant au système de batterie choisi.
L'adaptateur n'est pas un chargeur de batterie. Pour recharger une batterie, retirez-la de l'adaptateur et utilisez le chargeur d'origine préconisé par le fabricant de la batterie.

SÉCURITÉ LIÉE À L'ADAPTATEUR

• Lisez attentivement cette notice avant d'utiliser l'adaptateur.
• Éteignez le projecteur et retirez l'adaptateur (avec la batterie) avant de remplacer la batterie. Le projecteur ne doit pas être allumé pendant le remplacement de la batterie.
• Ne stockez pas et ne transportez pas l'adaptateur avec une batterie connectée. Un contact accidentel avec les bornes de l'adaptateur, ou un court-circuit de celles-ci, pourrait provoquer un incendie.
• Utilisez uniquement les batteries spécifiées dans cette notice.
• L'utilisation d'une batterie non prévue pour cet adaptateur peut endommager le projecteur et entraîner des blessures corporelles.
• N'utilisez jamais de batterie ou d'adaptateur endommagé(e) ou modifié(e).

GARANTIE DE 2 ANS SUR L'ADAPTATEUR

La garantie de l'adaptateur est limitée à deux ans à compter de la date de livraison. Le produit est garanti contre tout défaut de matériau ou de fabrication. La garantie ne couvre pas les dommages mécaniques résultant de causes autres qu'un défaut de matériau ou de fabrication. L'adaptateur n'est pas conçu pour être démonté. L'ouverture de l'adaptateur ou toute modification non autorisée de sa conception entraîne l'annulation de la garantie. Si une demande de garantie est acceptée, le produit défectueux sera réparé ou remplacé, au choix du garant.
Important
La durée de garantie de deux ans mentionnée ci-dessus s'applique à l'adaptateur de batterie. La garantie professionnelle de cinq ans offerte par Rex Nordic pour le luminaire est indiquée séparément à la page 2.

AUTONOMIE SUR BATTERIE AVEC UNE BATTERIE DE 5 AH	
500 lm	environ 22 h 30 min
1850 lm	environ 6 h 15 min
2750 lm	environ 3 h 45 min
4050 lm	environ 2 h 30 min
Les durées de fonctionnement sont approximatives et dépendent de l'état de la batterie, de la température ambiante et des conditions d'utilisation.	

INFORMATIONS RÉGLEMENTAIRES

Conformément à la directive 2012/19/UE relative aux déchets d'équipements électriques et électroniques (DEEE), telle que modifiée, ainsi qu'aux réglementations nationales en vigueur, ce produit porte le symbole d'une poubelle barrée. Ce produit ne doit pas être jeté avec les déchets ménagers non triés. À la fin de sa durée de vie, veuillez le déposer dans un point de collecte approprié pour les équipements électriques et électroniques. Une élimination correcte contribue à prévenir les risques pour la santé humaine et l'environnement, tout en permettant la récupération de matériaux précieux.

WKŁADANIE AKUMULATORA – BOSCH

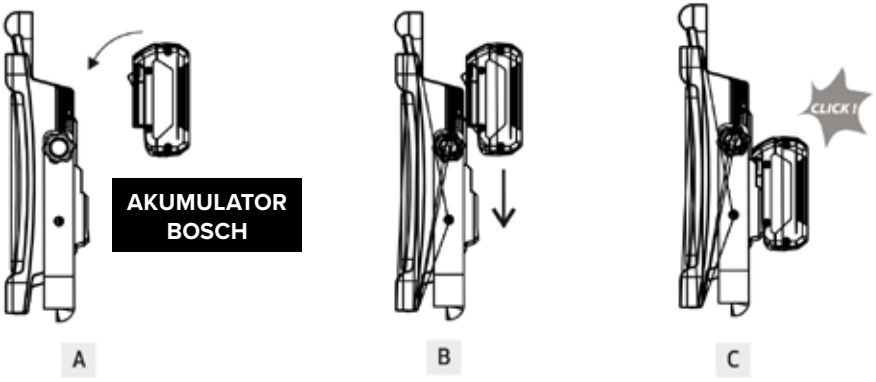

WYJMOWANIE AKUMULATORA – BOSCH

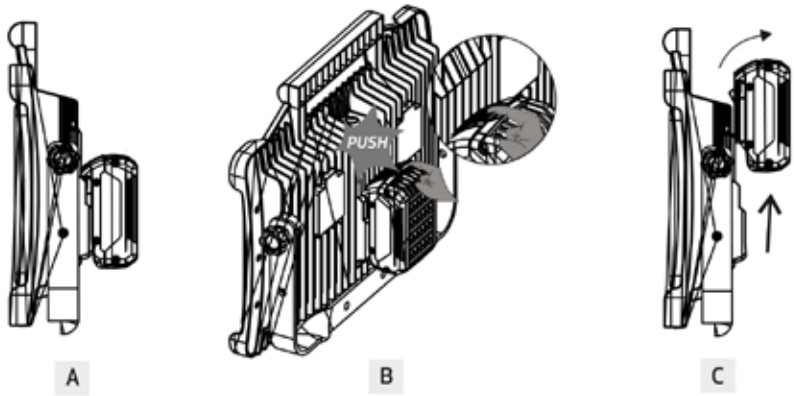

WKŁADANIE AKUMULATORA Z ADAPTEREM

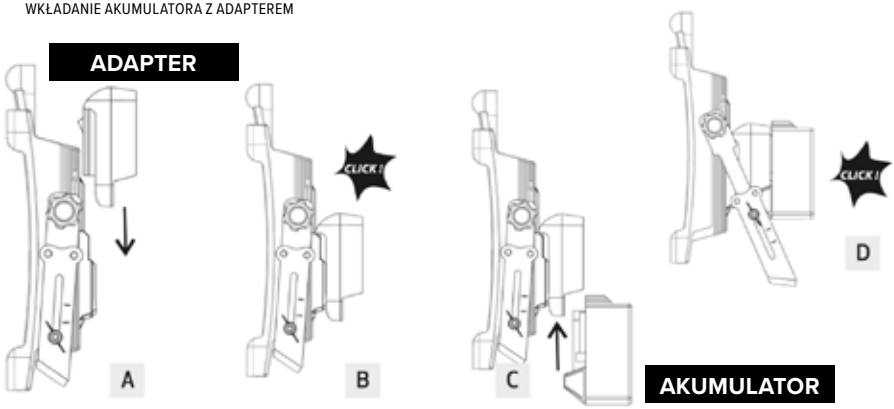

WYJMOWANIE AKUMULATORA Z ADAPTEREM

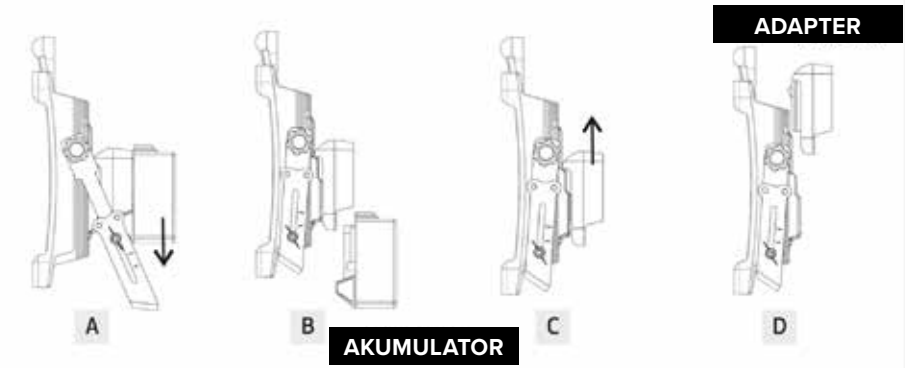

REGULACJA RAMIENIA

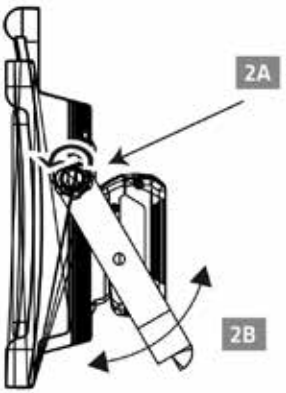

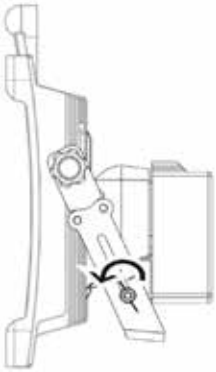



WŁĄCZANIE ZASILANIA

OSTRZEŻENIE

Należy używać wyłącznie akumulatora Bosch BAT612 (lub innych akumulatorów dopuszczonych do współpracy z tym urządzeniem) wraz z odpowiednim adapterem. Użycie innego akumulatora może spowodować obrażenia ciała, pożar lub uszkodzenie mienia.

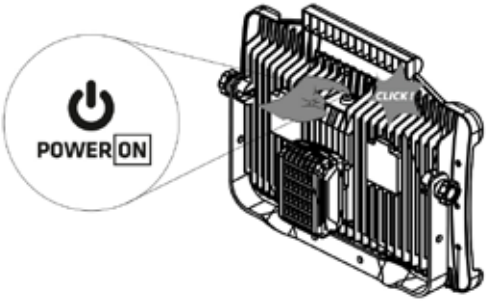

WYBÓR MOCY I JASNOŚCI

Naciskaj przycisk zasilania, aby wybrać tryb pracy:

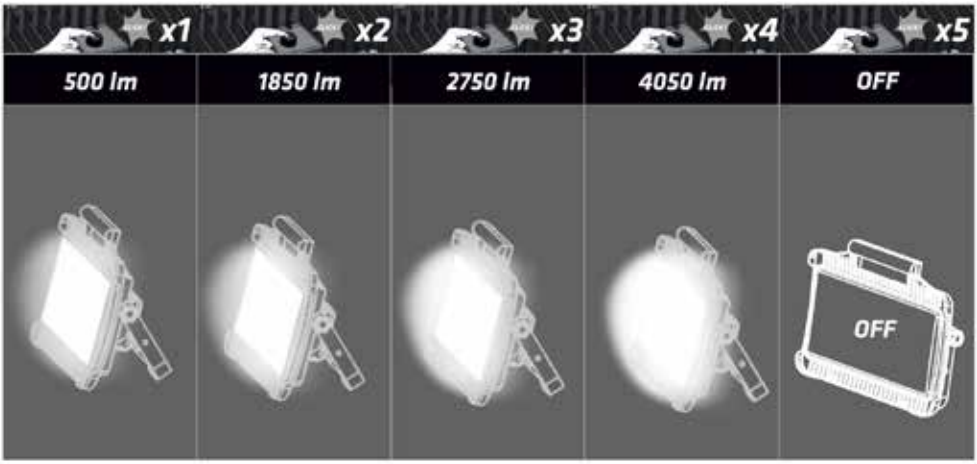

POWIADOMIENIE O STANIE AKUMULATORA

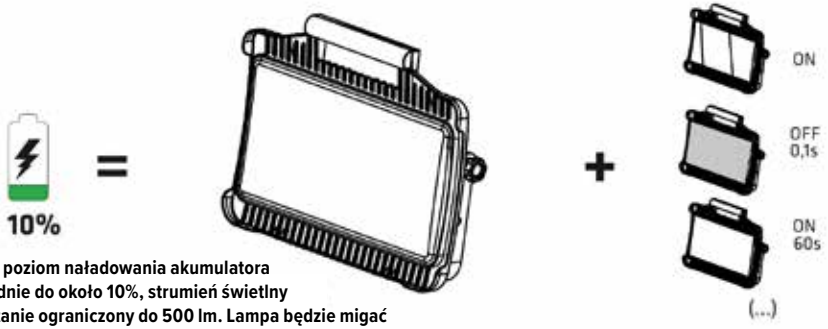

Gdy poziom naładowania akumulatora spadnie do około 10%, strumień świetlny zostanie ograniczony do 500 lm. Lampa będzie migać przez około 0,1 sekundy w odstępach 60-sekundowych, sygnalizując niski poziom naładowania akumulatora.

Włączanie/wyłączanie funkcji automatycznego migania (...)

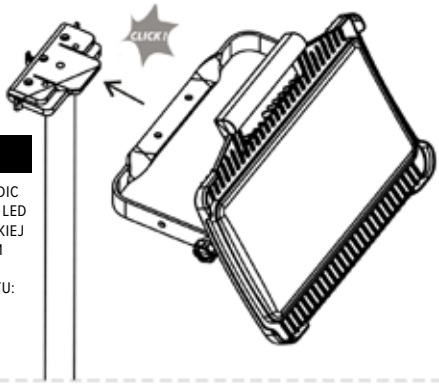

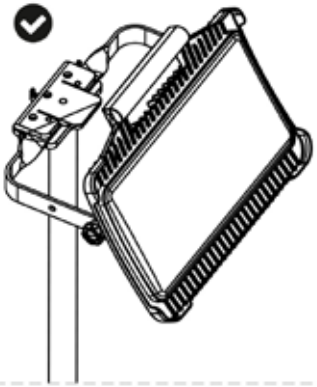

STATYW

STATYW REX NORDIC DO NAŚWIETLACZY LED Z SYSTEMEM SZYBKIEJ BLOKADY, 3,0 M

INDEKS PRODUKTU: **LEDSTAND**

DANE TECHNICZNE	
Źródło światła	Dioda LED, niewymienna
Moc znamionowa:	30 W
Strumień świetlny:	4,050 lm
Temperatura barwowa:	4000 K
Poziomy jasności:	500 / 1,850 / 2,750 / 4,050 lm
Napięcie znamionowe:	18 V DC
Maksymalne napięcie akumulatora:	20 V DC, pomiar bez obciążenia
Klasa ochronności:	III
Stopień ochrony:	IP20
Odporność na uderzenia:	IK10
Temperatura pracy:	0 to +25 °C
Materiał obudowy:	Polipropylen (PP)
Materiał klosza:	Poliwęglan (PC)
Wymiary:	205 × 400 × 82 mm
Klasa efektywności energetycznej: D	
Opcjonalny statyw:	statyw Rex Nordic do naświetlaczy LED z systemem szybkiego blokowania, 3,0 m • Indeks produktu: LEDSTAND
Nie nadaje się do użytku w atmosferach potencjalnie wybuchowych.	
Niewymienne źródło światła	Niniejsza oprawa oświetleniowa stanowi nierozłączną całość z niewymiennym źródłem światła. Nie należy otwierać ani demontować oprawy. Usunięcie klosza lub jakiegokolwiek innego elementu zamontowanego na stałe może doprowadzić do obrażeń ciała lub uszkodzenia urządzenia. W przypadku uszkodzenia oprawy lub któregokolwiek z jej elementów, należy zaprzestać użytkowania produktu i zutylizować go zgodnie z instrukcjami dotyczącymi utylizacji zawartymi w niniejszym dokumencie.

INSTRUKCJE BEZPIECZEŃSTWA

Przed użyciem należy przeczytać niniejszą instrukcję i zachować ją do wykorzystania w przyszłości.

• Przed każdym użyciem sprawdź lampę, złącze akumulatora, adapter oraz sam akumulator. Nie używaj produktu, jeśli jakikolwiek jego element jest uszkodzony, poluzowany lub zmodyfikowany.
• Używaj wyłącznie zatwierdzonych, kompatybilnych akumulatorów 18 V oraz odpowiedniego adaptera. Akumulatory należy ładować wyłącznie za pomocą ładowarki wskazanej przez ich producenta.
• Przed przystąpieniem do regulacji, czyszczenia, konserwacji, transportu lub przechowywania wyłącz lampę i wyjmij akumulator.
• Stopień ochrony IP20 oznacza zabezpieczenie przed ciałami stałymi o średnicy powyżej 12,5 mm, ale brak ochrony przed wodą. Produkt należy użytkować wyłącznie w suchych pomieszczeniach. Nie narażaj go na działanie deszczu, rozbryzgów wody ani kondensacji.
• Umieść lampę na stabilnej, równej powierzchni lub zamocuj ją pewnie na dedykowanym statywie. Ustaw urządzenie w taki sposób, aby nie mogło przewrócić się ani stanowić ryzyka potknięcia.
• Nie przykrywaj lampy. Trzymaj ją z dala od materiałów łatwopalnych i pozwól jej ostygnąć przed przenoszeniem, czyszczeniem lub przechowywaniem.
• Nie patrz bezpośrednio w źródło światła z bliskiej odległości i nie kieruj strumienia światła w stronę oczu innych osób.
• Nie używaj produktu w środowiskach zagrożonych wybuchem ani w miejscach, w których występują łatwopalne ciecze, gazy lub pyły.
• Nie doprowadzaj do zwarcia styków akumulatora lub adaptera. Trzymaj metalowe przedmioty z dala od odsłoniętych styków.
• Nie otwieraj ani nie demontuj lampy lub adaptera. Źródło światła LED nie podlega wymianie.
• Czyść wyłącznie miękką, suchą szmatką. Nie używaj rozpuszczalników, myjek ciśnieniowych ani bieżącej wody.
• Przechowuj lampę, adapter i akumulator oddzielnie, w suchym miejscu, niedostępnym dla dzieci.

5-LETNIA GWARANCJA DO ZASTOSOWAŃ PROFESJONALNYCH

Produkty oświetleniowe LED Rex Nordic są projektowane i produkowane z myślą o wymagających zastosowaniach profesjonalnych. Ich jakość potwierdzamy kompleksową 5-letnią gwarancją obejmującą wady materiałowe i produkcyjne w normalnych warunkach eksploatacji. Jeśli w okresie gwarancyjnym wystąpi wada produkcyjna, produkt zostanie naprawiony lub wymieniony zgodnie z naszą polityką gwarancyjną.

ADAPTER DW/ML

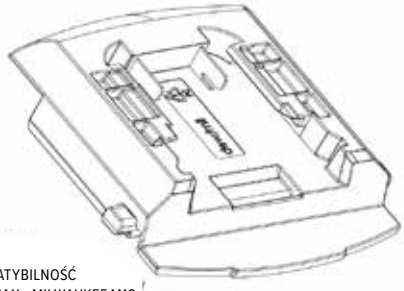

KOMPATYBILNOŚĆ
DEWALT 20V MAX • MILWAUKEE M18

ADAPTER META

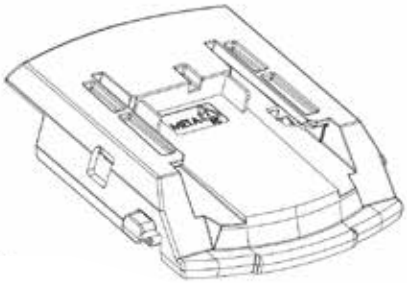

KOMPATYBILNOŚĆ
METABO LI-POWER 18 V • METABO LIHD 18 V

ADAPTER MAK

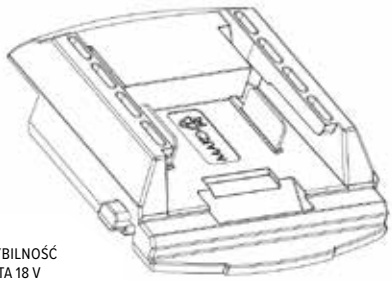

KOMPATYBILNOŚĆ
MAKITA 18 V

ADAPTER FEST

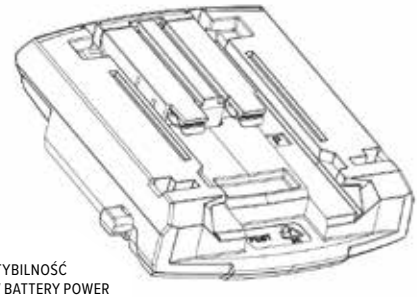

KOMPATYBILNOŚĆ
FESTOOL 18 V BATTERY POWER

BEZPOŚREDNIE POŁĄCZENIE

BOSCH PROFESSIONAL 18 V / AMPSHARE

OSTRZEŻENIE DOTYCZĄCE KOMPATYBILNOŚCI

Używaj wyłącznie systemu akumulatorowego wskazanego dla adaptera. Nie wciskaj akumulatora do adaptera na siłę. Przed użyciem sprawdź, czy akumulator i adapter są całkowicie połączone i bezpiecznie zablokowane.

ADAPTER DO SYSTEMU Z WIELOMA AKUMULATORAMI

FUNKCJA ADAPTERA

Adapter umożliwia podłączenie kompatybilnych akumulatorów litowo-jonowych (wymienionych w niniejszej instrukcji) do lampy LED4050. Maksymalne napięcie akumulatora, mierzone bez obciążenia, wynosi 20 V; napięcie znamionowe akumulatora wynosi 18 V.

W zależności od wersji adaptera, lampa może współpracować z następującymi systemami akumulatorowymi: Bosch Professional 18 V, DeWalt 20V MAX, Milwaukee M18, Makita 18 V, Festool 18 V Battery Power, Metabo Li-Power 18 V, Metabo LiHD 18 V oraz Hikoki 18 V. Należy używać wyłącznie adaptera odpowiedniego dla danego systemu akumulatorowego.

Adapter nie jest ładowarką do akumulatorów. Aby naładować akumulator, należy wyjąć go z adaptera i użyć oryginalnej ładowarki zalecanej przez producenta akumulatora.

BEZPIECZEŃSTWO UŻYTKOWANIA ADAPTERA

- Przed rozpoczęciem korzystania z adaptera należy zapoznać się z niniejszą instrukcją.
- Przed wymianą akumulatora należy wyłączyć lampę i wyjąć z niej adapter wraz z akumulatorem. Podczas wymiany akumulatora lampa musi być wyłączona.
- Nie należy przechowywać ani przenosić adaptera z podłączonym akumulatorem. Przypadkowy kontakt ze stykami adaptera lub ich zwarcie może doprowadzić do pożaru.
- Należy używać wyłącznie akumulatorów wymienionych w niniejszej instrukcji.
- Użycie akumulatora nieprzeznaczonego do danego adaptera może spowodować uszkodzenie lampy oraz obrażenia ciała.
- Nie wolno używać uszkodzonych lub zmodyfikowanych akumulatorów bądź adapterów.

2-LETNIA GWARANCJA NA ADAPTER

Gwarancja na adapter obowiązuje przez okres dwóch lat od daty dostawy. Produkt jest objęty gwarancją obejmującą wady materiałowe oraz wady wykonania. Gwarancja nie obejmuje uszkodzeń mechanicznych wynikających z przyczyn innych niż wady materiałowe lub wady wykonania. Konstrukcja adaptera nie przewiduje możliwości jego demontażu. Otwarcie adaptera lub wprowadzenie nieautoryzowanych zmian w jego konstrukcji powoduje utratę gwarancji. W przypadku uznania roszczenia gwarancyjnego, wadliwy produkt zostanie naprawiony lub wymieniony – decyzja w tej kwestii należy do gwaranta.

Ważne

Powyższy dwuletni okres gwarancji dotyczy adaptera akumulatora. Pięcioletnia profesjonalna gwarancja Rex Nordic na oprawę oświetleniową została opisana oddzielnie na stronie 2.

CZAS PRACY NA AKUMULATORZE Z AKUMULATOREM 5 AH	
500 lm	ok. 22 godz. 30 min
1850 lm	ok. 6 godz. 15 min
2750 lm	ok. 3 godz. 45 min
4050 lm	ok. 2 godz. 30 min
Podane czasy pracy są przybliżone i zależą od stanu akumulatora, temperatury otoczenia oraz warunków eksploatacji.	

INFORMACJE PRAWNE

Zgodnie z dyrektywą 2012/19/UE w sprawie zużytego sprzętu elektrycznego i elektronicznego (WEEE) z późniejszymi zmianami oraz odpowiednimi przepisami krajowymi, produkt ten jest oznaczony symbolem przekreślonego pojemnika na odpady. Produktu nie wolno wyrzucać razem z niesegregowanymi odpadami domowymi. Po zakończeniu okresu użytkowania należy przekazać go do odpowiedniego punktu zbiórki zużytego sprzętu elektrycznego i elektronicznego. Prawidłowa utylizacja pomaga zapobiegać negatywnym skutkom dla zdrowia ludzi i środowiska oraz umożliwia odzysk cennych materiałów.

INSERIMENTO DEL PACCO BATTERIA - BOSCH

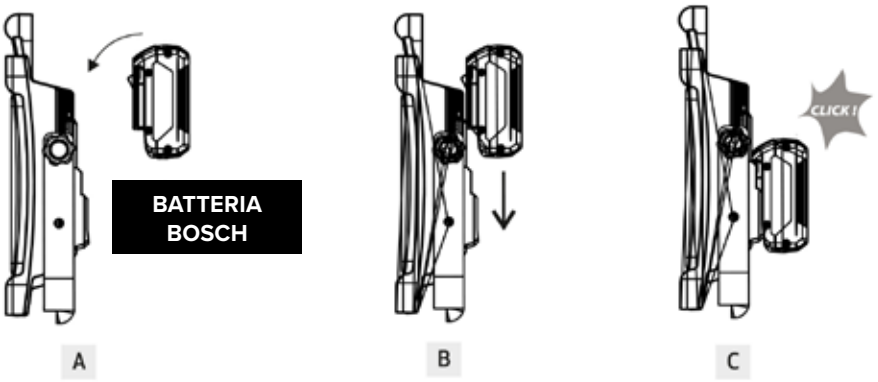

RIMOZIONE DEL PACCO BATTERIA - BOSCH

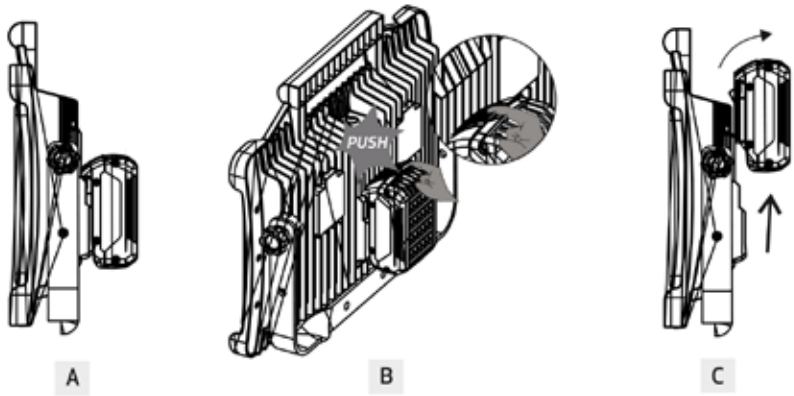

INSERIMENTO DELLA BATTERIA + ADATTATORE

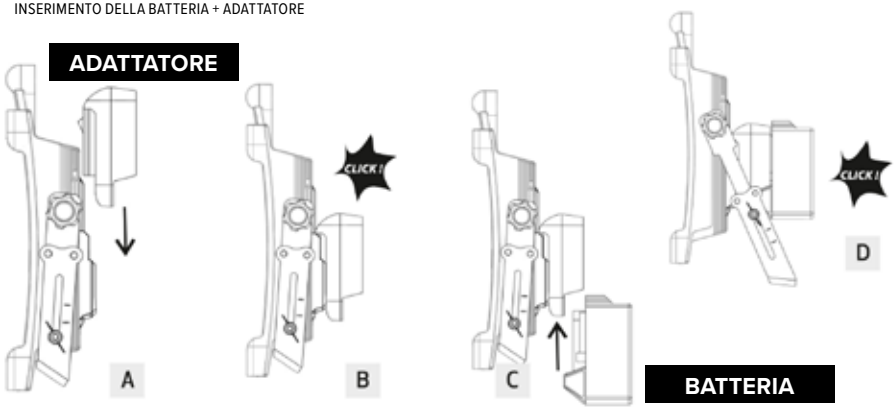

RIMOZIONE DELLA BATTERIA + ADATTATORE

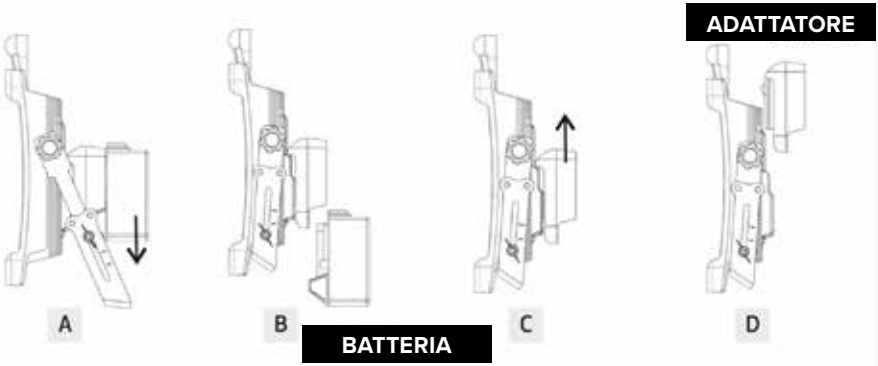

REGOLAZIONE DEL BRACCIO

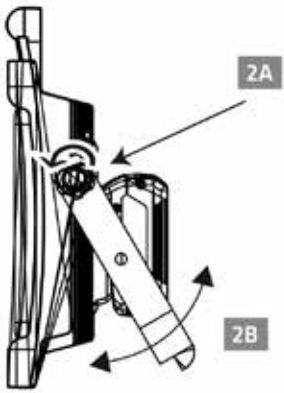





ACCENSIONE

AVVERTENZA

Utilizzare esclusivamente la batteria Bosch BAT612 (o altre batterie specificate per l'uso con questo apparecchio) insieme all'adattatore per batteria corretto. L'impiego di batterie diverse può causare lesioni personali, incendi o danni a cose.

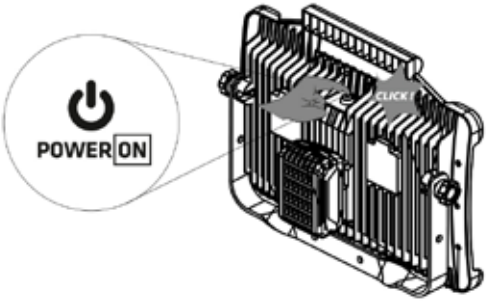

SELEZIONE DELLA POTENZA E DELLA LUMINOSITÀ

Premere ripetutamente il pulsante di accensione per selezionare la modalità operativa:

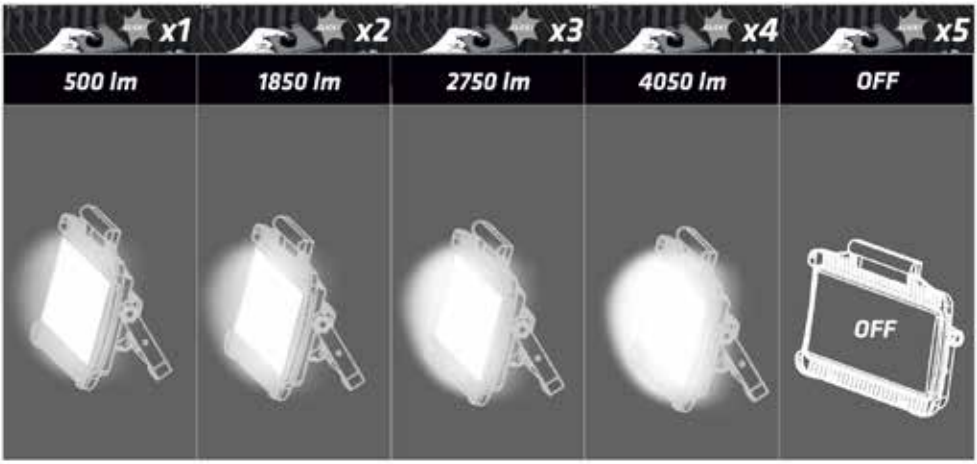

NOTIFICA DELLO STATO DELLA BATTERIA



Quando rimane circa il 10% della capacità della batteria, l'intensità luminosa viene ridotta a 500 lm. La luce lampeggia per circa 0,1 secondi a intervalli di 60 secondi per indicare che la batteria è quasi scarica.

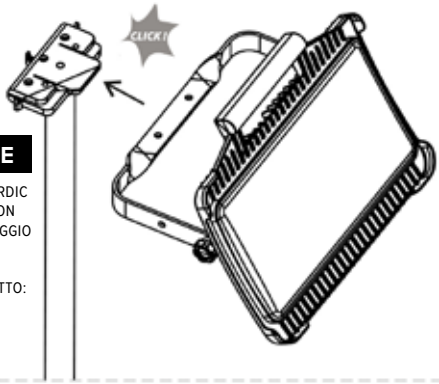

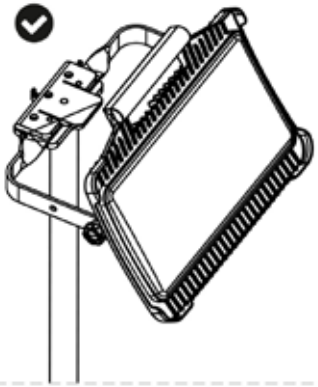

TREPPIEDE

SUPPORTO REX NORDIC PER FARI A LED CON SISTEMA DI BLOCCAGGIO RAPIDO, 3,0 M

INDICE DEL PRODOTTO:
LEDSTAND

DATI TECNICI	
Sorgente luminosa	LED, non sostituibile
Potenza nominale:	30 W
Flusso luminoso:	4,050 lm
Temperatura di colore:	4000 K
Livelli di luminosità:	500 / 1,850 / 2,750 / 4,050 lm
Tensione nominale:	18 V DC
Tensione massima della batteria:	20 V CC, misurata a vuoto
Classe di protezione:	III
Grado di protezione:	IP20
Resistenza agli urti:	IK10
Temperatura operativa:	0 to +25 °C
Materiale del corpo:	Polipropilene (PP)
Materiale del diffusore:	Policarbonato (PC)
Dimensioni:	205 × 400 × 82 mm
Classe di efficienza energetica: D	
Supporto opzionale:	supporto Rex Nordic per proiettori LED con sistema di bloccaggio rapido, 3,0 m Codice prodotto: LEDSTAND
Non adatto all'uso in atmosfere potenzialmente esplosive.	
Sorgente luminosa non sostituibile	Questo apparecchio di illuminazione è un prodotto non separabile, dotato di una sorgente luminosa non sostituibile. Non aprire né smontare l'apparecchio. La rimozione del diffusore o di qualsiasi altro componente fisso può causare lesioni o danni. Se l'apparecchio o un suo componente fisso risultano danneggiati, interromperne l'uso e smaltire il prodotto seguendo le indicazioni fornite in queste istruzioni.

ISTRUZIONI DI SICUREZZA

Leggere queste istruzioni prima dell'uso e conservarle per riferimento futuro.

• Ispezionare la luce, l'interfaccia della batteria, l'adattatore e la batteria prima di ogni utilizzo. Non utilizzare il prodotto se una qualsiasi parte risulta danneggiata, allentata o modificata.
• Utilizzare esclusivamente una batteria compatibile da 18 V approvata e l'adattatore corretto. Caricare le batterie solo con il caricabatterie specificato dal produttore della batteria stessa.
• Spegnere la luce e rimuovere la batteria prima di effettuare regolazioni, pulizia, manutenzione, trasporto o stoccaggio.
• IP20 protegge contro oggetti solidi di dimensioni superiori a 12,5 mm, ma non contro l'acqua. Utilizzare il prodotto solo in ambienti interni asciutti. Non esporlo a pioggia, spruzzi d'acqua o condensa.
• Posizionare la luce su una superficie stabile e piana, oppure fissarla saldamente al supporto indicato. Disporre l'attrezzatura in modo che non possa cadere o creare un pericolo di inciampo.
• Non coprire la luce. Tenerla lontana da materiali infiammabili e lasciarla raffreddare prima di maneggiarla, pulirla o riporla.
• Non guardare direttamente la sorgente luminosa da distanza ravvicinata e non dirigere il fascio di luce verso gli occhi di altre persone.
• Non utilizzare il prodotto in atmosfere potenzialmente esplosive o in presenza di liquidi, gas o polveri infiammabili.
• Non cortocircuitare i contatti della batteria o dell'adattatore. Tenere gli oggetti metallici lontano dai contatti esposti.
• Non aprire né smontare la lampada o l'adattatore. La sorgente luminosa a LED non è sostituibile.
• Pulire esclusivamente con un panno morbido e asciutto. Non utilizzare solventi, sistemi di lavaggio a pressione o acqua corrente.
• Conservare la lampada, l'adattatore e la batteria separatamente, in un luogo asciutto e fuori dalla portata dei bambini.

GARANZIA DI 5 ANNI PER USO PROFESSIONALE

I prodotti di illuminazione LED Rex Nordic sono progettati e realizzati per applicazioni professionali impegnative. Ne garantiamo la qualità con una garanzia completa di 5 anni contro i difetti di materiale e di fabbricazione in normali condizioni di esercizio. Qualora si verifichi un difetto di fabbricazione durante il periodo di garanzia, il prodotto verrà riparato o sostituito in conformità alla nostra politica di garanzia.

ADATTATORE DW/ML

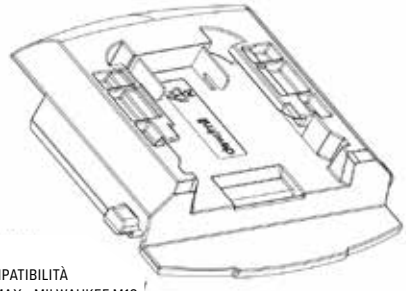

COMPATIBILITÀ
DEWALT 20V MAX • MILWAUKEE M18

ADATTATORE META

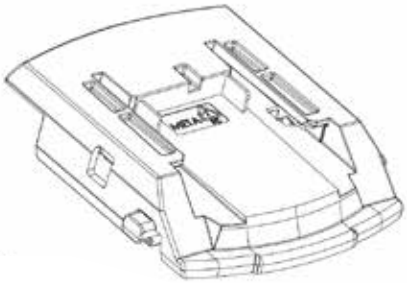

COMPATIBILITÀ
METABO LI-POWER 18 V • METABO LIHD 18 V

ADATTATORE MAK



COMPATIBILITÀ
MAKITA 18 V

ADATTATORE FEST

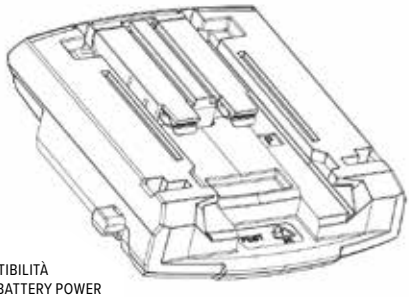

COMPATIBILITÀ
FESTOOL 18 V BATTERY POWER

CONNESSIONE DIRETTA

BOSCH PROFESSIONAL 18 V / AMPSHARE

AVVERTENZA SULLA COMPATIBILITÀ

Utilizzare esclusivamente il sistema di batterie indicato per l'adattatore. Non forzare l'inserimento di una batteria nell'adattatore. Prima dell'uso, verificare che la batteria e l'adattatore siano inseriti correttamente e bloccati in modo sicuro.

ADATTATORE PER SISTEMA A BATTERIE MULTIPLE

FUNZIONE DELL'ADATTATORE

L'adattatore consente di collegare le batterie agli ioni di litio compatibili, indicate nelle presenti istruzioni, alla lampada LED4050. La tensione massima della batteria, misurata a vuoto, è pari a 20 V; la tensione nominale è di 18 V.
A seconda dell'adattatore utilizzato, la lampada può essere impiegata con i seguenti sistemi di batterie: Bosch Professional 18 V, DeWalt 20V MAX, Milwaukee M18, Makita 18 V, Festool 18 V Battery Power, Metabo Li-Power 18 V, Metabo LiHD 18 V e Hikoki 18 V. Utilizzare esclusivamente l'adattatore corretto per il sistema di batterie scelto.
L'adattatore non è un caricabatterie. Per ricaricare una batteria, rimuoverla dall'adattatore e utilizzare il caricabatterie originale indicato dal produttore della batteria stessa.

SICUREZZA DELL'ADATTATORE

• Leggere le presenti istruzioni prima di utilizzare l'adattatore.
• Spegnere la lampada e rimuovere l'adattatore insieme alla batteria prima di procedere alla sostituzione di quest'ultima. La lampada non deve essere accesa durante la sostituzione della batteria.
• Non riporre né trasportare l'adattatore con una batteria collegata. Il contatto accidentale o il cortocircuito dei contatti dell'adattatore possono provocare incendi.
• Utilizzare esclusivamente le batterie indicate nelle presenti istruzioni.
• L'impiego di una batteria non specificata per l'adattatore può danneggiare la lampada e causare lesioni personali.
• Non utilizzare batterie o adattatori danneggiati o modificati.

GARANZIA DI 2 ANNI SULL'ADATTATORE

La garanzia sull'adattatore ha una durata di due anni dalla data di consegna. Il prodotto è garantito contro difetti di materiale e di fabbricazione. La garanzia non copre danni meccanici derivanti da cause diverse da difetti di materiale o di fabbricazione. L'adattatore non è progettato per essere smontato. L'apertura dell'adattatore o l'apporto di modifiche non autorizzate al suo design comporteranno l'annullamento della garanzia. Qualora una richiesta di garanzia venga accettata, il prodotto difettoso sarà riparato o sostituito a discrezione del garante.
Importante
Il periodo di garanzia di due anni sopra indicato si riferisce all'adattatore per batteria. La garanzia professionale quinquennale di Rex Nordic per l'apparecchio di illuminazione è specificata separatamente a pagina 2.

AUTONOMIA DELLA BATTERIA CON UNA BATTERIA DA 5 AH	
500 lm	circa 22 ore e 30 minuti
1850 lm	circa 6 ore e 15 minuti
2750 lm	circa 3 ore e 45 minuti
4050 lm	circa 2 ore e 30 minuti
I tempi di autonomia sono indicativi e dipendono dallo stato della batteria, dalla temperatura ambiente e dalle condizioni operative.	

INFORMAZIONI NORMATIVE

Ai sensi della Direttiva 2012/19/UE sui rifiuti di apparecchiature elettriche ed elettroniche (RAEE), e successive modifiche, nonché delle normative nazionali vigenti, questo prodotto reca il simbolo del bidone dei rifiuti barrato. Il prodotto non deve essere smaltito insieme ai rifiuti domestici indifferenziati. Al termine del suo ciclo di vita, conferirlo presso un centro di raccolta idoneo per apparecchiature elettriche ed elettroniche. Uno smaltimento corretto contribuisce a prevenire danni alla salute umana e all'ambiente, consentendo inoltre il recupero di materiali preziosi.

INSERCIÓN DE LA BATERÍA - BOSCH

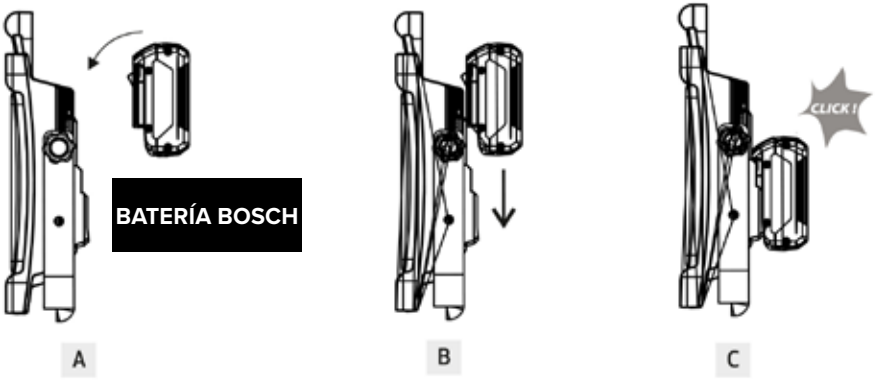

EXTRACCIÓN DE LA BATERÍA - BOSCH

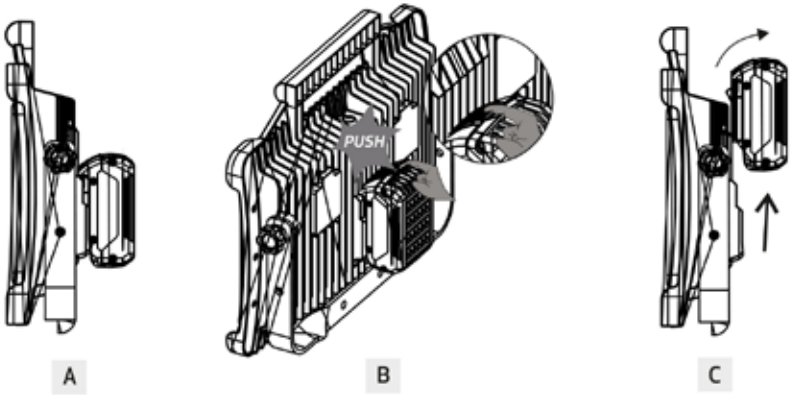

INSERCIÓN DE LA BATERÍA Y EL ADAPTADOR

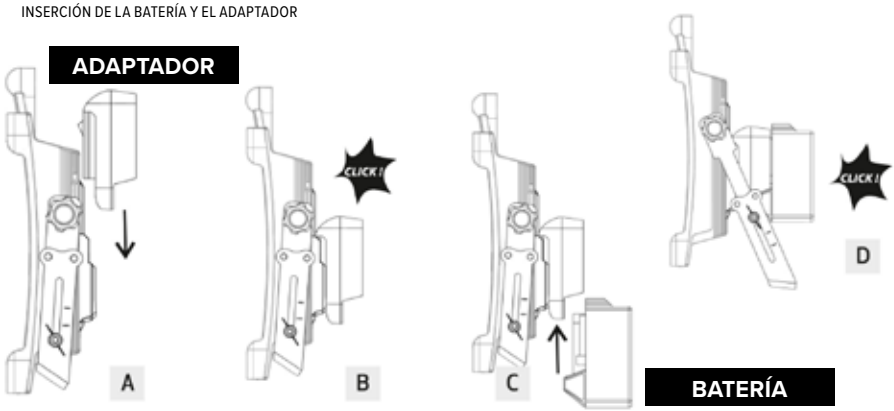

EXTRACCIÓN DE LA BATERÍA Y EL ADAPTADOR

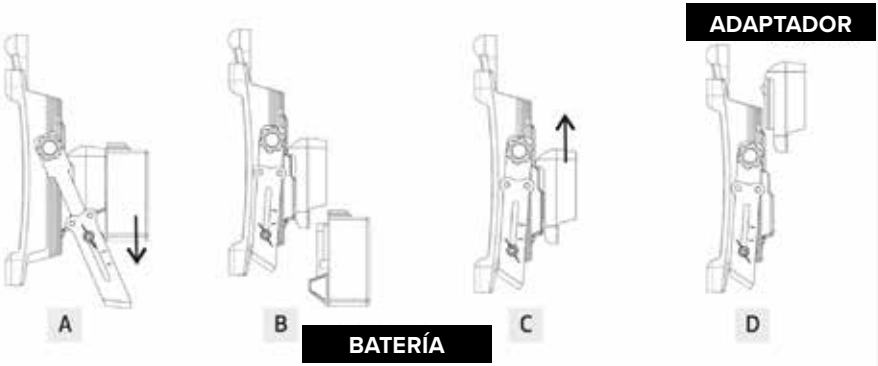

AJUSTE DEL BRAZO

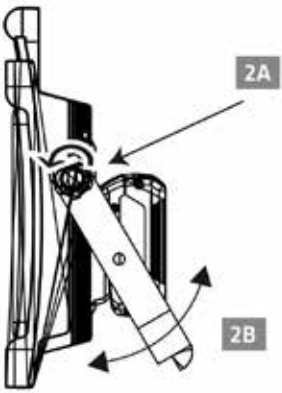

ABRIR

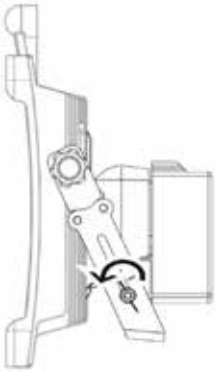



¡MÁX.!

ENCENDIDO

ADVERTENCIA

Utilice únicamente la batería Bosch BAT612, o las baterías indicadas para su uso con esta luz, junto con el adaptador de batería correcto. El uso de cualquier otra batería puede provocar lesiones personales, incendios o daños materiales.

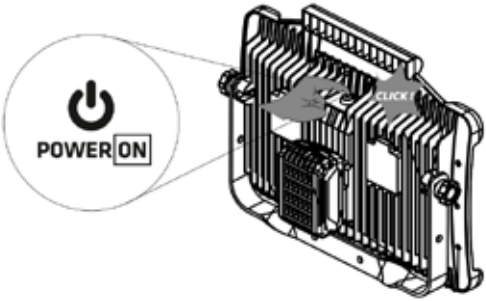

SELECCIÓN DE POTENCIA Y BRILLO

Pulse el botón de encendido repetidamente para seleccionar el modo de funcionamiento:

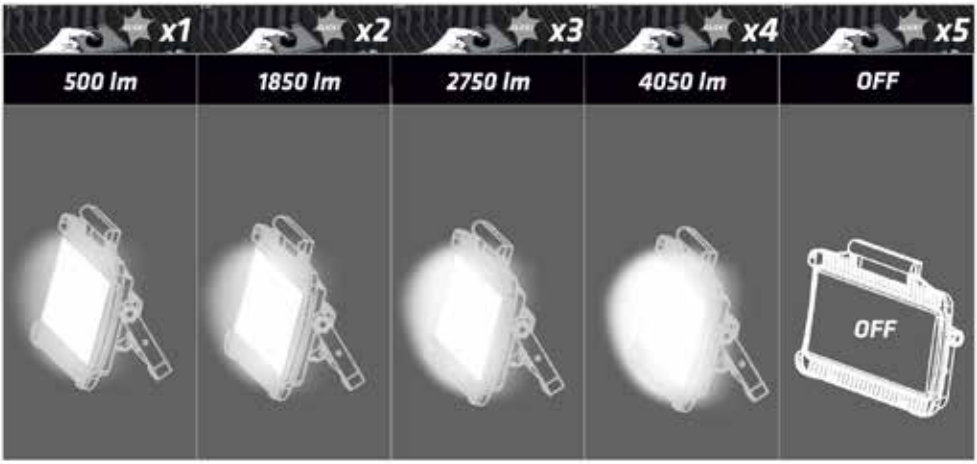

INDICADOR DE ESTADO DE LA BATERÍA

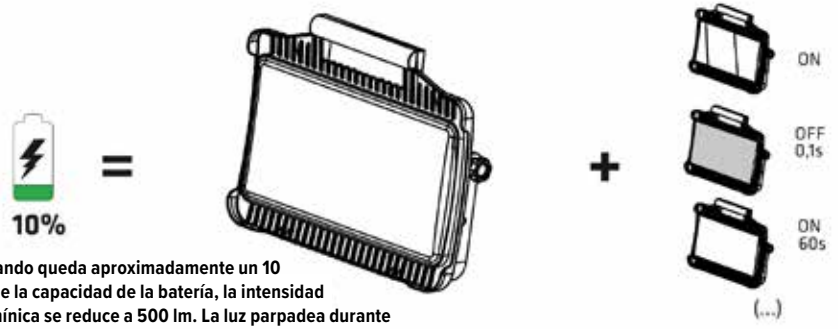

Activación/desactivación del parpadeo automático (...)

Cuando queda aproximadamente un 10 % de la capacidad de la batería, la intensidad lumínica se reduce a 500 lm. La luz parpadea durante aproximadamente 0,1 segundos a intervalos de 60 segundos para indicar que la batería está baja.

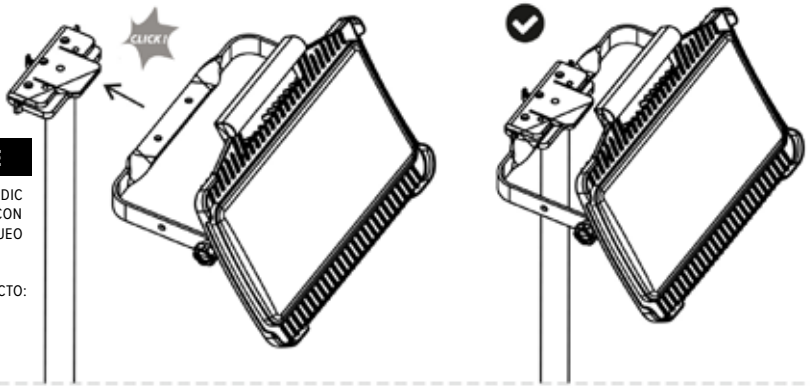

TRÍPODE

SOPORTE REX NORDIC PARA FOCOS LED CON SISTEMA DE BLOQUEO RÁPIDO (3,0 M)

ÍNDICE DEL PRODUCTO:
LEDSTAND

DATOS TÉCNICOS	
Fuente de luz	LED, no reemplazable
Potencia nominal:	30 W
Flujo luminoso:	4,050 lm
Temperatura de color:	4000 K
Niveles de brillo:	500 / 1,850 / 2,750 / 4,050 lm
Tensión nominal:	18 V DC
Tensión máxima de la batería:	20 V CC, medido sin carga
Clase de protección:	III
Grado de protección:	IP20
Resistencia a impactos:	IK10
Temperatura de funcionamiento:	0 to +25 °C
Material del cuerpo:	Polipropileno (PP)
Material del difusor:	Policarbonato (PC)
Dimensiones:	205 × 400 × 82 mm
Clase de eficiencia energética:	D
Soporte opcional:	soporte Rex Nordic para focos LED con sistema de bloqueo rápido, 3,0 m Referencia del producto: LEDSTAND
No apto para su uso en atmósferas potencialmente explosivas.	
Fuente de luz no sustituible	Esta luminaria es un producto no separable con una fuente de luz no reemplazable. No abra ni desmonte la luminaria. Retirar el difusor o cualquier otro componente fijo puede provocar lesiones o daños. Si la luminaria o algún componente fijo resulta dañado, deje de utilizarla y deseche el producto siguiendo las instrucciones de eliminación que aparecen en este documento.

INSTRUCCIONES DE SEGURIDAD

Lea estas instrucciones antes de usar el producto y consérvelas para futuras consultas.

• Inspeccione el foco, la interfaz de la batería, el adaptador y la batería antes de cada uso. No utilice el producto si alguna pieza está dañada, suelta o modificada.
• Utilice únicamente una batería compatible de 18 V homologada y el adaptador correcto. Cargue las baterías solo con el cargador especificado por el fabricante de la batería.
• Apague el foco y retire la batería antes de realizar ajustes, tareas de limpieza o mantenimiento, transporte o almacenamiento.
• El grado de protección IP20 ofrece protección contra objetos sólidos de más de 12,5 mm, pero no protege contra el agua. Utilice el producto únicamente en interiores secos. No lo exponga a la lluvia, salpicaduras de agua o condensación.
• Coloque el foco sobre una superficie estable y nivelada, o fíjelo de forma segura al soporte indicado. Coloque el equipo de manera que no pueda caerse ni representar un riesgo de tropiezo.
• No cubra el foco. Manténgalo alejado de materiales inflamables y deje que se enfríe antes de manipularlo, limpiarlo o guardarlo.
• No mire directamente a la fuente de luz a corta distancia ni dirija el haz de luz hacia los ojos de otras personas.
• No utilice el producto en atmósferas potencialmente explosivas ni en lugares donde haya líquidos, gases o polvo inflamables.
• No provoque un cortocircuito en los contactos de la batería o del adaptador. Mantenga los objetos metálicos alejados de los contactos expuestos.
• No abra ni desmonte la luz ni el adaptador. La fuente de luz LED no es reemplazable.
• Limpie únicamente con un paño suave y seco. No utilice disolventes, sistemas de lavado a presión ni agua corriente.
• Guarde la luz, el adaptador y la batería por separado en un lugar seco y fuera del alcance de los niños.

5 AÑOS DE GARANTÍA PARA USO PROFESIONAL

Los productos de iluminación LED de Rex Nordic están diseñados y fabricados para aplicaciones profesionales exigentes. Respaldamos su calidad con una garantía completa de 5 años frente a defectos de materiales y fabricación en condiciones normales de funcionamiento. Si se produce un defecto de fabricación durante el periodo de garantía, el producto se reparará o sustituirá de acuerdo con nuestra política de garantía.

ADAPTADOR DW/ML

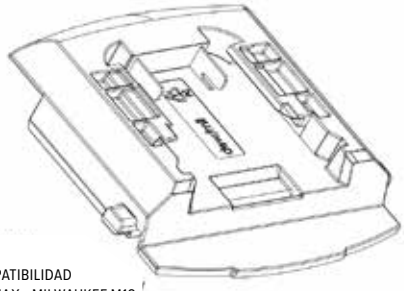

COMPATIBILIDAD
DEWALT 20V MAX • MILWAUKEE M18

ADAPTADOR META

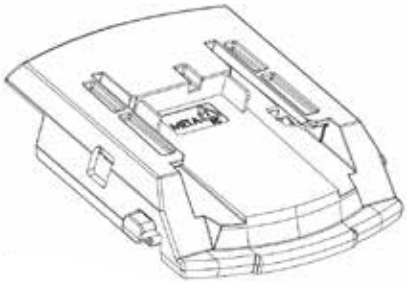

COMPATIBILIDAD
METABO LI-POWER 18 V • METABO LIHD 18 V

ADAPTADOR MAK



COMPATIBILIDAD
MAKITA 18 V

ADAPTADOR FEST

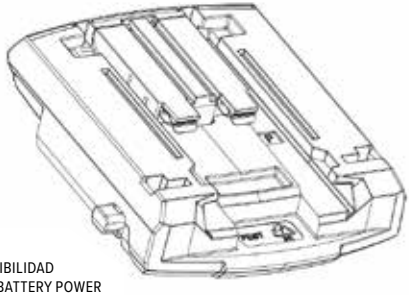

COMPATIBILIDAD
FESTOOL 18 V BATTERY POWER

CONEXIÓN DIRECTA

BOSCH PROFESSIONAL 18 V / AMPSHARE

ADVERTENCIA SOBRE COMPATIBILIDAD

Utilice únicamente el sistema de batería indicado para el adaptador. No fuerce la inserción de una batería en el adaptador. Antes de su uso, compruebe que la batería y el adaptador estén correctamente acoplados y firmemente bloqueados.

ADAPTADOR PARA SISTEMA DE BATERÍAS MÚLTIPLES

FUNCIÓN DEL ADAPTADOR

El adaptador permite conectar a la lámpara LED4050 las baterías de iones de litio compatibles que se indican en estas instrucciones. La tensión máxima de la batería, medida sin carga, es de 20 V; la tensión nominal de la batería es de 18 V.
Dependiendo del adaptador, la lámpara puede utilizarse con los siguientes sistemas de baterías: Bosch Professional 18 V, DeWalt 20V MAX, Milwaukee M18, Makita 18 V, Festool 18 V Battery Power, Metabo Li-Power 18 V, Metabo LiHD 18 V y Hikoki 18 V. Utilice únicamente el adaptador adecuado para el sistema de baterías seleccionado.
El adaptador no es un cargador de baterías. Para recargar una batería, retírela del adaptador y utilice el cargador original especificado por el fabricante de la batería.

SEGURIDAD DEL ADAPTADOR

• Lea estas instrucciones antes de utilizar el adaptador.
• Apague la lámpara y retire el adaptador junto con la batería antes de sustituir esta última. La lámpara no debe estar encendida mientras se cambia la batería.
• No guarde ni transporte el adaptador con una batería conectada. El contacto accidental con los terminales del adaptador, o un cortocircuito en los mismos, podría provocar un incendio.
• Utilice únicamente las baterías especificadas en estas instrucciones.
• El uso de una batería no especificada para el adaptador puede dañar la lámpara y provocar lesiones personales.
• No utilice baterías ni adaptadores que estén dañados o modificados.

GARANTÍA DEL ADAPTADOR: 2 AÑOS

La garantía del adaptador tiene una duración de dos años a partir de la fecha de entrega. Se garantiza que el producto está libre de defectos de material y de fabricación. La garantía no cubre los daños mecánicos causados por motivos ajenos a defectos de material o de fabricación. El adaptador no está diseñado para ser desmontado. Abrir el adaptador o realizar modificaciones no autorizadas en su diseño anulará la garantía. Si se acepta una reclamación de garantía, el producto defectuoso será reparado o sustituido, a criterio de quien ofrece la garantía.
Importante
El plazo de dos años mencionado anteriormente se aplica al adaptador de batería. La garantía profesional de cinco años de Rex Nordic para la luminaria se detalla por separado en la página 2.

TIEMPOS DE FUNCIONAMIENTO CON BATERÍA CON UNA BATERÍA DE 5 AH	
500 lm	aproximadamente 22 h 30 min
1850 lm	aproximadamente 6 h 15 min
2750 lm	aproximadamente 3 h 45 min
4050 lm	aproximadamente 2 h 30 min
Los tiempos de funcionamiento son aproximados y dependen del estado de la batería, la temperatura ambiente y las condiciones de uso.	

INFORMACIÓN REGLAMENTARIA

De conformidad con la Directiva 2012/19/UE sobre residuos de aparatos eléctricos y electrónicos (RAEE), en su versión modificada, y la normativa nacional vigente, este producto lleva el símbolo de un contenedor de basura tachado. El producto no debe desecharse junto con los residuos domésticos sin clasificar. Al final de su vida útil, llévelo a un punto de recogida adecuado para aparatos eléctricos y electrónicos. Una eliminación correcta ayuda a prevenir daños a la salud humana y al medio ambiente, además de permitir la recuperación de materiales valiosos.

VLOŽENÍ AKUMULÁTORU – BOSCH

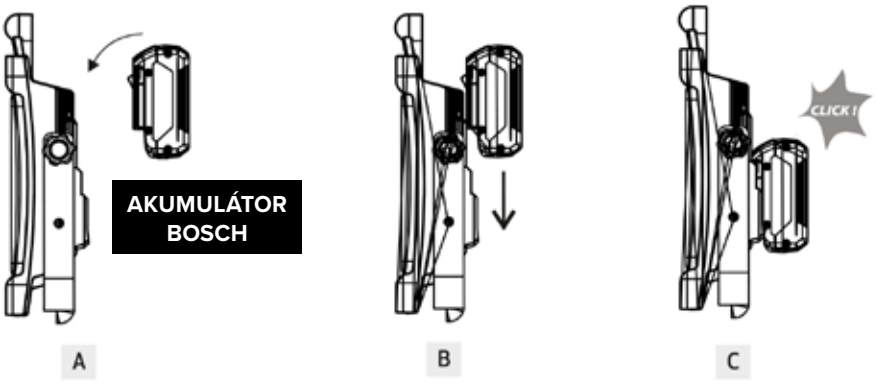

VYJMUTÍ AKUMULÁTORU – BOSCH

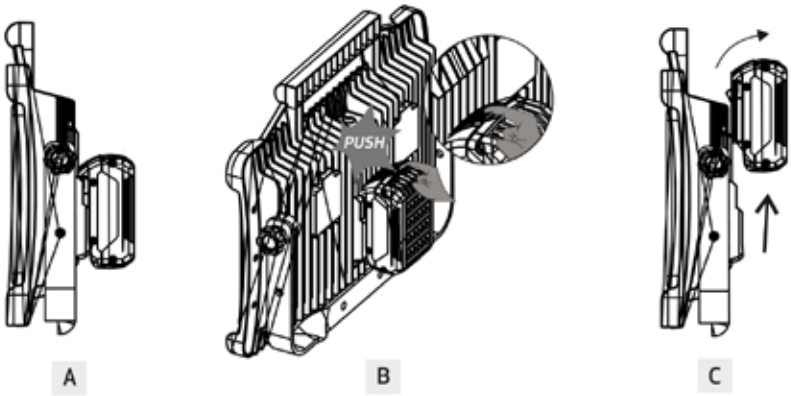

VLOŽENÍ AKUMULÁTORU S ADAPTÉREM

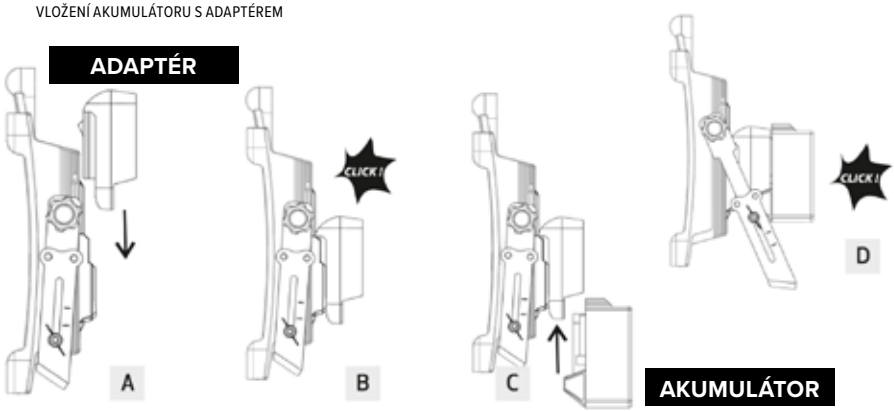

VYJMUTÍ AKUMULÁTORU S ADAPTÉREM

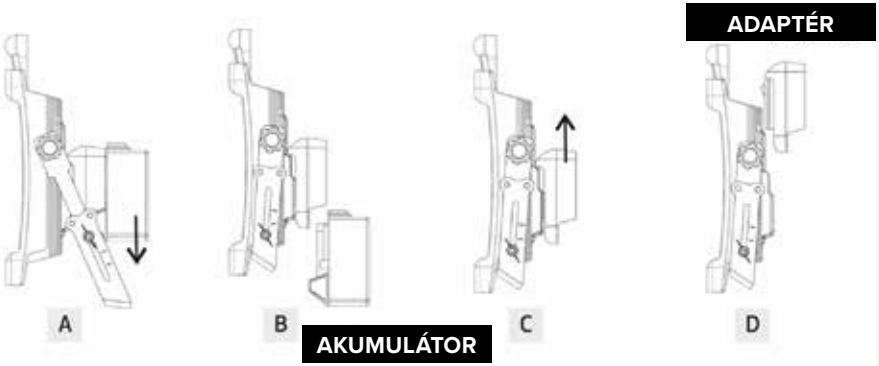

NASTAVENÍ RAMENE

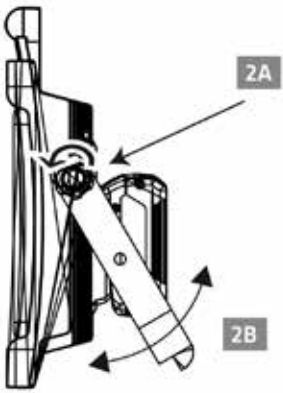

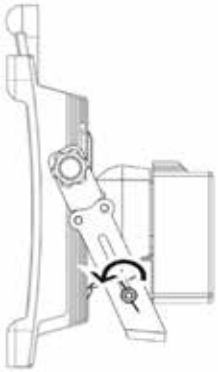



ZAPNUTÍ

VAROVÁNÍ

Používejte pouze akumulátor Bosch BAT612 (nebo jiné akumulátory určené pro toto svítidlo) a příslušný adaptér. Použití jiného akumulátoru může vést ke zranění osob, požáru nebo škodám na majetku.

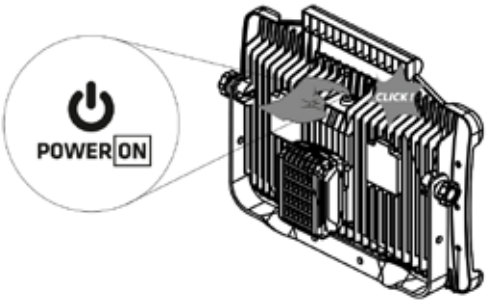

VOLBA VÝKONU A JASU

Opakovaným stisknutím tlačítka napájení zvolte provozní režim:

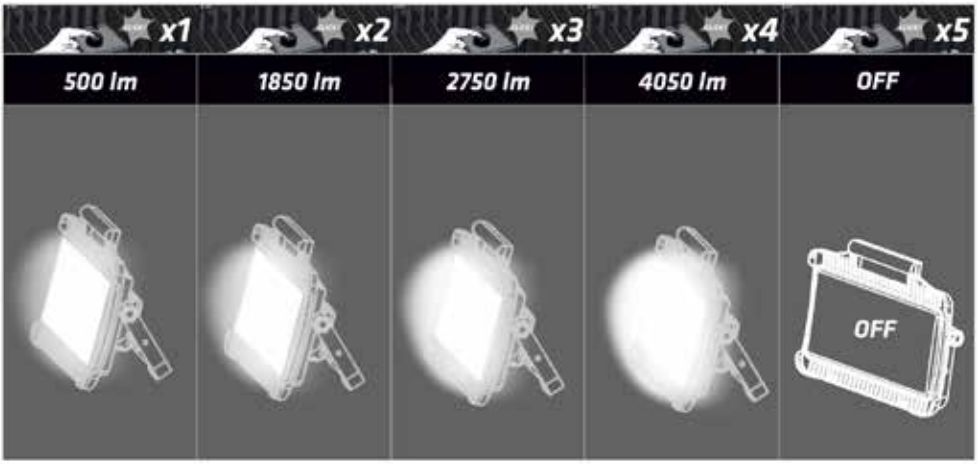

UPOZORNĚNÍ NA STAV AKUMULÁTORU

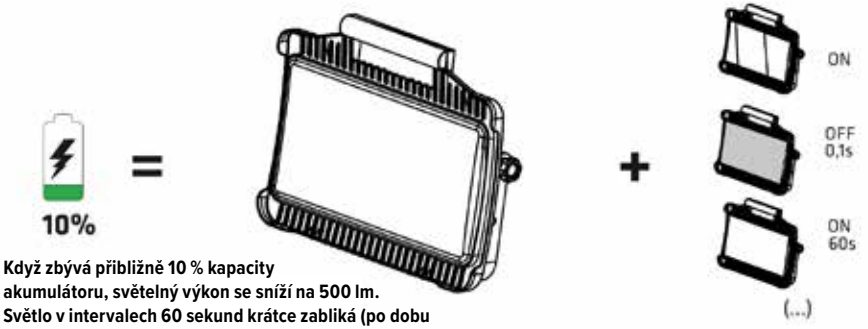

Když zbývá přibližně 10 % kapacity akumulátoru, světelný výkon se sníží na 500 lm. Světlo v intervalech 60 sekund krátce zabliká (po dobu cca 0,1 s), čímž signalizuje nízký stav nabití akumulátoru.

Automatické blikání – zapnutí/vypnutí (...)

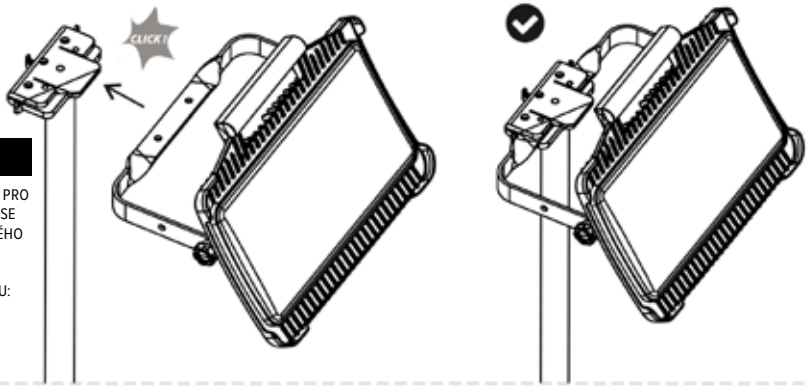

STATIV

STATIV REX NORDIC PRO LED REFLEKTORY SE SYSTÉMEM RYCHLÉHO UPÍNÁNÍ, 3,0 M

INDEX PRODUKTU:
LEDSTAND

TECHNICKÉ ÚDAJE	
Světelný zdroj	LED, nevyměnitelná
Jmenovitý příkon:	30 W
Světelný tok:	4,050 lm
Teplota chromatičnosti:	4000 K
Úrovně jasu:	500 / 1,850 / 2,750 / 4,050 lm
Jmenovité napětí:	18 V DC
Maximální napětí akumulátoru:	20 V DC, měřeno naprázdno (bez zátěže)
Třída ochrany:	III
Stupeň krytí:	IP20
Odolnost proti nárazu:	IK10
Provozní teplota:	0 to +25 °C
Materiál těla:	Polypropylen (PP)
Materiál difuzoru:	Polykarbonát (PC)
Rozměry:	205 × 400 × 82 mm
Třída energetické účinnosti: D	
Volitelný stojan:	stojan Rex Nordic pro LED reflektory se systémem rychlého upínání, 3,0 m Kód produktu: LEDSTAND
Není vhodné pro použití v prostředí s nebezpečím výbuchu.	
Nevyměnitelný světelný zdroj	Toto svítidlo je nedělitelný celek s nevyměnitelným světelným zdrojem. Svítidlo neotevírejte ani nerozebírejte. Odstranění difuzoru nebo jiné pevně připevněné součásti může způsobit zranění nebo poškození. Pokud je svítidlo nebo jakákoli jeho pevná součást poškozena, přestaňte jej používat a zlikvidujte jej v souladu s pokyny pro likvidaci uvedenými v tomto návodu.

BEZPEČNOSTNÍ POKYNY

Před použitím si přečtěte tyto pokyny a uschovejte je pro budoucí použití.

- Před každým použitím zkontrolujte světlo, rozhraní pro akumulátor, adaptér a samotný akumulátor. Výrobek nepoužívejte, pokud je jakákoli jeho část poškozená, uvolněná nebo upravená.
- Používejte pouze schválený kompatibilní 18V akumulátor a odpovídající adaptér. Akumulátory nabíjejte pouze nabíječkou určenou výrobcem akumulátoru.
- Před prováděním úprav, čištěním, údržbou, přepravou nebo uskladněním světlo vypněte a vyjměte akumulátor.
- Stupeň krytí IP20 zajišťuje ochranu proti pevným předmětům větším než 12,5 mm, ale neposkytuje ochranu proti vodě. Výrobek používejte pouze v suchých vnitřních prostorách. Nevystavujte jej dešti, stříkající vodě ani kondenzaci.
- Umístěte světlo na stabilní, rovný povrch nebo jej bezpečně připevněte k určenému stativu. Zařízení umístěte tak, aby nemohlo spadnout nebo představovat riziko zakopnutí.
- Světlo nezakrývejte. Uchovávejte jej mimo dosah hořlavých materiálů a před manipulací, čištěním nebo uskladněním jej nechte vychladnout.
- Nedívejte se zblízka přímo do světelného zdroje a nesměřujte paprsek do očí jiných osob.
- Výrobek nepoužívejte v prostředí s nebezpečím výbuchu ani v místech, kde se vyskytují hořlavé kapaliny, plyny nebo prach.
- Nezkratujte kontakty akumulátoru ani adaptéru. Zabraňte kontaktu kovových předmětů s obnaženými kontakty.
- Svítidlo ani adaptér neotevírejte ani nerozebírejte. Světelný zdroj LED není vyměnitelný.
- Čistěte pouze měkkým, suchým hadříkem. Nepoužívejte rozpouštědla, tlakové mytí ani tekoucí vodu.
- Svítidlo, adaptér a akumulátor skladujte odděleně na suchém místě, mimo dosah dětí.

5LETÁ ZÁRUKA PRO PROFESIONÁLNÍ POUŽITÍ

LED svítidla Rex Nordic jsou navržena a vyrobena pro náročné profesionální použití. Za jejich kvalitou stojíme komplexní 5letou zárukou na vady materiálu a zpracování za běžných provozních podmínek. Pokud se během záruční doby vyskytne výrobní vada, bude výrobek opraven nebo vyměněn v souladu s našimi záručními podmínkami.

ADAPTÉR DW/ML

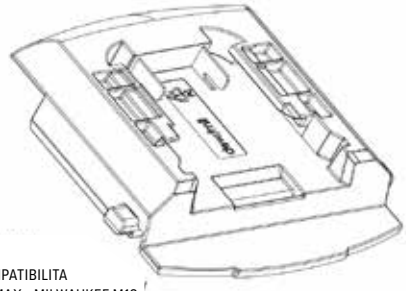

KOMPATIBILITA
DEWALT 20V MAX • MILWAUKEE M18

ADAPTÉR META

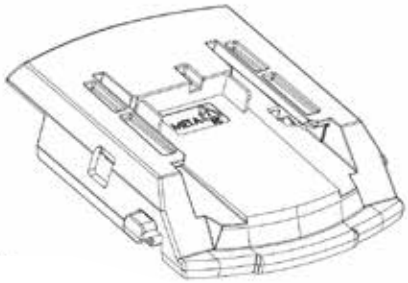

KOMPATIBILITA
METABO LI-POWER 18 V • METABO LIHD 18 V

ADAPTÉR MAK



KOMPATIBILITA
MAKITA 18 V

ADAPTÉR FEST

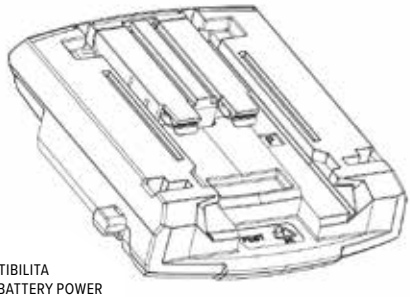

KOMPATIBILITA
FESTOOL 18 V BATTERY POWER

PŘÍMÉ PŘIPOJENÍ

BOSCH PROFESSIONAL 18 V / AMPSHARE

UPOZORNĚNÍ NA KOMPATIBILITU

Používejte pouze bateriový systém určený pro adaptér. Nevkládejte baterii do adaptéru násilím. Před použitím zkontrolujte, zda jsou baterie a adaptér zcela zasunuty a bezpečně zajištěny.

ADAPTÉR PRO SYSTÉM S VÍCE TYPY AKUMULÁTORŮ

FUNKCE ADAPTÉRU

Adaptér umožňuje připojení kompatibilních Li-ion akumulátorů, uvedených v tomto návodu, ke svítidlu LED4050. Maximální napětí akumulátoru, měřené naprázdno (bez zátěže), činí 20 V; jmenovité napětí akumulátoru je 18 V.
V závislosti na použitém adaptéru lze svítidlo provozovat s následujícími akumulátorovými systémy: Bosch Professional 18 V, DeWalt 20V MAX, Milwaukee M18, Makita 18 V, Festool 18 V Battery Power, Metabo Li-Power 18 V, Metabo LiHD 18 V a Hikoki 18 V. Pro zvolený akumulátorový systém vždy použijte odpovídající adaptér. Adaptér není nabíječka akumulátorů. Chcete-li akumulátor nabít, vyjměte jej z adaptéru a použijte originální nabíječku doporučenou výrobcem akumulátoru.

BEZPEČNOST PŘI POUŽÍVÁNÍ ADAPTÉRU

• Před použitím adaptéru si přečtěte tento návod.
• Před výměnou akumulátoru vypněte svítidlo a vyjměte z něj adaptér i s akumulátorem. Během výměny akumulátoru nesmí být svítidlo zapnuté.
• Adaptér neskladujte ani nepřenášejte s připojeným akumulátorem. Náhodný kontakt s kontakty adaptéru nebo jejich zkratování může způsobit požár.
• Používejte pouze akumulátory uvedené v tomto návodu.
• Použití akumulátoru, který není pro daný adaptér určen, může poškodit svítidlo a způsobit zranění osob.
• Nepoužívejte poškozený nebo upravený akumulátor či adaptér.

ZÁRUKA NA ADAPTÉR V DÉLCE 2 LET

Záruka na adaptér je omezena na dobu dvou let od data dodání. Výrobce zaručuje, že výrobek je bez vad materiálu a výrobních vad. Záruka se nevztahuje na mechanické poškození způsobené jinými příčinami než vadou materiálu nebo výrobní vadou. Adaptér není určen k rozebírání. Otevření adaptéru nebo provedení neoprávněných úprav jeho konstrukce má za následek ztrátu záruky. V případě uznání reklamace bude vadný výrobek opraven nebo vyměněn, a to dle rozhodnutí poskytovatele záruky.
Důležité
Výše uvedená dvouletá lhůta se vztahuje na akumulátorový adaptér. Pětiletá profesionální záruka Rex Nordic na svítidlo je uvedena samostatně na straně 2.

DOBA PROVOZU NA BATERII S 5AH AKUMULÁTOREM	
500 lm	přibližně 22 h 30 min
1850 lm	přibližně 6 h 15 min
2750 lm	přibližně 3 h 45 min
4050 lm	přibližně 2 h 30 min
Doby provozu jsou přibližné a závisí na stavu akumulátoru, okolní teplotě a provozních podmínkách.	

REGULAČNÍ INFORMACE

V souladu se směrnicí 2012/19/EU o odpadních elektrických a elektronických zařízeních (OEEZ), ve znění pozdějších předpisů, a příslušnými vnitrostátními předpisy je tento výrobek označen symbolem přeškrtnuté popelnice na kolečkách. Výrobek nesmí být likvidován společně s netříděným domovním odpadem. Po skončení životnosti jej odevzdejte na příslušném sběrném místě pro elektrická a elektronická zařízení. Správná likvidace pomáhá předcházet poškození lidského zdraví i životního prostředí a umožňuje opětovné získání cenných materiálů.

VLOŽENIE AKUMULÁTORA – BOSCH

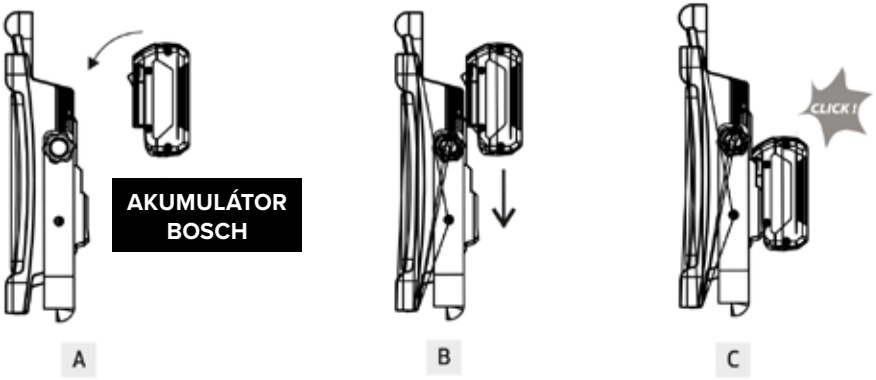

VYBRATIE AKUMULÁTORA – BOSCH

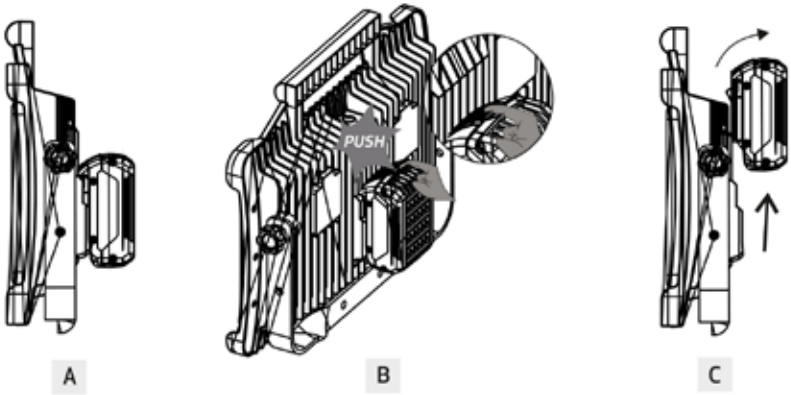

VLOŽENIE AKUMULÁTORA A ADAPTÉRA

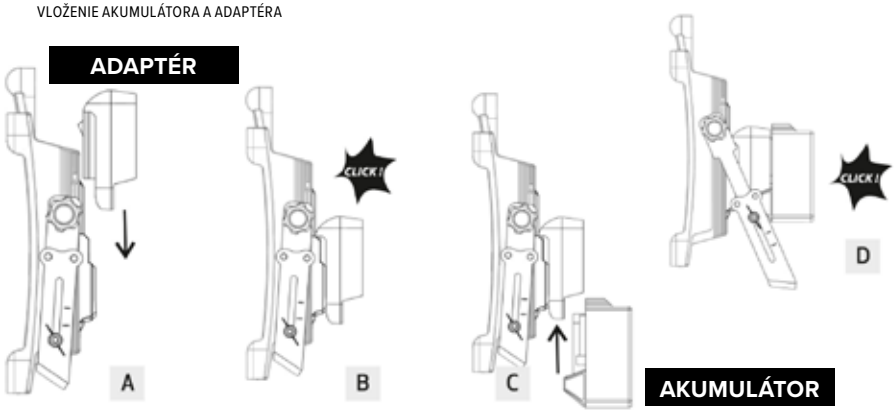

VYBRATIE AKUMULÁTORA A ADAPTÉRA

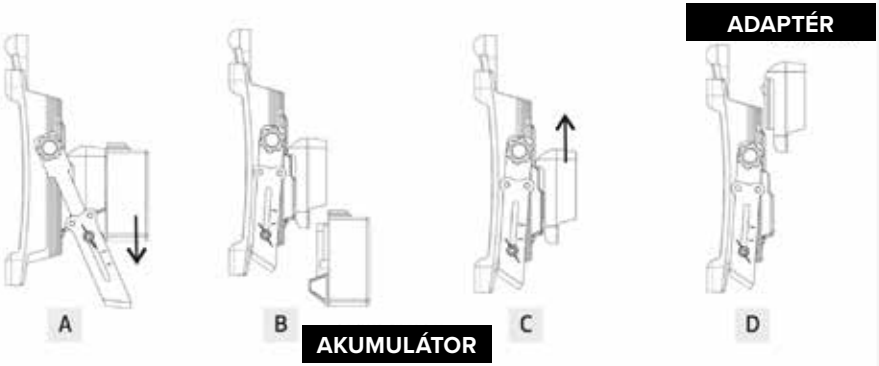

NASTAVENIE RAMENA

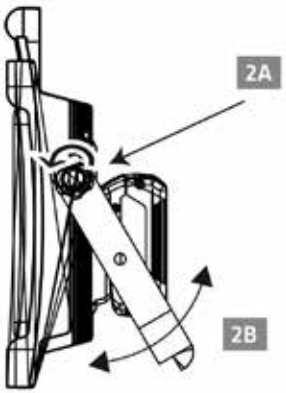

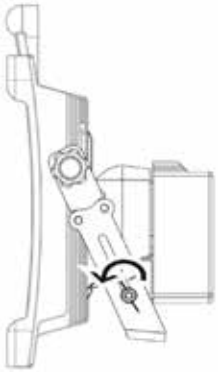



ZAPNUTIE

VAROVANIE

Používajte iba akumulátor Bosch BAT612 (prípadne iné akumulátory určené pre toto svietidlo) a príslušný adaptér. Použitie iného akumulátora môže viesť k zraneniu osôb, požiaru alebo škodám na majetku.

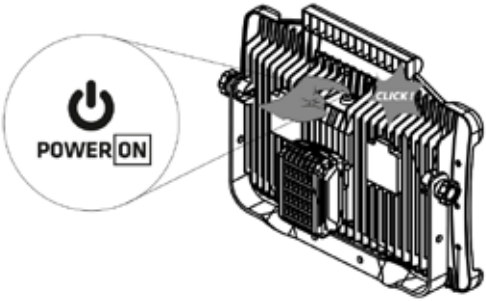

VÝBER VÝKONU A JASU

Opakovaným stláčaním tlačidla napájania vyberte prevádzkový režim:

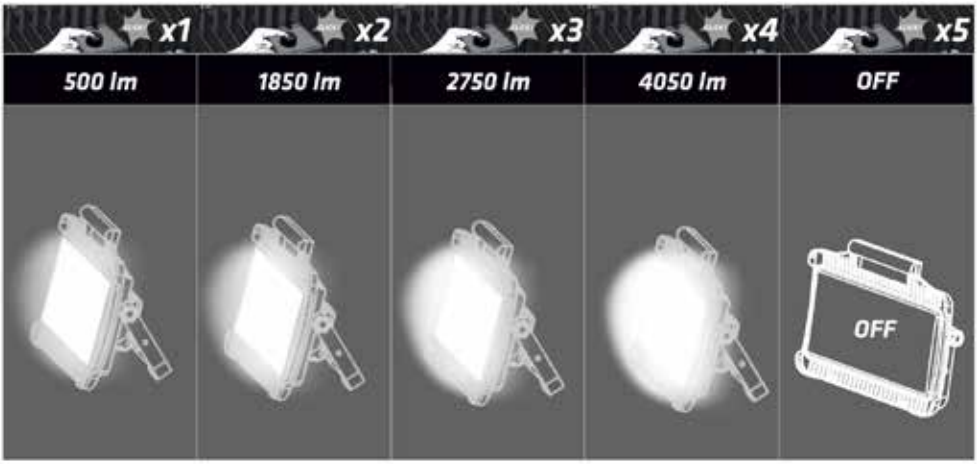

UPOZORNENIE NA STAV BATÉRIE



Keď zostáva približne 10 % kapacity batérie, svetelný výkon sa zníži na 500 lm. Svetlo v intervaloch 60 sekúnd krátko zabliká (približne na 0,1 sekundy), čím signalizuje nízky stav batérie.

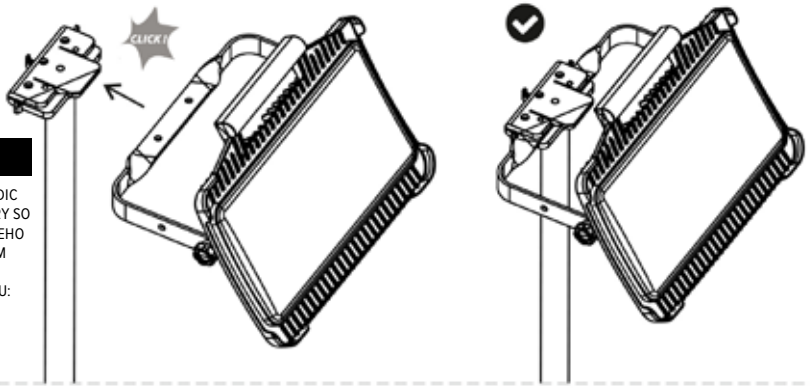

STATÍV

STOJAN REX NORDIC PRE LED REFLEKTORY SO SYSTÉMOM RÝCHLEHO ZAISTENIA, 3,0 M

INDEX PRODUKTU:
LEDSTAND

TECHNICKÉ ÚDAJE	
Svetelný zdroj	LED, nevymeniteľná
Menovitý príkon:	30 W
Svetelný tok:	4,050 lm
Teplota chromatickosti:	4000 K
Úrovne jasu:	500 / 1,850 / 2,750 / 4,050 lm
Menovité napätie:	18 V DC
Maximálne napätie akumulátora:	20 V DC, merané bez zaťaženia
Trieda ochrany:	III
Stupeň ochrany krytom:	IP20
Odolnosť proti nárazu:	IK10
Prevádzková teplota:	0 to +25 °C
Materiál tela:	Polypropylén (PP)
Materiál difúzora:	Polykarbonát (PC)
Rozmery:	205 × 400 × 82 mm
Trieda energetickej účinnosti: D	
Voliteľný stojan:	stojan Rex Nordic pre LED reflektory so systémom rýchleho zaistenia, 3,0 m Kód produktu: LEDSTAND
Nie je vhodné na použitie v potenciálne výbušnom prostredí.	
Nevymeniteľný svetelný zdroj	Toto svietidlo je nerozoberateľný výrobok s nevymeniteľným svetelným zdrojom. Svietidlo neotvárajte ani nerozoberajte. Odstránenie difúzora alebo inej pevnej súčasti môže spôsobiť zranenie alebo poškodenie. Ak je svietidlo alebo ktorákoľvek jeho pevná súčasť poškodená, prestaňte výrobok používať a zlikvidujte ho v súlade s pokynmi na likvidáciu uvedenými v tomto návode.

BEZPEČNOSTNÉ POKYNY

Pred použitím si prečítajte tieto pokyny a uschovajte ich na budúce použitie.

- Pred každým použitím skontrolujte svetlo, rozhranie pre batériu, adaptér a samotnú batériu. Výrobok nepoužívajte, ak je niektorá jeho časť poškodená, uvoľnená alebo upravená.
- Používajte iba schválenú kompatibilnú 18 V batériu a príslušný adaptér. Batérie nabíjajte výlučne nabíjačkou určenou výrobcom batérie.
- Pred nastavovaním, čistením, údržbou, prepravou alebo uskladnením svetlo vypnite a vyberte z neho batériu.
- Stupeň krytia IP20 poskytuje ochranu pred pevnými predmetmi väčšími ako 12,5 mm, ale neposkytuje žiadnu ochranu pred vodou. Výrobok používajte iba v suchých vnútorných priestoroch. Nevystavujte ho dažďu, striekajúcej vode ani kondenzácii.
- Svetlo umiestnite na stabilný, rovný povrch alebo ho bezpečne pripevnite na určený stojan. Zariadenie umiestnite tak, aby nemohlo spadnúť alebo predstavovať riziko zakopnutia.
- Svetlo nezakrývajte. Uchovávajte ho mimo dosahu horľavých materiálov a pred manipuláciou, čistením alebo uskladnením ho nechajte vychladnúť.
- Nepozerajte sa priamo do svetelného zdroja zblízka a nesmerujte lúč do očí iných osôb.
- Výrobok nepoužívajte v prostredí s nebezpečenstvom výbuchu ani v priestoroch, kde sa vyskytujú horľavé kvapaliny, plyny alebo prach.
- Neskratujte kontakty akumulátora ani adaptéra. Zabráňte kontaktu kovových predmetov s odokrytými kontaktmi.
- Svietidlo ani adaptér neotvárajte ani nerozoberajte. Svetelný zdroj LED nie je vymeniteľný.
- Čistite iba mäkkou, suchou handričkou. Nepoužívajte rozpúšťadlá, tlakové čistenie ani tečúcu vodu.
- Svietidlo, adaptér a akumulátor skladujte oddelene na suchom mieste, mimo dosahu detí.

5-ROČNÁ ZÁRUKA NA PROFESIONÁLNE POUŽITIE

LED svietidlá Rex Nordic sú navrhnuté a vyrobené pre náročné profesionálne použitie. Za ich kvalitou si stojíme komplexnou 5-ročnou zárukou na chyby materiálu a spracovania pri bežných prevádzkových podmienkach. Ak sa počas záručnej doby vyskytne výrobná chyba, výrobok bude opravený alebo vymenený v súlade s našimi záručnými podmienkami.

ADAPTÉR DW/ML

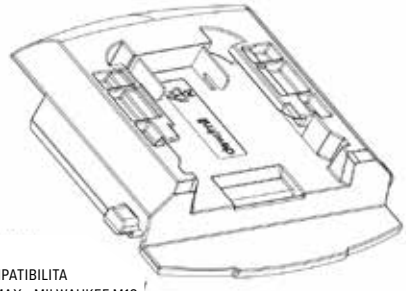

KOMPATIBILITA
DEWALT 20V MAX • MILWAUKEE M18

ADAPTÉR META

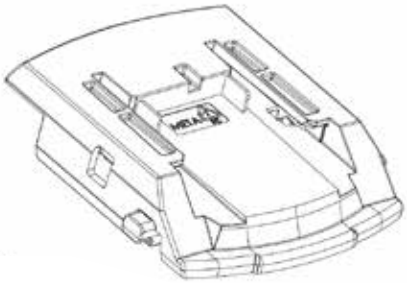

KOMPATIBILITA
METABO LI-POWER 18 V • METABO LIHD 18 V

ADAPTÉR MAK



KOMPATIBILITA
MAKITA 18 V

ADAPTÉR FEST

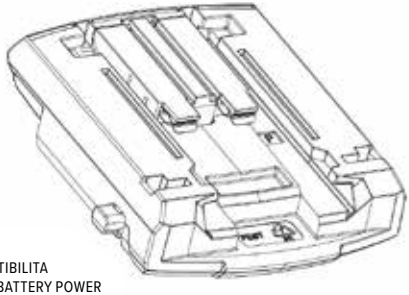

KOMPATIBILITA
FESTOOL 18 V BATTERY POWER

PRIAME PRIPOJENIE

BOSCH PROFESSIONAL 18 V / AMPSHARE

UPOZORNENIE TÝKAJÚCE SA KOMPATIBILITY

Pre daný adaptér používajte iba uvedený systém akumulátorov. Akumulátor nevkladajte do adaptéra násilím. Pred použitím skontrolujte, či sú akumulátor a adaptér úplne zasunuté a bezpečne zaistené.

ADAPTÉR PRE SYSTÉM S VIACERÝMI TYPMI AKUMULÁTOROV

FUNKCIA ADAPTÉRA

Adaptér umožňuje pripojenie kompatibilných lítium-iónových (Li-ion) akumulátorov, uvedených v tomto návode, k svietidlu LED4050. Maximálne napätie akumulátora, merané bez zaťaženia, je 20 V; menovité napätie akumulátora je 18 V.
V závislosti od typu adaptéra možno svietidlo používať s nasledujúcimi systémami akumulátorov: Bosch Professional 18 V, DeWalt 20V MAX, Milwaukee M18, Makita 18 V, Festool 18 V Battery Power, Metabo Li-Power 18 V, Metabo LiHD 18 V a Hikoki 18 V. Pre zvolený systém akumulátorov používajte vždy len príslušný adaptér. Adaptér neslúži ako nabíjačka akumulátorov. Ak chcete akumulátor nabiť, vyberte ho z adaptéra a použite originálnu nabíjačku určenú výrobcom akumulátora.

BEZPEČNOSŤ PRI POUŽÍVANÍ ADAPTÉRA

• Pred použitím adaptéra si prečítajte tento návod.
• Pred výmenou akumulátora vypnite svietidlo a vyberte z neho adaptér aj s akumulátorom. Počas výmeny akumulátora nesmie byť svietidlo zapnuté.
• Adaptér neskladujte ani neprenášajte s pripojeným akumulátorom. Náhodný kontakt s kontaktmi adaptéra alebo ich skratovanie môže spôsobiť požiar.
• Používajte iba akumulátory uvedené v tomto návode.
• Použitie akumulátora, ktorý nie je pre daný adaptér určený, môže poškodiť svietidlo a spôsobiť zranenie osôb.
• Nepoužívajte poškodený alebo upravený akumulátor či adaptér.

DVOJROČNÁ ZÁRUKA NA ADAPTÉR

Záruka na adaptér platí dva roky od dátumu dodania. Výrobca garantuje, že výrobok je bez chýb materiálu a spracovania. Záruka sa nevzťahuje na mechanické poškodenie spôsobené inými príčinami než chybou materiálu alebo spracovania. Adaptér nie je určený na rozoberanie. Otvorenie adaptéra alebo vykonanie neoprávnených úprav jeho konštrukcie má za následok stratu záruky. V prípade uznania reklamácie bude chybný výrobok opravený alebo vymenený, pričom o spôsobe riešenia rozhoduje poskytovateľ záruky.
Dôležité
Vyššie uvedená dvojročná záručná lehota sa vzťahuje na akumulátorový adaptér. Päťročná profesionálna záruka Rex Nordic na svietidlo je uvedená samostatne na strane 2.

ČASY PREVÁDZKY NA BATÉRIU S 5 AH BATÉRIOU	
500 lm	približne 22 h 30 min
1850 lm	približne 6 h 15 min
2750 lm	približne 3 h 45 min
4050 lm	približne 2 h 30 min
Časy prevádzky sú približné a závisia od stavu batérie, okolitej teploty a prevádzkových podmienok.	

REGULAČNÉ INFORMÁCIE

V súlade so smernicou 2012/19/EÚ o odpade z elektrických a elektronických zariadení (OEEZ) v platnom znení a príslušnými vnútroštátnymi predpismi je tento výrobok označený symbolom prečiarknutej nádoby na odpad na kolieskach. Výrobok sa nesmie likvidovať spolu s netriedeným domovým odpadom. Po skončení životnosti ho odovzdajte na príslušnom zbernom mieste pre elektrické a elektronické zariadenia. Správna likvidácia pomáha predchádzať poškodeniu ľudského zdravia a životného prostredia a umožňuje opätovné získanie cenných materiálov.

AKUMULIATORIAUS ĮDĖJIMAS – „BOSCH“

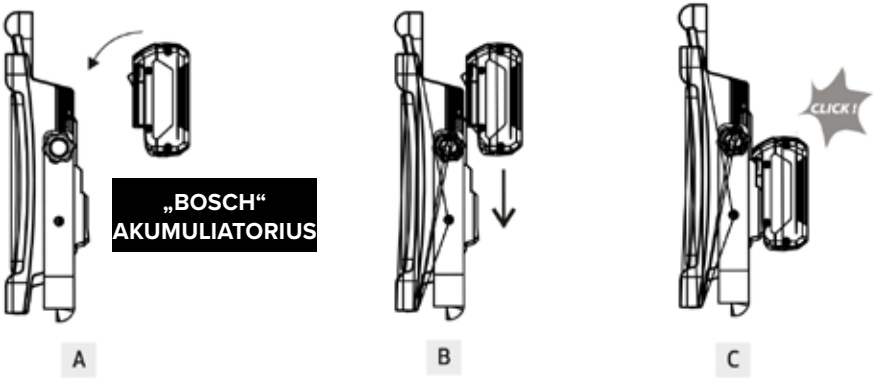

AKUMULIATORIAUS IŠĖMIMAS – „BOSCH“

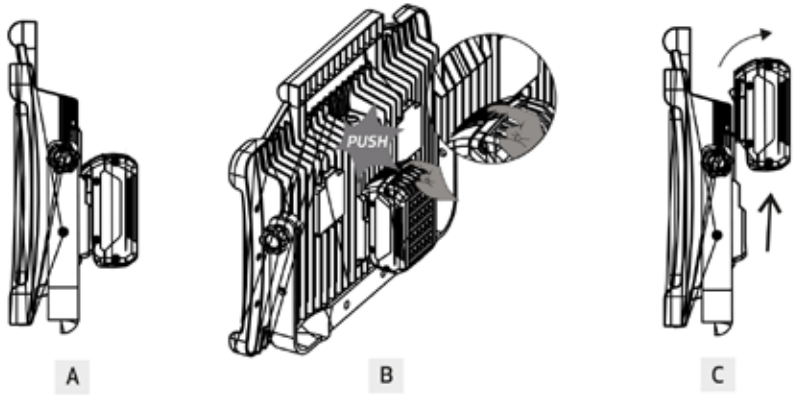

AKUMULIATORIAUS IR ADAPTERIO ĮDĖJIMAS

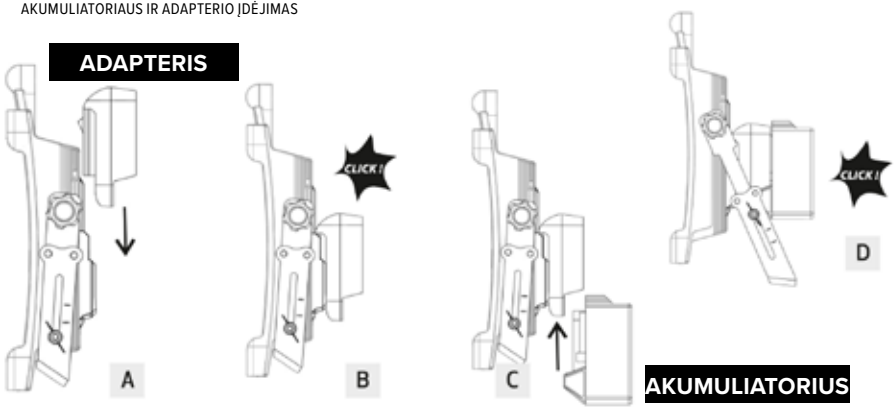

AKUMULIATORIAUS IR ADAPTERIO IŠĖMIMAS

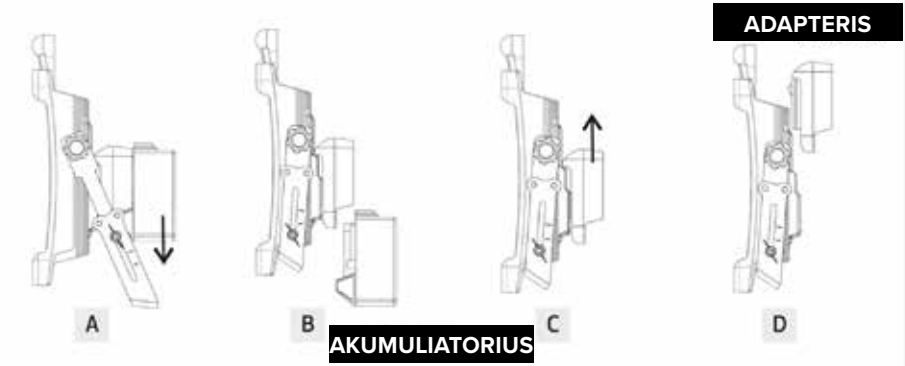

SVIRTIES REGULIAVIMAS

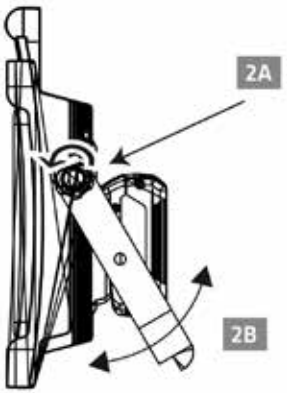





ĮJUNGIMAS

ĮSPĖJIMAS

Naudokite tik „Bosch BAT612“ akumuliatorių arba kitus šiam šviestuvui skirtus akumuliatorius kartu su tinkamu akumuliatoriaus adapteriu. Naudojant kitokius akumuliatorius, kyla pavojus susižaloti, sukelti gaisrą arba sugadinti turtą.

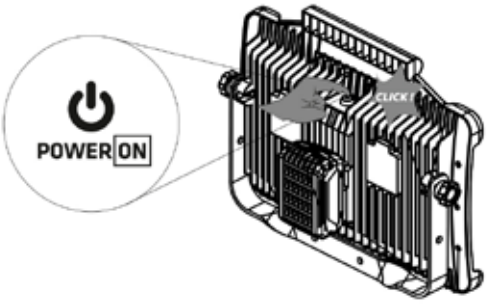

GALINGUMO IR RYŠKUMO PASIRINKIMAS

Pakartotinai spauskite įjungimo mygtuką, kad pasirinktumėte veikimo režimą:

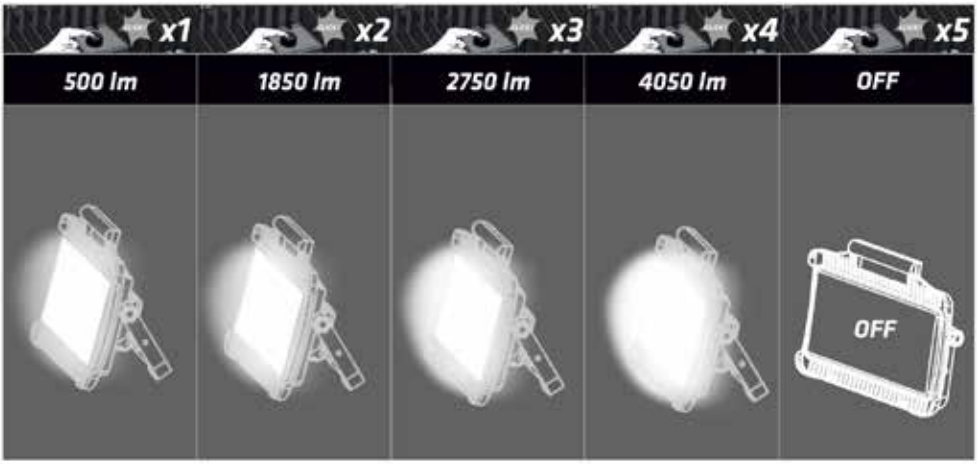

AKUMULIATORIAUS BŪSENOS PRANEŠIMAS

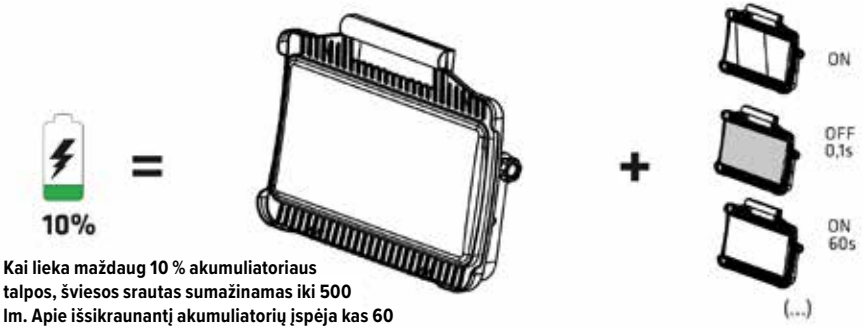

Kai lieka maždaug 10 % akumuliatoriaus talpos, šviesos srautas sumažinamas iki 500 lm. Apie išsikraunantį akumuliatorių įspėja kas 60 sekundžių pasikartojantis, maždaug 0,1 sekundės trunkantis šviesos blykstelėjimas.

Automatinio mirksėjimo įjungimas / išjungimas (...)

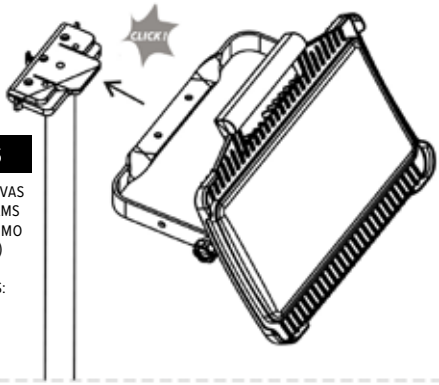

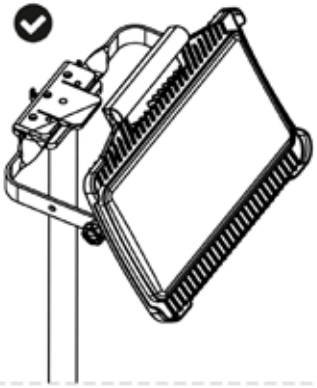

TRIKOJIS

„REX NORDIC“ STOVAS LED PROŽEKTORIAMS SU GREITO FIKSAVIMO SISTEMA (3,0 M)

GAMINIO KODAS: **LEDSTAND**

TECHNINIAI DUOMENYS	
Šviesos šaltinis	LED, nekeičiamas
Vardinė galia:	30 W
Šviesos srautas:	4,050 lm
Spalvinė temperatūra:	4000 K
Ryškumo lygiai:	500 / 1,850 / 2,750 / 4,050 lm
Vardinė įtampa:	18 V DC
Maksimali akumuliatoriaus įtampa:	20 V DC (nuolatinė srovė), matuojama be apkrovos
Apsaugos klasė:	III
Apsaugos laipsnis:	IP20
Atsparumas smūgiams:	IK10
Darbinė temperatūra:	0 to +25 °C
Korpuso medžiaga:	Polipropilenas (PP)
Difuzoriaus medžiaga:	Polikarbonatas (PC)
Matmenys:	205 × 400 × 82 mm
Energijos vartojimo efektyvumo klasė:	D
Pasirenkamas stovas:	„Rex Nordic“ stovas LED prožektoriams su greito fiksavimo sistema, 3,0 m Gaminio kodas: LEDSTAND
Netinka naudoti potencialiai sprogioje aplinkoje.	
Nekeičiamas šviesos šaltinis	Šis šviestuvas yra vientisas gaminys su nekeičiamu šviesos šaltiniu. Neatidarykite ir neardykite šviestuvo. Difuzoriaus ar kitos pritvirtintos dalies nuėmimas gali sukelti sužalojimus arba sugadinti gaminį. Jei šviestuvas ar kuri nors jo dalis yra pažeista, nustokite naudoti gaminį ir utilizuokite jį laikydamiesi šioje instrukcijoje pateiktų nurodymų.

SAUGOS INSTRUKCIJOS

Prieš naudodami perskaitykite šias instrukcijas ir išsaugokite jas ateičiai.

• Prieš kiekvieną naudojimą apžiūrėkite šviestuvą, akumuliatoriaus jungtį, adapterį ir akumuliatorių. Nenaudokite gaminio, jei kuri nors jo dalis yra pažeista, atsilaisvinusi arba modifikuota.
• Naudokite tik patvirtintą, suderinamą 18 V akumuliatorių ir tinkamą adapterį. Akumuliatorius kraukite tik naudodami akumuliatoriaus gamintojo nurodytą įkroviklį.
• Prieš atlikdami reguliavimo, valymo, techninės priežiūros, transportavimo ar laikymo darbus, išjunkite šviestuvą ir išimkite akumuliatorių.
• IP20 klasė užtikrina apsaugą nuo kietųjų objektų, didesnių nei 12,5 mm, tačiau neapsaugo nuo vandens. Gaminį naudokite tik sausose patalpose. Saugokite jį nuo lietaus, vandens purslų ir kondensato.
• Statykite šviestuvą ant stabilaus, lygaus paviršiaus arba tvirtai pritvirtinkite prie tam skirto stovo. Įrangą išdėstykite taip, kad ji negalėtų nukristi arba tapti kliūtimi, už kurios galima užkliūti.
• Neuždenkite šviestuvo. Laikykite jį atokiau nuo degių medžiagų; prieš liesdami, valydami ar padėdami į laikymo vietą, leiskite jam atvėsti.
• Nežiūrėkite tiesiai į šviesos šaltinį iš arti ir nenukreipkite šviesos srauto į kitų žmonių akis.
• Nenaudokite gaminio potencialiai sprogioje aplinkoje arba ten, kur yra degių skysčių, dujų ar dulkių.
• Nesujunkite akumuliatoriaus ar adapterio kontaktų. Saugokite, kad prie atvirų kontaktų nepatektų metalinių daiktų.
• Neatidarykite ir neardykite šviestuvo ar adapterio. LED šviesos šaltinis nėra keičiamas.
• Valykite tik minkšta, sausa šluoste. Nenaudokite tirpiklių, neplaukite slėginiu būdu ar tekančiu vandeniu.
• Šviestuvą, adapterį ir akumuliatorių laikykite atskirai, sausoje ir vaikams nepasiekiamoje vietoje.

5 METŲ GARANTIJA PROFESIONALIAM NAUDOJIMUI

„Rex Nordic“ LED apšvietimo gaminiai suprojektuoti ir pagaminti reikliems profesionalioms reikmėms. Jų kokybę užtikriname išsamia 5 metų garantija, taikoma medžiagų ir gamybos defektams įprastomis naudojimo sąlygomis. Jei garantiniu laikotarpiu nustatomas gamybos defektas, gaminys bus sutaisytas arba pakeistas pagal mūsų garantijos taisykles.

ADAPTERIS DW/ML

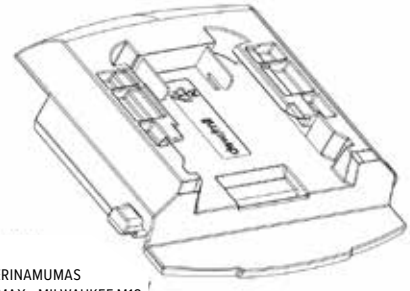

SUDERINAMUMAS
DEWALT 20V MAX • MILWAUKEE M18

ADAPTERIS META

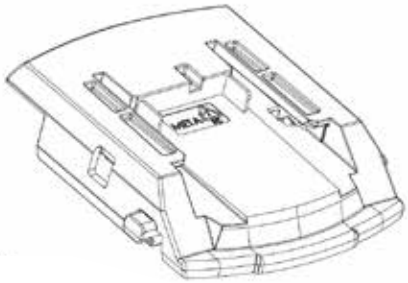

SUDERINAMUMAS
METABO LI-POWER 18 V • METABO LIHD 18 V

ADAPTERIS MAK



SUDERINAMUMAS
MAKITA 18 V

ADAPTERIS FEST

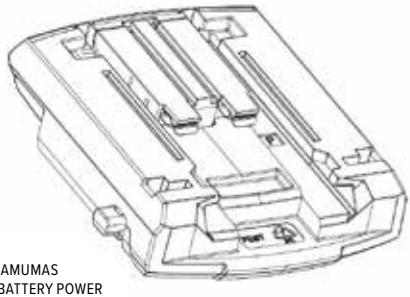

SUDERINAMUMAS
FESTOOL 18 V BATTERY POWER

TIESIOGINIS PRIJUNGIMAS

BOSCH PROFESSIONAL 18 V / AMPSHARE

SUDERINAMUMO ĮSPĖJIMAS

Su adapteriu naudokite tik nurodytos sistemos akumuliatorius. Nekiškite akumuliatoriaus į adapterį jėga. Prieš naudodami įsitikinkite, kad akumuliatorius ir adapteris yra tinkamai sujungti bei patikimai užfiksuoti.

KELIŲ TIPŲ AKUMULIATORIAMS SKIRTA ADAPTERIŲ SISTEMA

ADAPTERIO FUNKCIJA

Adapteris leidžia prie šviestuvo „LED4050“ prijungti šiose instrukcijose nurodytus suderinamus ličio jonų (Li-ion) akumuliatorius. Didžiausia akumuliatoriaus įtampa (matuojant be apkrovos) yra 20 V, o vardinė įtampa – 18 V.
Priklausomai nuo naudojamo adapterio, šviestuvą galima naudoti su šiomis akumuliatorių sistemomis: Bosch Professional 18 V, DeWalt 20V MAX, Milwaukee M18, Makita 18 V, Festool 18 V Battery Power, Metabo Li-Power 18 V, Metabo LiHD 18 V ir Hikoki 18 V. Pasirinktai akumuliatorių sistemai naudokite tik jai skirtą adapterį.
Adapteris nėra akumuliatorių įkroviklis. Norėdami įkrauti akumuliatorių, išimkite jį iš adapterio ir naudokite originalų įkroviklį, kurį nurodė akumuliatoriaus gamintojas.

SAUGUS DARBAS SU ADAPTERIU

- Prieš naudodami adapterį, perskaitykite šias instrukcijas.
- Prieš keisdami akumuliatorių, išjunkite šviestuvą ir išimkite adapterį kartu su akumuliatoriumi. Keičiant akumuliatorių, šviestuvas turi būti išjungtas.
- Nelaikykite ir nenešiokite adapterio, kai prie jo prijungtas akumuliatorius. Atsitiktinis kontaktas su adapterio kontaktais arba jų trumpasis jungimas gali sukelti gaisrą.
- Naudokite tik tas baterijas (akumuliatorius), kurios nurodytos šiose instrukcijose.
- Naudojant adapteriui nepritaikytą akumuliatorių, galima sugadinti šviestuvą arba susižaloti.
- Nenaudokite pažeisto ar modifikuoto akumuliatoriaus arba adapterio.

2 METŲ GARANTIJA ADAPTERIUI

Adapteriui suteikiama dvejų metų garantija nuo pristatymo datos. Garantuojama, kad gaminyje nėra medžiagų ar gamybos defektų. Garantija netaikoma mechaniniams pažeidimams, atsiradusiems dėl kitų priežasčių nei medžiagų ar gamybos defektai. Adapteris nėra skirtas išardymui. Atidarius adapterį arba atlikus neleistinus jo konstrukcijos pakeitimus, garantija nustoja galioti. Jei garantinė pretenzija pripažįstama pagrįsta, brokuotas gaminys bus suremontuotas arba pakeistas – sprendimą dėl to priima garantijos teikėjas.
Svarbu
Aukščiau nurodytas dvejų metų laikotarpis taikomas akumuliatoriaus adapteriui. „Rex Nordic“ suteikiama penkerių metų profesionali garantija šviestuvui nurodyta atskirai 2-ajame atvarte.

VEIKIMO TRUKMĖ NAUDOJANT 5 AH AKUMULIATORIŲ	
500 lm	apie 22 val. 30 min.
1850 lm	apie 6 val. 15 min.
2750 lm	apie 3 val. 45 min.
4050 lm	apie 2 val. 30 min.
Veikimo trukmė yra apytikslė ir priklauso nuo akumuliatoriaus būklės, aplinkos temperatūros bei naudojimo sąlygų.	

REGLAMENTAVIMO INFORMACIJA

Vadovaujantis Direktyva 2012/19/ES dėl elektros ir elektroninės įrangos atliekų (EEĮA) (su pakeitimais) bei atitinkamais nacionaliniais teisės aktais, šis gaminys pažymėtas perbraukto konteinerio su ratukais simboliu. Gaminio negalima šalinti kartu su nerūšiuotomis buitinėmis atliekomis. Pasibaigus gaminio naudojimo laikui, pristatykite jį į specialų elektros ir elektroninės įrangos surinkimo punktą. Tinkamas atliekų šalinimas padeda išvengti žalos žmonių sveikatai bei aplinkai ir leidžia susigrąžinti vertingas medžiagas.

INSERÇÃO DA BATERIA - BOSCH

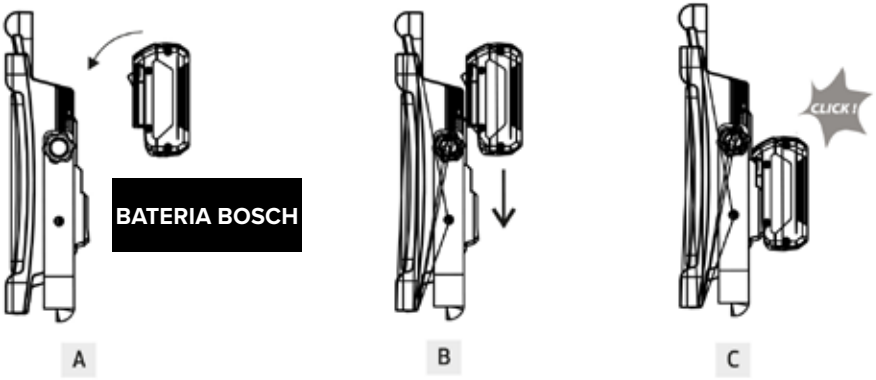

REMOÇÃO DA BATERIA - BOSCH

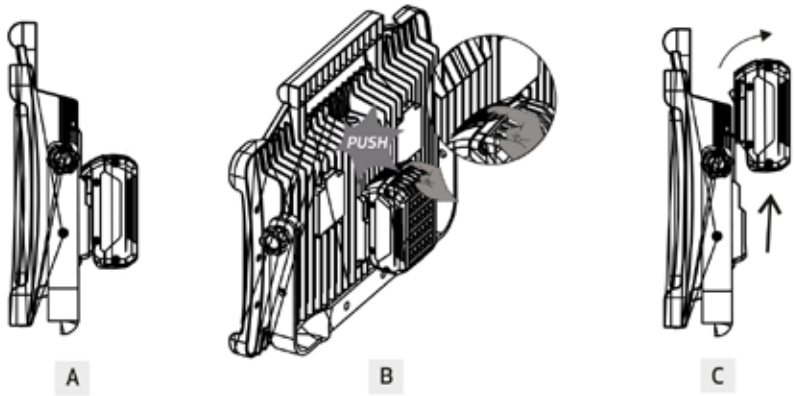

INSERÇÃO DA BATERIA + ADAPTADOR

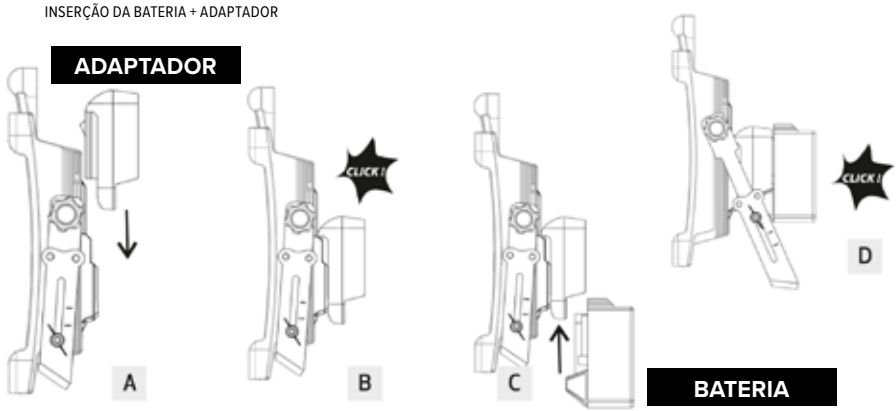

REMOÇÃO DA BATERIA + ADAPTADOR

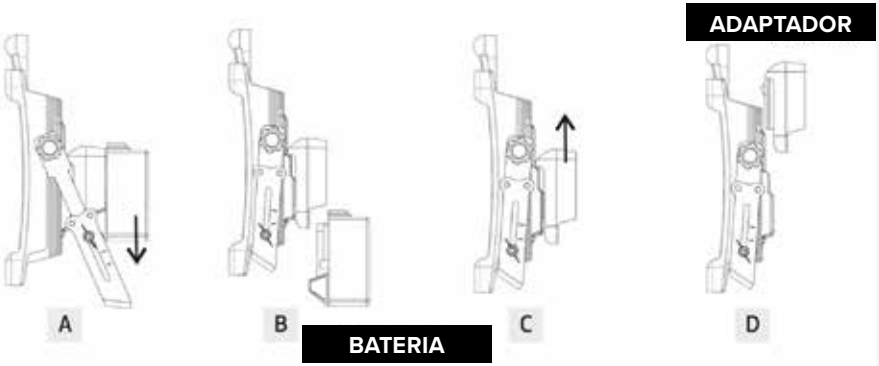

AJUSTE DO BRAÇO

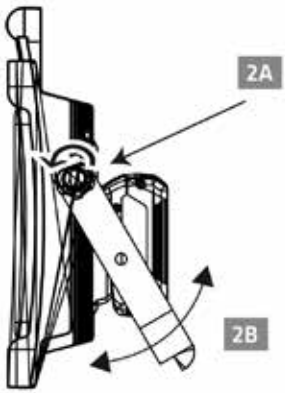

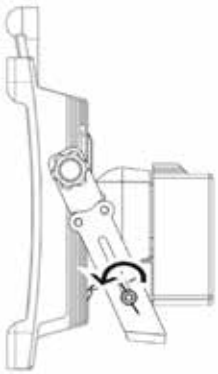



LIGAR

AVISO

Utilize apenas a bateria Bosch BAT612 — ou baterias especificadas para uso com este equipamento — juntamente com o adaptador de bateria correto. O uso de qualquer outra bateria pode resultar em ferimentos pessoais, incêndio ou danos materiais.

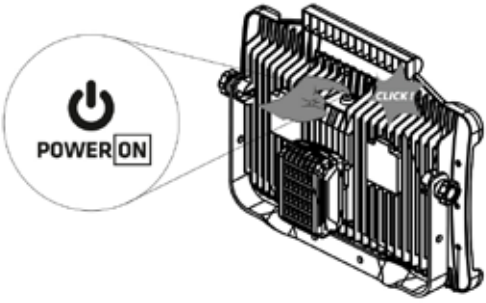

SELEÇÃO DE POTÊNCIA E BRILHO

Pressione o botão liga/desliga repetidamente para selecionar o modo de operação:

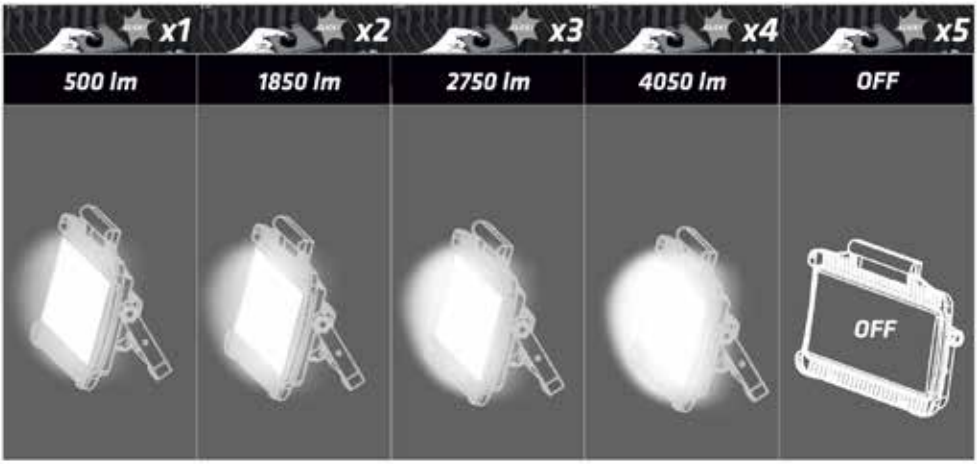

NOTIFICAÇÃO DE STATUS DA BATERIA



Quando restam aproximadamente 10% da capacidade da bateria, a intensidade luminosa é reduzida para 500 lm. A luz pisca por cerca de 0,1 segundo, em intervalos de 60 segundos, para indicar que a bateria está com carga baixa.

Ativação/desativação do modo intermitente (piscar) automático (...)

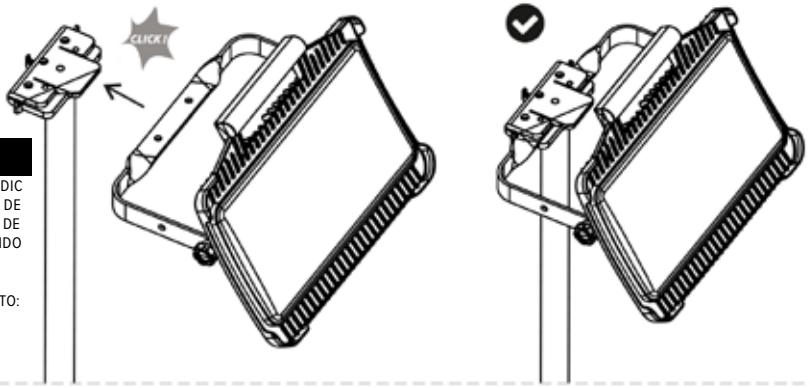

TRIPÉ

SUPORTE REX NORDIC PARA REFLETORES DE LED COM SISTEMA DE TRAVAMENTO RÁPIDO (3,0 M)

ÍNDICE DO PRODUTO: **LEDSTAND**

DADOS TÉCNICOS	
Fonte de luz	LED, não substituível
Potência nominal:	30 W
Fluxo luminoso:	4,050 lm
Temperatura de cor:	4000 K
Níveis de brilho:	500 / 1,850 / 2,750 / 4,050 lm
Tensão nominal:	18 V DC
Tensão máxima da bateria:	20 V CC, medido sem carga
Classe de proteção:	III
Grau de proteção:	IP20
Resistência ao impacto:	IK10
Temperatura de operação:	0 to +25 °C
Material do corpo:	Polipropileno (PP)
Material do difusor:	Policarbonato (PC)
Dimensões:	205 × 400 × 82 mm
Classe de eficiência energética: D	
Suporte opcional:	suporte Rex Nordic para refletores LED com sistema de travamento rápido, 3,0 m • Código do produto: LEDSTAND
Não adequado para utilização em atmosferas potencialmente explosivas.	
Fonte de luz não substituível	Esta luminária é um produto não separável, com uma fonte de luz não substituível. Não abra nem desmonte a luminária. A remoção do difusor ou de qualquer outro componente fixo pode causar ferimentos ou danos. Se a luminária ou qualquer componente fixo estiver danificado, interrompa o uso e descarte o produto de acordo com as orientações de descarte contidas nestas instruções.

INSTRUÇÕES DE SEGURANÇA

Leia estas instruções antes da utilização e guarde-as para referência futura.

• Inspecione a luminária, a interface da bateria, o adaptador e a bateria antes de cada uso. Não utilize o produto se qualquer peça estiver danificada, solta ou modificada.
• Utilize apenas uma bateria compatível de 18 V (aprovada) e o adaptador correto. Carregue as baterias somente com o carregador especificado pelo fabricante da bateria.
• Desligue a luminária e remova a bateria antes de realizar ajustes, limpeza, manutenção, transporte ou armazenamento.
• A classificação IP20 oferece proteção contra objetos sólidos maiores que 12,5 mm, mas não oferece proteção contra água. Utilize o produto apenas em locais internos secos. Não o exponha à chuva, respingos de água ou condensação.
• Coloque a luminária sobre uma superfície estável e nivelada, ou fixe-a firmemente no suporte especificado. Posicione o equipamento de modo que ele não possa cair ou representar um risco de tropeço.
• Não cubra a luminária. Mantenha-a afastada de materiais inflamáveis e aguarde até que ela esfrie antes de manusear, limpar ou armazenar.
• Não olhe diretamente para a fonte de luz a curta distância e não direcione o feixe de luz para os olhos de outras pessoas.
• Não utilize o produto em atmosferas potencialmente explosivas ou em locais onde haja presença de líquidos, gases ou poeiras inflamáveis.
• Não provoque curto-circuito nos contatos da bateria ou do adaptador. Mantenha objetos metálicos longe dos contatos expostos.
• Não abra nem desmonte a luminária ou o adaptador. A fonte de luz LED não é substituível.
• Limpe apenas com um pano macio e seco. Não utilize solventes, lavagem sob pressão ou água corrente.
• Armazene a luminária, o adaptador e a bateria separadamente, em local seco e fora do alcance de crianças.

GARANTIA DE 5 ANOS PARA USO PROFISSIONAL

Os produtos de iluminação LED da Rex Nordic são concebidos e fabricados para aplicações profissionais exigentes. Garantimos a sua qualidade com uma garantia abrangente de 5 anos contra defeitos de materiais e de fabrico em condições normais de funcionamento. Se ocorrer um defeito de fabrico durante o período de garantia, o produto será reparado ou substituído de acordo com a nossa política de garantia.

ADAPTADOR DW/ML

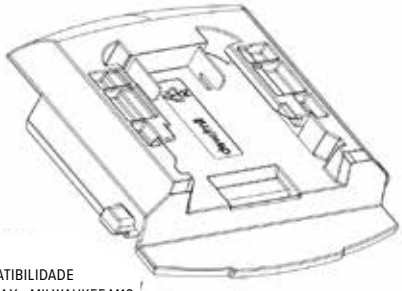

COMPATIBILIDADE
DEWALT 20V MAX • MILWAUKEE M18

ADAPTADOR META

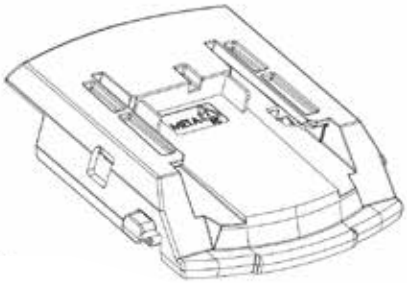

COMPATIBILIDADE
METABO LI-POWER 18 V • METABO LIHD 18 V

ADAPTADOR MAK



COMPATIBILIDADE
MAKITA 18 V

ADAPTADOR FEST

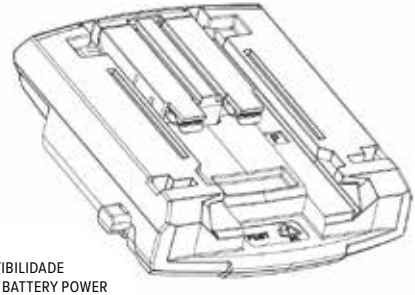

COMPATIBILIDADE
FESTOOL 18 V BATTERY POWER

CONEXÃO DIRETA

BOSCH PROFESSIONAL 18 V / AMPSHARE

AVISO DE COMPATIBILIDADE

Utilize apenas o sistema de bateria indicado para o adaptador. Não force a inserção de uma bateria no adaptador. Antes do uso, verifique se a bateria e o adaptador estão totalmente encaixados e travados com segurança.

ADAPTADOR PARA SISTEMA DE MÚLTIPLAS BATERIAS

FUNÇÃO DO ADAPTADOR

O adaptador permite conectar as baterias de íons de lítio (Li-ion) compatíveis, listadas nestas instruções, à luminária LED4050. A tensão máxima da bateria, medida sem carga, é de 20 V; a tensão nominal da bateria é de 18 V.
Dependendo do adaptador, a luminária pode ser utilizada com os seguintes sistemas de bateria: Bosch Professional 18 V, DeWalt 20V MAX, Milwaukee M18, Makita 18 V, Festool 18 V Battery Power, Metabo Li-Power 18 V, Metabo LiHD 18 V e Hikoki 18 V. Utilize apenas o adaptador correto para o sistema de bateria selecionado. O adaptador não é um carregador de bateria. Para recarregar uma bateria, remova-a do adaptador e utilize o carregador original especificado pelo fabricante da bateria.

SEGURANÇA DO ADAPTADOR

- Leia estas instruções antes de utilizar o adaptador.
- Desligue a luminária e remova o adaptador (com a bateria acoplada) antes de substituir a bateria. A luminária não deve estar ligada durante a substituição da bateria.
- Não armazene nem transporte o adaptador com uma bateria conectada. O contato acidental com os terminais do adaptador, ou um curto-circuito neles, pode causar incêndio.
- Utilize apenas as baterias especificadas nestas instruções.
- O uso de uma bateria não especificada para o adaptador pode danificar a luminária e causar ferimentos pessoais.
- Não utilize baterias ou adaptadores danificados ou modificados.

GARANTIA DE 2 ANOS PARA O ADAPTADOR

A garantia do adaptador é limitada a dois anos a partir da data de entrega. O produto possui garantia contra defeitos de material e de fabricação. A garantia não cobre danos mecânicos causados por motivos que não sejam defeitos de material ou de fabricação. O adaptador não foi projetado para ser desmontado. Abrir o adaptador ou realizar modificações não autorizadas em seu projeto anulará a garantia. Caso uma solicitação de garantia seja aceita, o produto defeituoso será reparado ou substituído, a critério do garantidor.
Importante
O prazo de dois anos mencionado acima aplica-se ao adaptador de bateria. A garantia profissional de cinco anos da Rex Nordic para a luminária está descrita separadamente na página 2.

TEMPOS DE OPERAÇÃO COM BATERIA COM UMA BATERIA DE 5 AH	
500 lm	aproximadamente 22 h 30 min
1850 lm	aproximadamente 6 h 15 min
2750 lm	aproximadamente 3 h 45 min
4050 lm	aproximadamente 2 h 30 min
Os tempos de operação são aproximados e dependem do estado da bateria, da temperatura ambiente e das condições de operação.	

INFORMAÇÕES REGULAMENTARES

Em conformidade com a Diretiva 2012/19/UE sobre resíduos de equipamentos elétricos e eletrônicos (REEE), conforme alterada, e com as regulamentações nacionais aplicáveis, este produto apresenta o símbolo de um contentor de lixo com rodas riscado. O produto não deve ser descartado junto com o lixo doméstico comum. Ao final de sua vida útil, leve-o a um ponto de coleta apropriado para equipamentos elétricos e eletrônicos. O descarte correto ajuda a prevenir danos à saúde humana e ao meio ambiente, além de permitir a recuperação de materiais valiosos.

PIL PAKETININ TAKILMASI - BOSCH

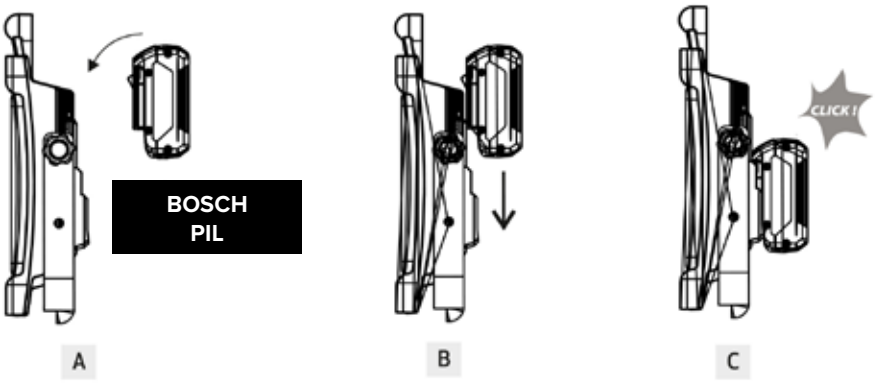

PIL PAKETININ SERBEST BIRAKILMASI - BOSCH

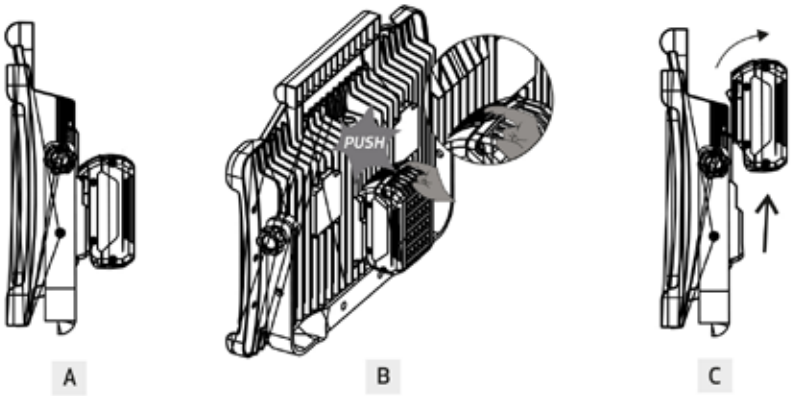

PIL + ADAPTÖRÜN TAKILMASI

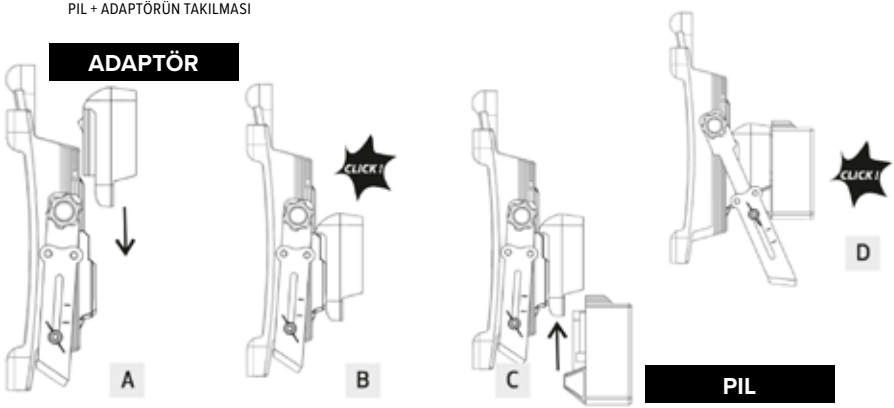

PILI + ADAPTÖRÜ SERBEST BIRAKMAK

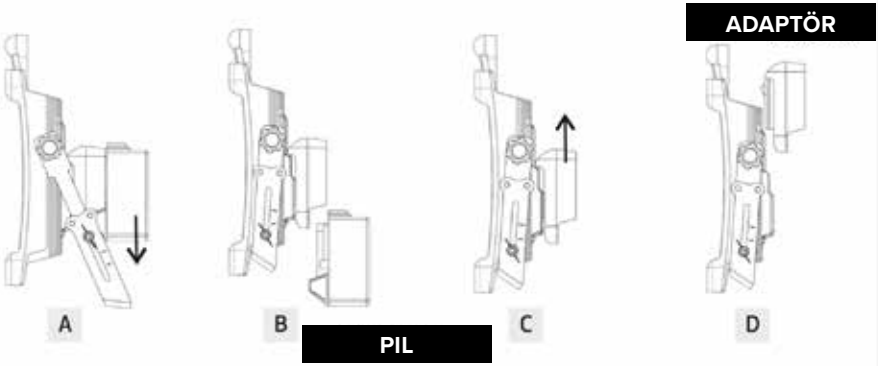

KOL AYARI

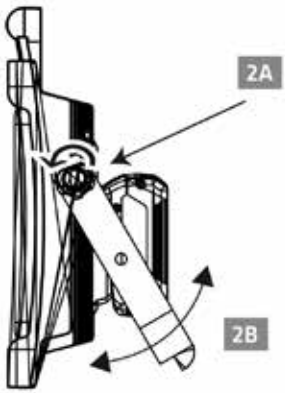

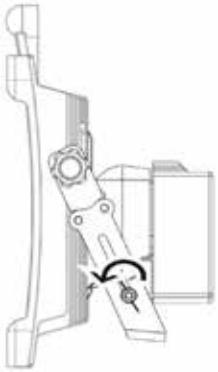



GÜÇ AÇIK

UYARI

Yalnızca bu ışıkla kullanım için listelenen Bosch BAT612 pili veya pilleri ve doğru pil adaptörünü kullanın. Başka bir pilin kullanılması kişisel yaralanmaya, yangına veya maddi hasara neden olabilir.

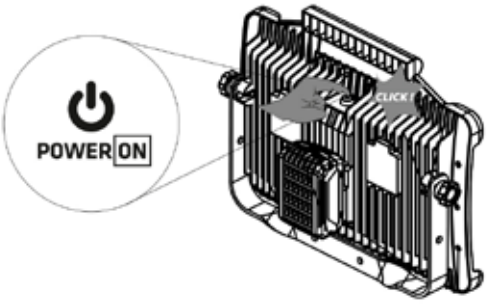

GÜÇ VE PARLAKLIK SEÇIMI

Çalışma modunu seçmek için güç düğmesine art arda basın:

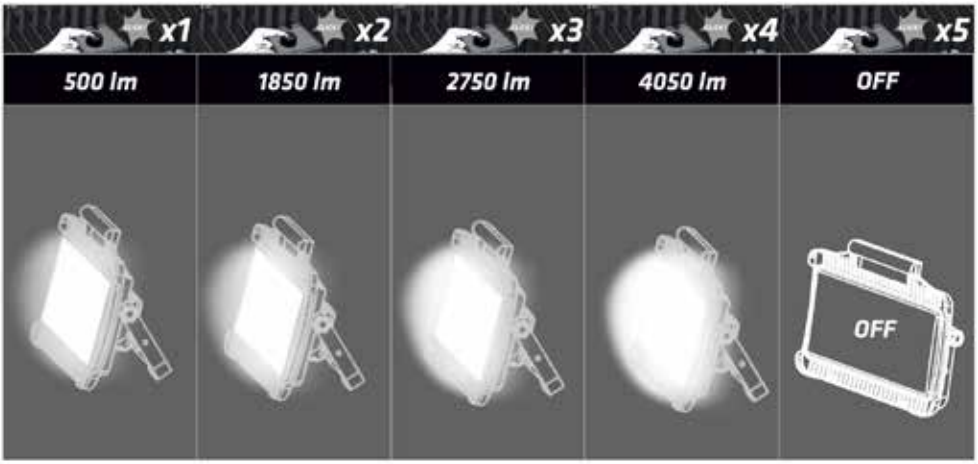

ACCU DURUM BILDIRIMI



Pil kapasitesinin yaklaşık %10'u kaldığında ışık çıkışı 500 lm'ye düşürülür. Işık, pilin zayıf olduğunu belirtmek için 60 saniyelik aralıklarla yaklaşık 0,1 saniye boyunca yanıp söner.

Otomatik yanıp sönme AÇIK/KAPALI (...)

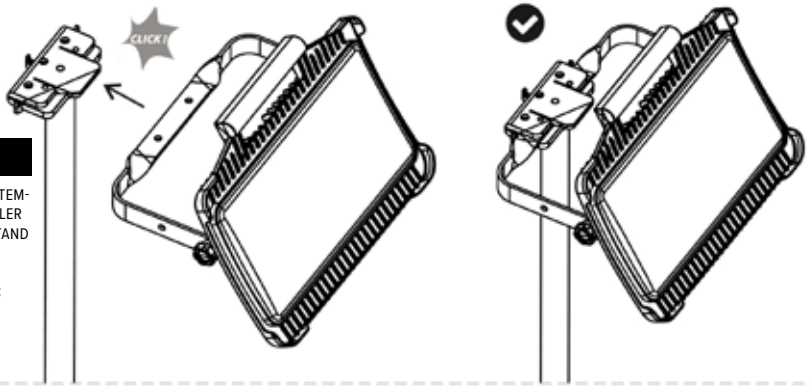

TRİPOD

HIZLI KILITLEME SISTEMLI LED PROJEKTÖRLER IÇIN REX NORDIC STAND 3,0 M

ÜRÜN ENDEKSI:
LEDSTAND

TEKNIK VERILER	
Işık kaynağı	LED, değiştirilemez
Nominal güç:	30 W
Işık akısı:	4,050 lm
Renk sıcaklığı:	4000 K
Parlaklık seviyeleri:	500 / 1,850 / 2,750 / 4,050 lm
Nominal gerilim:	18 V DC
Maksimum akü voltajı:	20 V DC, yüksüz olarak ölçülmüştür
Koruma sınıfı:	III
IP koruma derecesi:	IP20
Darbe dayanımı:	IK10
Çalışma sıcaklığı:	0 to +25 °C
Gövde malzemesi:	Polipropilen (PP)
Difüzör malzemesi:	Polikarbonat (PC)
Boyutlar:	205 × 400 × 82 mm
Enerji verimliliği sınıfı:	D
İsteğe bağlı stand:	Hızlı kilit sistemli LED Projektörler için Rex Nordic Stand 3,0 m Ürün indeksi: LEDSTAND
Potansiyel olarak patlayıcı ortamlarda kullanıma uygun değildir.	
Değiştirilemeyen ışık kaynağı	Bu armatür, değiştirilemeyen ışık kaynağına sahip, ayrılamayan bir üründür. Armatürü açmayın veya parçalarına ayırmayın. Difüzörün veya herhangi başka bir sabit bileşenin çıkarılması yaralanmaya veya hasara neden olabilir. Armatür veya herhangi bir sabit bileşen hasar görürse, ürünü kullanmayı bırakın ve bu talimatlardaki imha bilgilerine uygun şekilde imha edin.

GÜVENLIK TALIMATLARI

Kullanmadan önce bu talimatları okuyun ve ileride başvurmak üzere saklayın.

• Her kullanımdan önce ışığı, pil arayüzünü, adaptörü ve pili inceleyin. Herhangi bir parçası hasarlı, gevşek veya değiştirilmişse ürünü kullanmayın.
• Yalnızca onaylı, uyumlu 18 V pil ve doğru adaptörü kullanın. Pilleri yalnızca pil üreticisinin belirttiği şarj cihazıyla şarj edin.
• Ayarlama, temizleme, bakım, taşıma veya saklama öncesinde ışığı kapatın ve pili çıkarın.
• IP20, 12,5 mm'den büyük katı nesnelere karşı koruma sağlar ancak suya karşı koruma sağlamaz. Ürünü yalnızca kuru kapalı mekanlarda kullanın. Yağmura, sıçrayan suya veya yoğuşmaya maruz bırakmayın.
• Işığı sabit, düz bir yüzeye yerleştirin veya belirtilen standa güvenli bir şekilde takın. Ekipmanı düşmeyecek veya takılma tehlikesi oluşturmayacak şekilde yönlendirin.
• Işığı kapatmayın. Yanıcı malzemelerden uzak tutun ve kullanmadan, temizlemeden veya saklamadan önce soğumasını bekleyin.
• Yakın mesafeden ışık kaynağına doğrudan bakmayın ve ışını başkalarının gözlerine doğrultmayın.
• Ürünü patlama potansiyeli olan ortamlarda veya yanıcı sıvıların, gazların veya tozların mevcut olduğu yerlerde kullanmayın.
• Pil veya adaptör kontaklarına kısa devre yaptırmayın. Metal nesneleri açıktaki temas noktalarından uzak tutun.
• Işığı veya adaptörü açmayın veya parçalarına ayırmayın. LED ışık kaynağı değiştirilemez.
• Yalnızca yumuşak, kuru bir bezle temizleyin. Çözücü maddeler, basınçlı yıkama veya akan su kullanmayın.
• Işığı, adaptörü ve pili çocukların erişemeyeceği, kuru bir yerde ayrı ayrı saklayın.

PROFESYONEL KULLANIM IÇIN 5 YIL GARANTI

Rex Nordic LED aydınlatma ürünleri, zorlu profesyonel uygulamalar için tasarlanmış ve üretilmiştir. Normal çalışma koşullarında malzeme ve işçilik kusurlarına karşı kapsamlı 5 yıllık garanti ile kalitelerinin arkasındayız. Garanti süresi içinde bir üretim kusuru oluşursa ürün, garanti politikamıza uygun olarak onarılır veya değiştirilir.

ADAPTÖR DW/ML

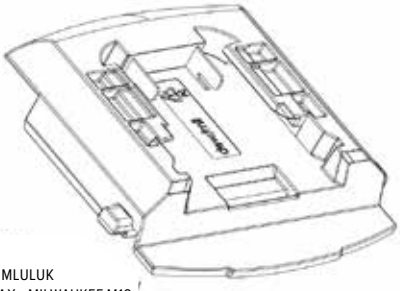

UYUMLULUK
DEWALT 20V MAX • MILWAUKEE M18

ADAPTÖR META

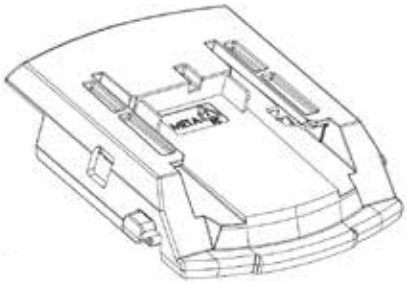

UYUMLULUK
METABO LI-POWER 18 V • METABO LIHD 18 V

ADAPTÖR MAK



UYUMLULUK
MAKITA 18 V

ADAPTÖR FEST

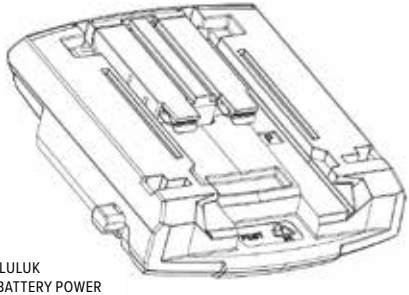

UYUMLULUK
FESTOOL 18 V BATTERY POWER

DOĞRUDAN BAĞLANTI

BOSCH PROFESSIONAL 18 V / AMPSHARE

UYUMLULUK UYARISI

Adaptör için yalnızca gösterilen batarya sistemini kullanın. Bataryayı adaptöre zorlayarak yerleştirmeyin. Kullanmadan önce, batarya ile adaptörün tam olarak oturduğundan ve güvenli bir şekilde kilitlendiğinden emin olun.

ÇOKLU PIL SISTEMI ADAPTÖRÜ
ADAPTÖR IŞLEVI

Adaptör, bu talimatlarda listelenen uyumlu Li-iyon akülerin LED4050 ışık kaynağına bağlanmasını sağlar. Yüksüz durumda ölçülen maksimum akü voltajı 20 V; nominal akü voltajı ise 18 V'tur.
Adaptöre bağlı olarak, ışık kaynağı şu akü sistemleriyle kullanılabilir: Bosch Professional 18 V, DeWalt 20V MAX, Milwaukee M18, Makita 18 V, Festool 18 V Battery Power, Metabo Li-Power 18 V, Metabo LiHD 18 V ve Hikoki 18 V. Seçtiğiniz akü sistemi için yalnızca uygun adaptörü kullanın.
Adaptör bir akü şarj cihazı değildir. Bir aküyü şarj etmek için, aküyü adaptörden çıkarın ve akü üreticisi tarafından belirtilen orijinal şarj cihazını kullanın.

ADAPTÖR GÜVENLIĞI

• Adaptörü kullanmadan önce bu talimatları okuyun.
• Aküyü değiştirmeden önce ışığı kapatın ve adaptörü aküyle birlikte çıkarın. Akü değiştirilirken ışık kesinlikle açık olmamalıdır.
• Adaptörü, üzerinde bir akü takılıyken saklamayın veya taşımayın. Adaptör temas noktalarının kazara başka bir nesneye değmesi veya kısa devre yapması yangına yol açabilir.
• Yalnızca bu talimatlarda belirtilen aküleri kullanın.
• Adaptör için belirtilmemiş bir akünün kullanılması, ışık kaynağına zarar verebilir ve kişisel yaralanmalara yol açabilir.
• Hasarlı veya üzerinde değişiklik yapılmış akü ya da adaptörleri kullanmayın.

ADAPTÖR IÇIN 2 YIL GARANTI

Adaptör garantisi, teslimat tarihinden itibaren iki yıl ile sınırlıdır. Ürün, malzeme ve işçilik hatalarına karşı garantilidir. Garanti; malzeme veya işçilik hatası dışındaki nedenlerden kaynaklanan mekanik hasarları kapsamaz. Adaptör, parçalarına ayrılacak şekilde tasarlanmamıştır. Adaptörün açılması veya tasarımında yetkisiz değişiklikler yapılması garantiyi geçersiz kılar. Garanti talebinin kabul edilmesi durumunda, kusurlu ürün, garanti sağlayıcısının takdirine bağlı olarak onarılacak veya değiştirilecektir.
Önemli
Yukarıda belirtilen iki yıllık süre, batarya adaptörü için geçerlidir. Rex Nordic'in aydınlatma armatürüne yönelik beş yıllık profesyonel garantisi, 2. sayfada ayrıca belirtilmiştir.

5 AH AKÜ ILE AKÜ ÇALIŞMA SÜRELERI	
500 lm	yaklaşık 22 saat 30 dakika
1850 lm	yaklaşık 6 saat 15 dakika
2750 lm	yaklaşık 3 saat 45 dakika
4050 lm	yaklaşık 2 saat 30 dakika
Çalışma süreleri yaklaşık değerlerdir; akünün durumuna, ortam sıcaklığına ve kullanım koşullarına bağlı olarak değişiklik gösterebilir.	

MEVZUAT BİLGİLERİ

Elektrikli ve Elektronik Ekipman Atıkları (WEEE) hakkındaki 2012/19/EU sayılı Direktif (değişiklikleriyle birlikte) ve ilgili ulusal düzenlemeler uyarınca, bu ürün üzerinde üzeri çizili tekerlekli çöp kutusu sembolü bulunmaktadır. Ürün, ayrıştırılmamış evsel atıklarla birlikte bertaraf edilmemelidir. Kullanım ömrü sona erdiğinde, ürünü elektrikli ve elektronik ekipmanlar için belirlenmiş uygun bir toplama noktasına götürün. Doğru bertaraf yöntemi, insan sağlığına ve çevreye gelebilecek zararları önlemeye yardımcı olur ve değerli malzemelerin geri kazanılmasını sağlar.

EU DECLARATION OF CONFORMITY

1. Product model: LED4050

2. Name and address of the authorised representative:

REX Nordic Oy
Mustanlähteentie 24A
07230 ASKOLA
+358 40 180111
info@rexnordic.com

3. This declaration of conformity is issued under the sole responsibility of the manufacturer.

4. Object of the declaration:

Equipment: Battery-powered LED work light (portable luminaire)
Brand name: REX Nordic
Model/type: LED4050
Technical data: 32 W, IP20, protection class III

5. The object of the declaration described above is in conformity with the relevant Union harmonization legislation:

Low Voltage Directive (LVD)	2014/35/EU
Electromagnetic Compatibility (EMC) Directive	2014/30/EU
RoHS Directive	2011/65/EU as amended by (EU) 2015/863
Ecodesign Directive	2009/125/EC

6. References to the relevant harmonised standards used or references to the other technical specifications in relation to which conformity is declared:

LVD	EN IEC 60598-1:2021 + A11:2022, EN 60598-2-4:2018, EN 62471:2008
EMC	EN IEC 55015:2019 + A11:2020, EN IEC 61000-3-2:2019 + A1:2021, EN 61547:2009 / IEC 61547:2020
RoHS	EN IEC 63000:2018

7. Signed for and on behalf of:

Place and time: 29.9.2026

Company name: REX Nordic Oy

Karri Flemming, Procurement & Product Director

REX NORDIC
rexnordic.com

FINLAND
Rex Nordic Finland Oy

ASIAKASPALVELU
+358 40 180 1111
info@rexnordic.com

HUOLTO
+358 400 470 915
huolto@rexnordic.com

SWEDEN
Rex Nordic AB

KUNDTJÄNST
+46 72 200 2222
info@rexnordic.com

SERVICE
+46 72 555 2909
service@rexnordic.com

NORWAY
Rex Nordic AS

KUNDESERVICE
+47 40 006 616
norge@rexnordic.com

SERVICE
+47 93 000 411
service@rexnordic.com

DENMARK
Rex Nordic A/S

KUNDESERVICE
+45 22 119 897
+45 29 115 570
dk@rexnordic.com

TEKNISK SERVICE
+45 22 119 897
+45 29 115 570
service@rexnordic.com

UNITED KINGDOM
Rex Nordic UK LTD

CUSTOMER SERVICE
+44 13 553 773 70
uk@rexnordic.com

SERVICE
+44 75 3895 9836
service@rexnordic.com

NETHERLANDS
Rex Nordic B.V.

KLANTENSERVICE
+31 639 625 904
nl@rexnordic.com

TECHNISCHE DIENST
+31 639 625 904
service@rexnordic.com

GERMANY
Rex Nordic GmbH

KUNDENDIENST
+49 171 4006 002
de@rexnordic.com

TECHNISCHER SERVICE
+49 171 4006 002
service@rexnordic.com

POLAND
Rex Nordic Sp z.o.o.

OBSŁUGA KLIENTA
+48 886 209 018
pl@rexnordic.com

SERWIS
+48 886 209 018
service@rexnordic.com

FRANCE
Rex Nordic SAS

SERVICE À LA CLIENTÈLE
+33 680 785 095
fr@rexnordic.com

SERVICE TECHNIQUE
+33 680 785 095
service@rexnordic.com

ITALY
Rex Nordic S.R.L.

SERVIZIO CLIENTI
+39 344 6795 402
it@rexnordic.com

SERVIZIO
+39 344 6795 402
service@rexnordic.com

SPAIN
Rex Nordic Spain, S.L.

ATENCIÓN AL CLIENTE
+34 619 427 984
es@rexnordic.com

SERVICIO
+34 619 427 984
service@rexnordic.com

TÜRKIYE
REX NORDIC ISITMA VE SOĞUTMA SİSTEMLERİ İÇ VE DIŞ TİCARET LİMİTED ŞİRKETİ

MÜŞTERI HIZMETLERI
tr@rexnordic.com

SERVIS
service@rexnordic.com

CZECH REPUBLIC
Rex Nordic CZ s. r. o.

ZÁKAZNICKÝ SERVIS
+358 40 180 1111
info@rexnordic.com

SERVIS
+358 400 470 915
service@rexnordic.com

SLOVAKIA
Rex Nordic s. r. o.

ZÁKAZNÍCKY SERVIS
+358 40 180 1111
sk@rexnordic.com

SERVIS
+358 400 470 915
service@rexnordic.com

LITHUANIA
Rex Nordic GmbH

KLIENTŲ APTARNAVIMAS
+370 677 60922
info@rexnordic.com

SERVISAS
+370 677 60922
service@rexnordic.com