LED11000

REXNORDIC

LED Floodlight • 78 W / 11,000 lm

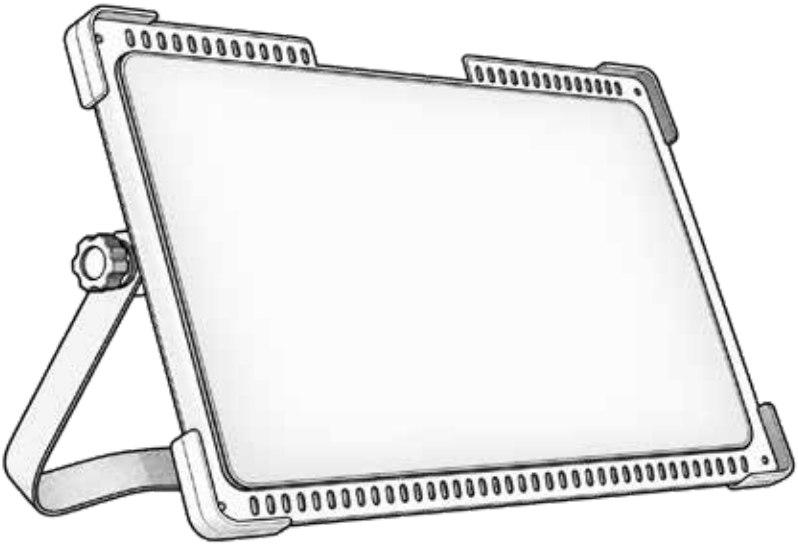

INSTRUCTION MANUAL • OHJEKIRJA • INSTRUKTIONSBOK • INSTRUKSJONSBOK • INSTRUKTIONSBOG • BEDIENUNGSANLEITUNG • INSTRUCTIEHANDLEIDING • MANUEL D'INSTRUCTIONS • INSTRUKCJA OBSŁUGI • MANUALE DI ISTRUZIONI • MANUAL DE INSTRUCCIONES • NÁVOD K POUŽITÍ • NÁVOD NA POUŽITIE • NAUDOJIMO INSTRUKCIJA • MANUAL DE INSTRUÇÕES • KULLANIM KILAVUZU

1

POWER OFF



2

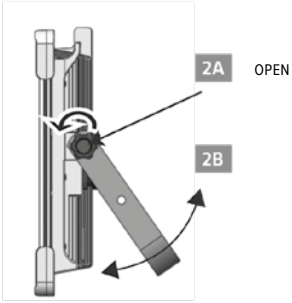

3

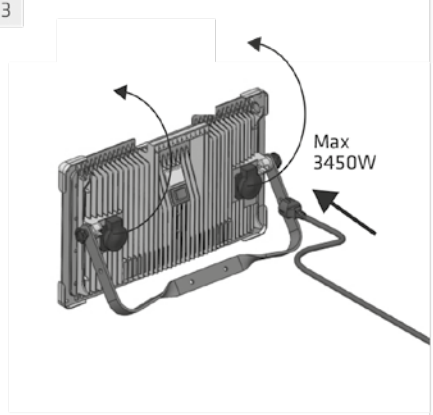

4

POWER ON



CABLE WINDER

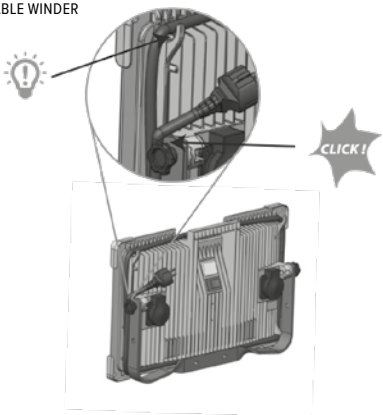

INGRESS PROTECTION INFORMATION

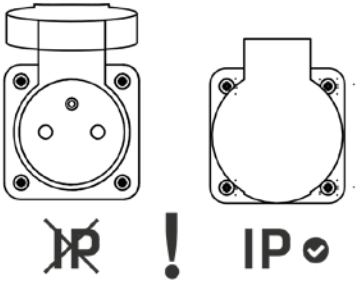

No ingress protection when the socket is open.

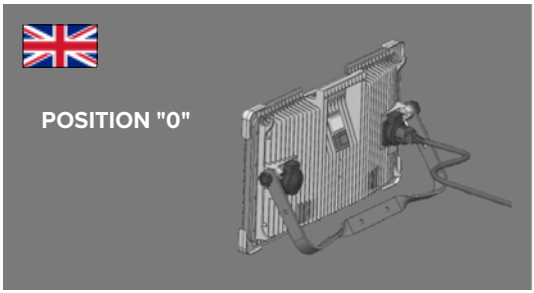

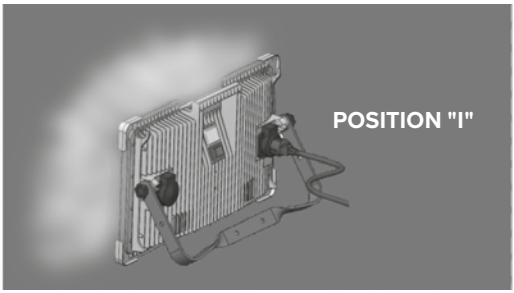

TECHNICAL DATA	
	SMD LED
Rated power:	78 W
Luminous flux:	11,000 lm
Colour temperature:	4000 K
Beam angle:	120°
Rated voltage:	220-240 V AC, 50/60 Hz
Cable:	5 m, H07RN-F 3 x 1.5 mm^2
Plug:	Uni-Schuko
Protection class	I
Ingress protection:	IP54
Impact protection:	IK10
Sockets:	2 x Schuko with integrated switch
Maximum combined load of both sockets:	3450 W
Dimensions:	480 x 300 x 75 mm
Net weight:	3.6 kg
Energy efficiency class:	C
Not suitable for use in potentially explosive atmospheres.	
Non-replaceable light source	The light source contained in this luminaire is not replaceable. The luminaire must not be opened or disassembled. Removing the diffuser or any other fixed component may cause electric shock or damage. If the luminaire or any of its components is damaged, discontinue use and dispose of the product in accordance with local regulations.

5-YEAR PROFESSIONAL WARRANTY

Rex Nordic LED lighting products are designed and manufactured for demanding professional applications. We stand behind their quality with a comprehensive 5-year warranty against defects in materials and workmanship under normal operating conditions. Should a manufacturing defect occur during the warranty period, the product will be repaired or replaced in accordance with our warranty policy.

SAFETY INSTRUCTIONS

Read these instructions before use and keep them for future reference.

- Inspect the luminaire, cable, plug and socket covers before each use. Do not use the product if any part is damaged.
- Connect the product only to a properly earthed 220-240 V AC supply.
- Place the luminaire on a stable surface. Position the cable so that it cannot cause a trip hazard or be crushed, cut or exposed to sharp edges.
- Do not cover the luminaire. Keep it away from flammable materials and allow it to cool before handling, cleaning or storage.
- Do not look directly into the light source at close range.
- Do not use the product in potentially explosive atmospheres.
- Disconnect the plug from the mains before adjustment, cleaning or maintenance.
- The maximum combined load of the two Schuko sockets is 3450 W. Do not exceed this load.
- IP54 protection applies only when the product is correctly assembled and all unused socket covers are fully closed. There is no ingress protection when a socket cover is open.
- Do not open or disassemble the luminaire. The LED light source is not replaceable.

EXTERNAL CABLE

If the external flexible cable or cord of this luminaire is damaged, it must be replaced only by the manufacturer, its service agent or a similarly qualified person in order to avoid a hazard.

REGULATORY INFORMATION

In accordance with Directive 2012/19/EU on waste electrical and electronic equipment (WEEE), as amended, and applicable national regulations, this product is marked with the crossed-out wheeled-bin symbol. The product must be collected separately at the end of its service life and delivered to an appropriate collection point for electrical and electronic equipment. Proper disposal enables safe waste treatment and the recovery of valuable materials. Incorrect disposal may release hazardous substances and endanger human health and the environment.

1

POWER OFF



2

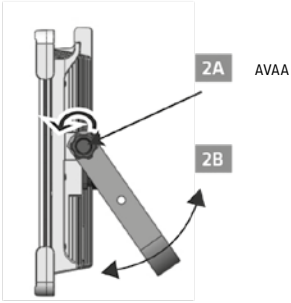

3

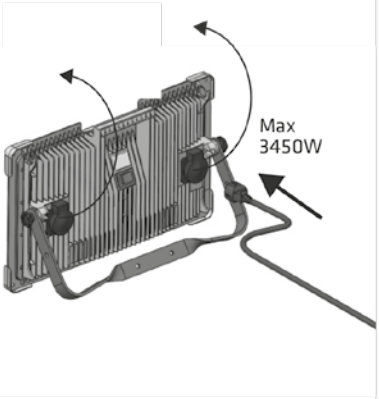

4

POWER ON



KAAPELIN KELAUS

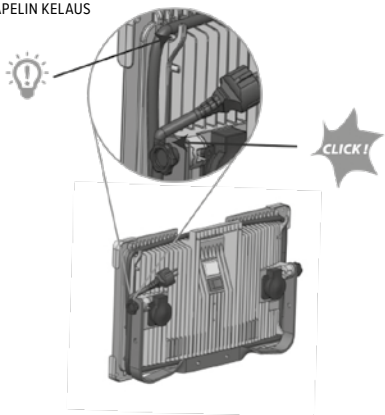

KOTELOINTILUOKKAA KOSKEVAT TIEDOT

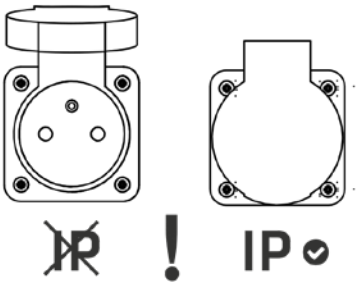

Pistorasia ei ole suojattu vedeltä tai pölyltä kannen ollessa auki.

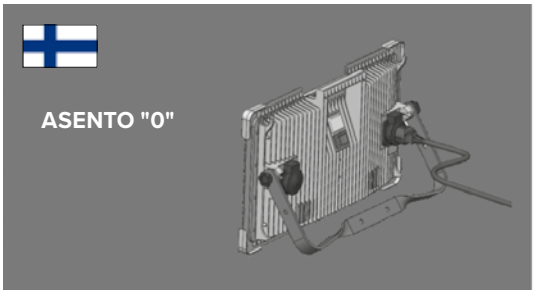



TEKNISET TIEDOT	
	SMD LED
Nimellisteho:	78 W
Valovirta:	11,000 lm
Värilämpötila:	4000 K
Valokeilan kulma:	120°
Nimellisjännite:	220-240 V AC, 50/60 Hz
Kaapeli:	5 m, H07RN-F 3 x 1.5 mm^2
Pistoke:	Uni-Schuko
Suojausluokka	I
Kotelointiluokka:	IP54
Iskunkestävyys:	IK10
Pistorasiat:	2 x Schuko integroidulla kytkimellä
Pistorasioiden suurin yhteenlaskettu kuormitus:	3450 W
Mitat:	480 x 300 x 75 mm
Nettopaino:	3.6 kg
Energiatehokkuusluokka:	C
Ei sovellu käytettäväksi räjähdysvaarallisissa tiloissa.	
Valonlähde ei ole vaihdettavissa	Tämän valaisimen valonlähde ei ole vaihdettavissa. Valaisinta ei saa avata tai purkaa. Kuvun tai muun kiinteän osan irrottaminen voi aiheuttaa sähköiskun tai vaurioita. Jos valaisin tai jokin sen osa vaurioituu, lopeta käyttö ja hävitä tuote paikallisten määräysten mukaisesti.

5 VUODEN AMMATTILAISTAKUU

Rex Nordic LED-valaisimet on suunniteltu ja valmistettu vaativaan ammattikäyttöön. Myönnämme niille kattavan viiden vuoden takuun materiaali- ja valmistusvirheiden varalta normaaleissa käyttöolosuhteissa. Jos tuotteessa ilmenee valmistusvirhe takuuaikana, tuote korjataan tai vaihdetaan takuuehtojemme mukaisesti.

TURVALLISUUSOHJEET

Lue nämä ohjeet ennen käyttöä ja säilytä ne myöhempää tarvetta varten.

- Tarkasta valaisin, kaapeli, pistoke ja pistorasioiden suojakannet ennen jokaista käyttökertaa. Älä käytä tuotetta, jos jokin osa on vaurioitunut.
- Liitä tuote vain asianmukaisesti maadoitettuun 220-240 V AC -virtalähteeseen.
- Aseta valaisin vakaalle alustalle. Sijoita kaapeli siten, ettei se aiheuta kompastumisvaaraa eikä joudu puristuksiin, leikkaudu tai osu teräviin reunoihin.
- Älä peitä valaisinta. Pidä se etäällä syttyvistä materiaaleista ja anna sen jäähtyä ennen käsittelyä, puhdistusta tai varastointia.
- Älä katso suoraan valonlähteeseen lähietäisyydeltä.
- Älä käytä tuotetta räjähdysvaarallisissa tiloissa.
- Irrota pistoke verkkovirrasta ennen säätöä, puhdistusta tai huoltoa.
- Kahden Schuko-pistorasian suurin yhteenlaskettu kuormitus on 3450 W. Älä ylitä tätä kuormitusta.
- IP54-suojaus on voimassa vain, kun tuote on koottu oikein ja kaikki käyttämättömien pistorasioiden suojakannet ovat täysin kiinni. Pistorasia ei ole suojattu vedeltä tai pölyltä kannen ollessa auki.
- Älä avaa tai pura valaisinta. LED-valonlähde ei ole vaihdettavissa.

ULKOINEN KAAPELI

Jos valaisimen ulkoinen taipuisa kaapeli tai johto vaurioituu, sen saa vaaran välttämiseksi vaihtaa vain valmistaja, valmistajan valtuuttama huoltoliike tai vastaavan pätevyyden omaava henkilö.

SÄÄDÖSTIEDOT

Tämä tuote on merkitty sähkö- ja elektroniikkalaiteromusta annetun direktiivin 2012/19/EU (WEEE), siihen tehtyjen muutosten sekä sovellettavien kansallisten määräysten mukaisesti yliviivatun jäteastian symbolilla. Tuote on kerättävä käyttöikänsä päätyttyä erikseen ja toimitettava asianmukaiseen sähkö- ja elektroniikkalaitteiden keräyspisteeseen. Oikea hävittäminen mahdollistaa jätteiden turvallisen käsittelyn ja arvokkaiden materiaalien talteenoton. Virheellinen hävittäminen voi vapauttaa vaarallisia aineita ja vaarantaa ihmisten terveyden ja ympäristön.

1

POWER OFF



2

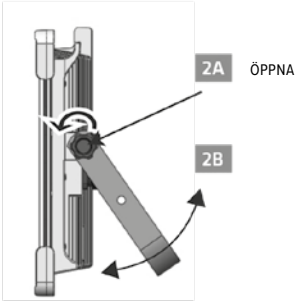

3

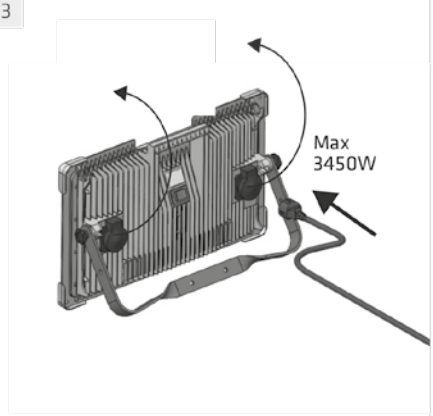

4

POWER ON



KABELUPPRULLNING

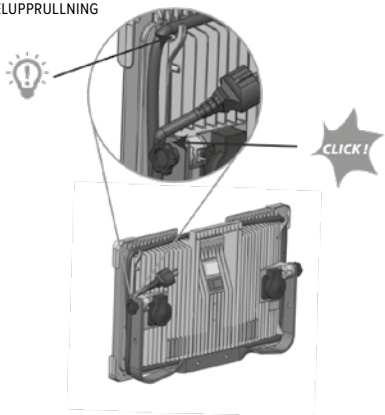

INFORMATION OM INTRÄNGNINGSSKYDD

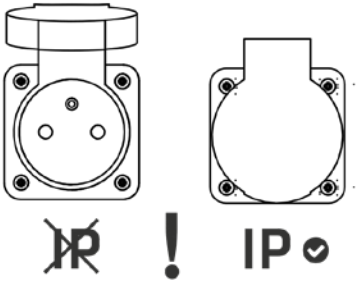

Det finns inget inträngningsskydd när uttagslocket är öppet.

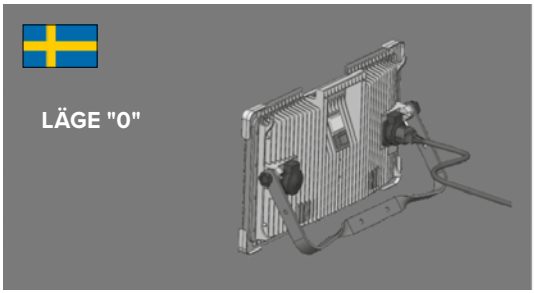

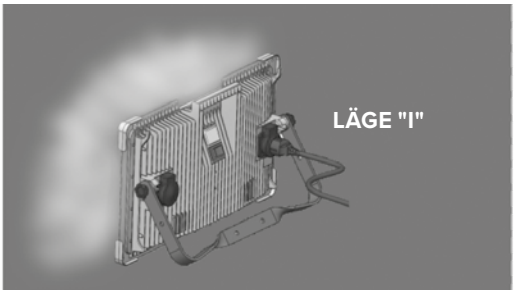

TEKNISKA DATA	
	SMD LED
Märkeffekt:	78 W
Ljusflöde:	11,000 lm
Färgtemperatur:	4000 K
Spridningsvinkel:	120°
Märkspänning:	220-240 V AC, 50/60 Hz
Kabel:	5 m, H07RN-F 3 x 1.5 mm^2
Stickkontakt:	Uni-Schuko
Skyddsklass	I
Kapslingsklass:	IP54
Slagtålighet:	IK10
Uttag:	2 x Schuko med integrerad ström-brytare
Maximal sammanlagd belastning för uttagen:	3450 W
Mått:	480 x 300 x 75 mm
Nettovikt:	3.6 kg
Energieffektivitetsklass:	C
Ej lämplig för användning i explosionsfarliga miljöer.	
Ljuskällan kan inte bytas ut	Ljuskällan i denna armatur kan inte bytas ut. Armaturen får inte öppnas eller demonteras. Om diffusorn eller någon annan fast komponent tas bort kan det orsaka elektriska stötar eller skador. Om armaturen eller någon av dess komponenter skadas ska användningen avbrytas och produkten kasseras enligt lokala bestämmelser.

5 ÅRS GARANTI FÖR PROFESSIONELLT BRUK

Rex Nordic LED-belysningsprodukter är konstruerade och tillverkade för krävande professionell användning. Vi står bakom kvaliteten med en omfattande femårs-garanti mot material- och tillverkningsfel vid normala driftsförhållanden. Om ett tillverkningsfel uppstår under garantitiden repareras eller ersätts produkten i enlighet med våra garantivillkor.

SÄKERHETSANVISNINGAR

Läs dessa anvisningar före användning och spara dem för framtida bruk.

• Kontrollera armaturen, kabeln, stickkontakten och uttagens skyddslock före varje användning. Använd inte produkten om någon del är skadad.
• Anslut produkten endast till en korrekt jordad strömkälla på 220-240 V AC.
• Placera armaturen på ett stabilt underlag. Dra kabeln så att den inte utgör en snubbelrisk eller kan klämmas, skäras av eller utsättas för vassa kanter.
• Täck inte över armaturen. Håll den borta från brandfarliga material och låt den svalna före hantering, rengöring eller förvaring.
• Titta inte direkt in i ljuskällan på nära håll.
• Använd inte produkten i explosionsfarliga miljöer.
• Dra ut stickkontakten ur eluttaget före justering, rengöring eller underhåll.
• Den maximala sammanlagda belastningen för de två Schuko-uttagen är 3450 W. Överskrid inte denna belastning.
• IP54-skyddet gäller endast när produkten är korrekt monterad och alla oanvända uttagslock är helt stängda. Det finns inget inträngningsskydd när ett uttagslock är öppet.
• Öppna eller demontera inte armaturen. LED-ljuskällan kan inte bytas ut.

EXTERN KABEL

Om armaturens externa flexibla kabel eller sladd skadas får den endast bytas ut av tillverkaren, dennes servicerepresentant eller en person med motsvarande behörighet för att undvika fara.

FÖRESKRIFTSINFORMATION

I enlighet med direktiv 2012/19/EU om avfall som utgörs av eller innehåller elektrisk och elektronisk utrustning (WEEE), i dess ändrade lydelse, samt tillämpliga nationella bestämmelser är produkten märkt med symbolen för en överkryssad soptunna. Produkten ska samlas in separat när den är uttjänt och lämnas till en lämplig insamlingsplats för elektrisk och elektronisk utrustning. Korrekt avfallshantering möjliggör säker behandling av avfallet och återvinning av värdefulla material. Felaktig avfallshantering kan frigöra farliga ämnen och äventyra människors hälsa och miljön.

1

POWER OFF



2

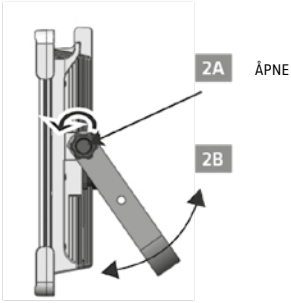

3

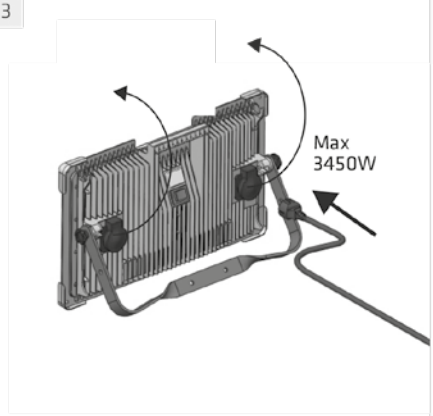

4

POWER ON



KABELOPPVIKLING

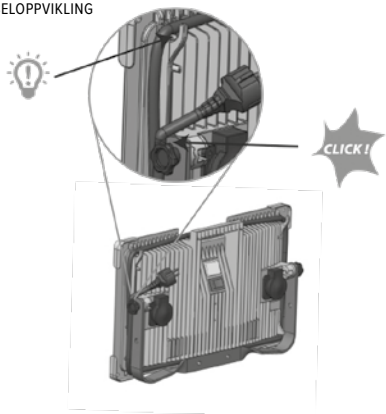

INFORMASJON OM INNTRENGNINGSBESKYTTELSE

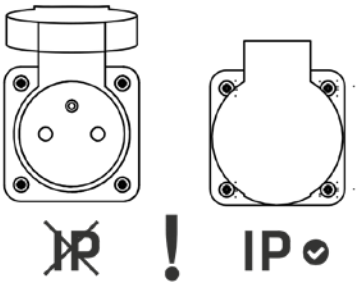

Det er ingen inntrengningsbeskyttelse når stikkontaktdekselet er åpent.

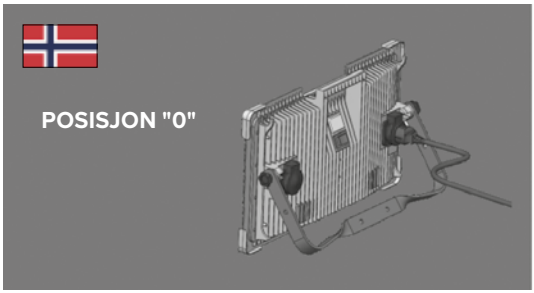

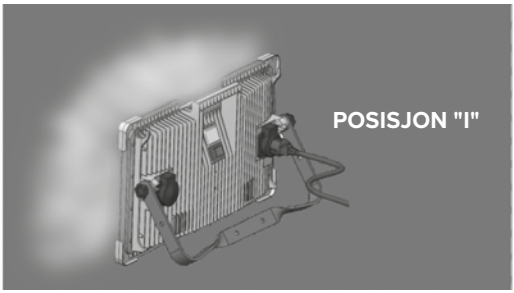

TEKNISKE DATA	
	SMD LED
Nominell effekt:	78 W
Lysstrøm:	11,000 lm
Fargetemperatur:	4000 K
Spredningsvinkel:	120°
Nominell spenning:	220-240 V AC, 50/60 Hz
Kabel:	5 m, H07RN-F 3 x 1.5 mm^2
Støpsel:	Uni-Schuko
Beskyttelsesklasse	I
Kapslingsgrad:	IP54
Slagfasthet:	IK10
Stikkontakter:	2 x Schuko med integrert bryter
Maksimal samlet belastning for stikkontaktene:	3450 W
Mål:	480 x 300 x 75 mm
Nettovekt:	3.6 kg
Energieffektivitetsklasse:	C
Ikke egnet for bruk i eksplosjonsfarlige områder.	
Lyskilden kan ikke skiftes ut	Lyskilden i denne armaturen kan ikke skiftes ut. Armaturen må ikke åpnes eller demonteres. Fjerning av diffusoren eller andre faste komponenter kan føre til elektrisk støt eller skade. Hvis armaturen eller noen av komponentene blir skadet, må bruken opphøre og produktet avhendes i samsvar med lokale forskrifter.

5 ÅRS GARANTI FOR PROFESJONELL BRUK

Rex Nordic LED-belysningsprodukter er utviklet og produsert for krevende profesjonell bruk. Vi står bak kvaliteten med en omfattende femårsgaranti mot material- og produksjonsfeil under normale driftsforhold. Hvis det oppstår en produksjonsfeil i garantiperioden, blir produktet reparert eller erstattet i samsvar med garantivilkårene våre.

SIKKERHETSINSTRUKSJONER

Les disse instruksjonene før bruk, og ta vare på dem for senere bruk.

- Kontroller armaturen, kabelen, støpselet og dekslene på stikkontaktene før hver bruk. Ikke bruk produktet hvis en del er skadet.
- Koble produktet kun til en korrekt jordet strømforsyning på 220-240 V AC.
- Plasser armaturen på et stabilt underlag. Legg kabelen slik at den ikke utgjør en snublefare eller kan bli klemt, kuttet eller utsatt for skarpe kanter.
- Ikke dekk til armaturen. Hold den unna brennbare materialer, og la den avkjøles før håndtering, rengjøring eller oppbevaring.
- Ikke se direkte inn i lyskilden på nært hold.
- Ikke bruk produktet i eksplosjonsfarlige områder.
- Trekk støpselet ut av strømnettet før justering, rengjøring eller vedlikehold.
- Den maksimale samlede belastningen for de to Schuko-stikkontaktene er 3450 W. Ikke overskrid denne belastningen.
- IP54-beskyttelsen gjelder bare når produktet er riktig montert og alle ubrukte stikkontaktdeksler er helt lukket. Det er ingen inntrengningsbeskyttelse når et stikkontaktdeksel er åpent.
- Ikke åpne eller demonter armaturen. LED-lyskilden kan ikke skiftes ut.

EKSTERN KABEL

Hvis armaturens eksterne fleksible kabel eller ledning blir skadet, må den kun skiftes ut av produsenten, produsentens servicerepresentant eller en tilsvarende kvalifisert person for å unngå fare.

INFORMASJON OM REGELVERK

I samsvar med direktiv 2012/19/EU om avfall fra elektrisk og elektronisk utstyr (WEEE), med senere endringer, og gjeldende nasjonale bestemmelser er produktet merket med symbolet for en overkrysset avfallsbeholder. Produktet skal samles inn separat når levetiden er over, og leveres til et egnet innsamlingssted for elektrisk og elektronisk utstyr. Riktig avhending muliggjør sikker avfallsbehandling og gjenvinning av verdifulle materialer. Feil avhending kan frigjøre farlige stoffer og sette menneskers helse og miljøet i fare.

1



2

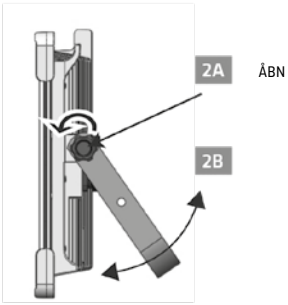

3

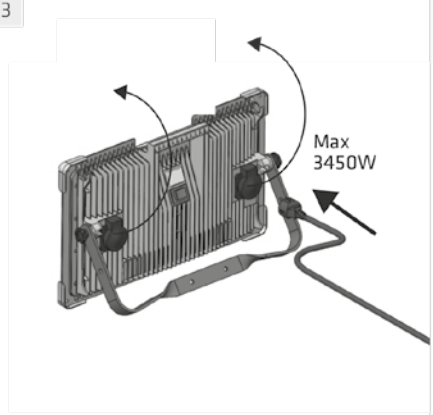

4



KABELOPRULNING

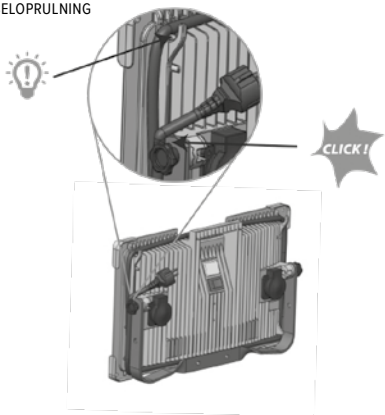

OPLYSNINGER OM INDTRÆNGNINGSBESKYTTELSE

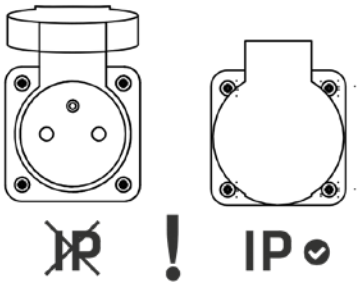

Der er ingen indtrængningsbeskyttelse, når stikkontaktdækslet er åbent.

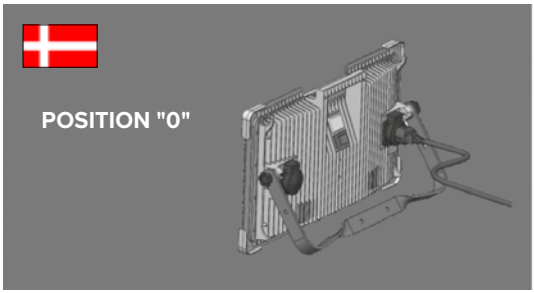

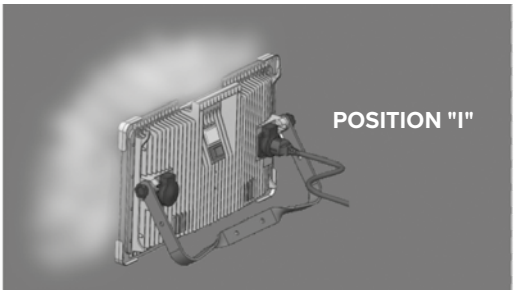

TEKNISKE DATA	
	SMD LED
Nominel effekt:	78 W
Lysstrøm:	11,000 lm
Farvetemperatur:	4000 K
Spredningsvinkel:	120°
Nominel spænding:	220-240 V AC, 50/60 Hz
Kabel:	5 m, H07RN-F 3 x 1.5 mm^2
Stik:	Uni-Schuko
Beskyttelsesklasse	I
Kapslingsklasse:	IP54
Slagfasthed:	IK10
Stikkontakter:	2 x Schuko med integreret afbryder
Maksimal samlet belastning for stikkontakterne:	3450 W
Mål:	480 x 300 x 75 mm
Nettovægt:	3.6 kg
Energieffektivitetsklasse:	C
Ikke egnet til brug i eksplosionsfarlige områder.	
Lyskilden kan ikke udskiftes	Lyskilden i dette armatur kan ikke udskiftes. Armaturet må ikke åbnes eller adskilles. Fjernelse af diffusoren eller andre fastmonterede komponenter kan medføre elektrisk stød eller beskadigelse. Hvis armaturet eller en af dets komponenter beskadiges, skal brugen stoppes, og produktet bortskaffes i henhold til lokale bestemmelser.

5 ÅRS GARANTI TIL PROFESSIONEL BRUG

Rex Nordic LED-belysningsprodukter er designet og fremstillet til krævende professionel brug. Vi står inde for kvaliteten med en omfattende femårsgaranti mod materiale- og fabrikationsfejl under normale driftsforhold. Hvis der opstår en fabrikationsfejl i garantiperioden, repareres eller udskiftes produktet i henhold til vores garantibetingelser.

SIKKERHEDSANVISNINGER

Læs disse anvisninger før brug, og gem dem til senere brug.

- Kontrollér armaturet, kablet, stikket og stikkontakternes dæksler før hver brug. Brug ikke produktet, hvis en del er beskadiget.
- Tilslut kun produktet til en korrekt jordet 220-240 V AC-strømforsyning.
- Anbring armaturet på et stabilt underlag. Placér kablet, så det ikke udgør en snublefare eller kan blive klemt, skåret over eller udsat for skarpe kanter.
- Tildæk ikke armaturet. Hold det væk fra brændbare materialer, og lad det køle af før håndtering, rengøring eller opbevaring.
- Se ikke direkte ind i lyskilden på kort afstand.
- Brug ikke produktet i eksplosionsfarlige områder.
- Tag stikket ud af stikkontakten før justering, rengøring eller vedligeholdelse.
- Den maksimale samlede belastning for de to Schuko-stikkontakter er 3450 W. Denne belastning må ikke overskrides.
- IP54-beskyttelsen gælder kun, når produktet er korrekt samlet, og alle ubrugte stikkontaktdæksler er helt lukkede. Der er ingen indtrængningsbeskyttelse, når et stikkontaktdæksel er åbent.
- Armaturet må ikke åbnes eller adskilles. LED-lyskilden kan ikke udskiftes.

EKSTERNT KABEL

Hvis armaturets eksterne fleksible kabel eller ledning beskadiges, må det kun udskiftes af producenten, dennes servicerepræsentant eller en tilsvarende kvalificeret person for at undgå fare.

OPLYSNINGER OM LOVKRAV

I overensstemmelse med direktiv 2012/19/EU om affald af elektrisk og elektronisk udstyr (WEEE), med senere ændringer, og gældende nationale bestemmelser er produktet mærket med symbolet med en overkrydset affaldsbeholder. Produktet skal indsamles separat efter endt levetid og afleveres på et egnet indsamlingssted for elektrisk og elektronisk udstyr. Korrekt bortskaffelse muliggør sikker affaldsbehandling og genvinding af værdifulde materialer. Forkert bortskaffelse kan frigive farlige stoffer og bringe menneskers sundhed og miljøet i fare.

1

POWER OFF

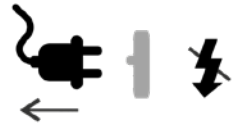

2

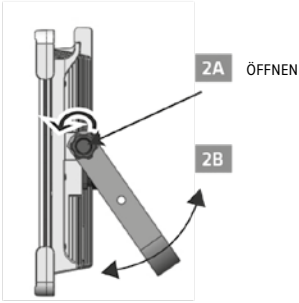

3

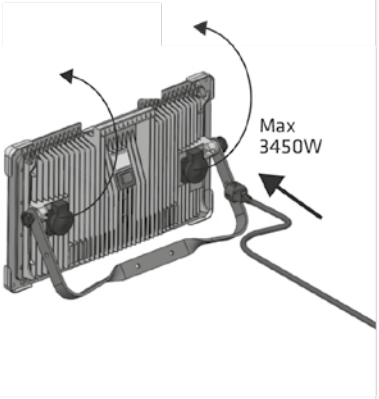

4

POWER ON



KABELAUFWICKLUNG

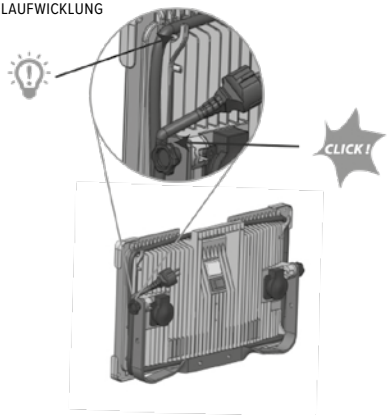

INFORMATIONEN ZUM EINDRINGSCHUTZ

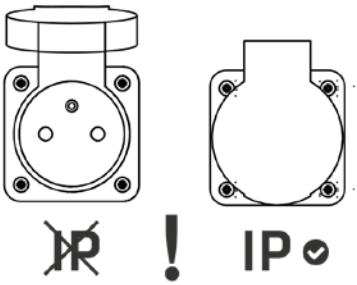

Bei geöffneter Steckdosenabdeckung besteht kein Schutz gegen das Eindringen von Wasser oder Staub.

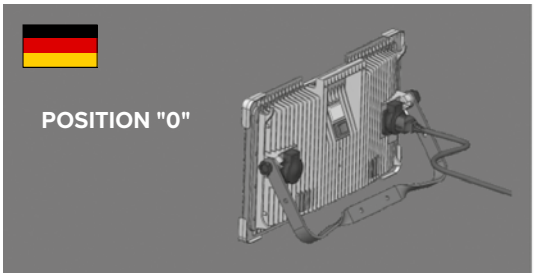

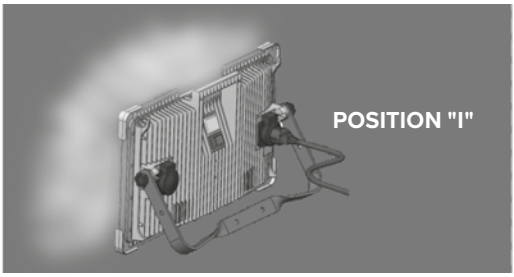

TECHNISCHE DATEN

	SMD LED
Nennleistung:	78 W
Lichtstrom:	11,000 lm
Farbtemperatur:	4000 K
Abstrahlwinkel:	120°
Nennspannung:	220-240 V AC, 50/60 Hz
Kabel:	5 m, H07RN-F 3 x 1.5 mm^2
Stecker:	Uni-Schuko
Schutzklasse	I
Schutzart:	IP54
Stoßfestigkeit:	IK10
Steckdosen:	2 x Schuko mit integriertem Schalter
Maximale Gesamtbelastung der Steckdosen:	3450 W
Abmessungen:	480 x 300 x 75 mm
Nettogewicht:	3.6 kg
Energieeffizienzklasse:	C
Nicht für den Einsatz in explosionsgefährdeten Bereichen geeignet.	
Nicht austauschbare Lichtquelle	Die in dieser Leuchte enthaltene Lichtquelle ist nicht austauschbar. Die Leuchte darf nicht geöffnet oder zerlegt werden. Das Entfernen der Abdeckung oder anderer fest montierter Komponenten kann zu einem Stromschlag oder zu Schäden führen. Wenn die Leuchte oder eine ihrer Komponenten beschädigt ist, stellen Sie die Verwendung ein und entsorgen Sie das Produkt gemäß den örtlichen Vorschriften.

5 JAHRE GARANTIE FÜR DEN PROFESSIONELLEN EINSATZ

Rex Nordic LED-Beleuchtungsprodukte wurden für anspruchsvolle professionelle Anwendungen entwickelt und hergestellt. Wir stehen für ihre Qualität mit einer umfassenden fünfjährigen Garantie gegen Material- und Herstellungsfehler bei normalen Betriebsbedingungen ein. Sollte während der Garantiezeit ein Herstellungsfehler auftreten, wird das Produkt gemäß unseren Garantiebedingungen repariert oder ersetzt.

SICHERHEITSHINWEISE

Lesen Sie diese Anweisungen vor der Verwendung und bewahren Sie sie zum späteren Nachschlagen auf.

- Prüfen Sie Leuchte, Kabel, Stecker und Steckdosenabdeckungen vor jedem Gebrauch. Verwenden Sie das Produkt nicht, wenn ein Teil beschädigt ist.
- Schließen Sie das Produkt nur an eine ordnungsgemäß geerdete Stromversorgung mit 220-240 V AC an.
- Stellen Sie die Leuchte auf eine stabile Fläche. Verlegen Sie das Kabel so, dass es keine Stolpergefahr darstellt und nicht gequetscht, durchtrennt oder scharfen Kanten ausgesetzt werden kann.
- Decken Sie die Leuchte nicht ab. Halten Sie sie von brennbaren Materialien fern und lassen Sie sie vor Handhabung, Reinigung oder Lagerung abkühlen.
- Blicken Sie aus kurzer Entfernung nicht direkt in die Lichtquelle.
- Verwenden Sie das Produkt nicht in explosionsgefährdeten Bereichen.
- Ziehen Sie vor Einstellung, Reinigung oder Wartung den Netzstecker.
- Die maximale Gesamtbelastung der beiden Schuko-Steckdosen beträgt 3450 W. Überschreiten Sie diese Belastung nicht.
- Der Schutzgrad IP54 gilt nur, wenn das Produkt ordnungsgemäß montiert ist und alle nicht verwendeten Steckdosenabdeckungen vollständig geschlossen sind. Bei geöffneter Steckdosenabdeckung besteht kein Schutz gegen das Eindringen von Wasser oder Staub.
- Öffnen oder zerlegen Sie die Leuchte nicht. Die LED-Lichtquelle ist nicht austauschbar.

EXTERNES KABEL

Wenn das externe flexible Kabel oder die Leitung dieser Leuchte beschädigt ist, darf es zur Vermeidung von Gefahren ausschließlich durch den Hersteller, seinen Kundendienst oder eine ähnlich qualifizierte Person ersetzt werden.

RECHTLICHE INFORMATIONEN

Gemäß der Richtlinie 2012/19/EU über Elektro- und Elektronik-Altgeräte (WEEE) in der jeweils geltenden Fassung sowie den anwendbaren nationalen Vorschriften ist dieses Produkt mit dem Symbol der durchgestrichenen Abfalltonne gekennzeichnet. Das Produkt muss am Ende seiner Lebensdauer getrennt gesammelt und zu einer geeigneten Sammelstelle für Elektro- und Elektronikgeräte gebracht werden. Eine ordnungsgemäße Entsorgung ermöglicht eine sichere Abfallbehandlung und die Rückgewinnung wertvoller Materialien. Eine unsachgemäße Entsorgung kann gefährliche Stoffe freisetzen und die menschliche Gesundheit sowie die Umwelt gefährden.

1

POWER OFF

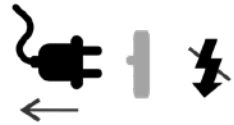

2

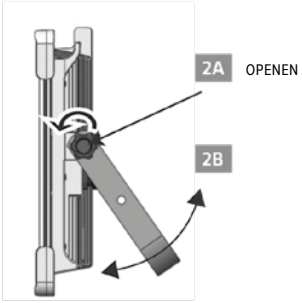

3

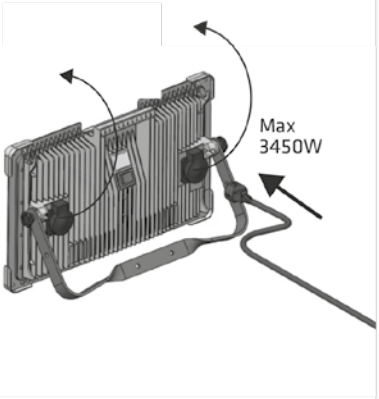

4

POWER ON



KABELOPROLLER

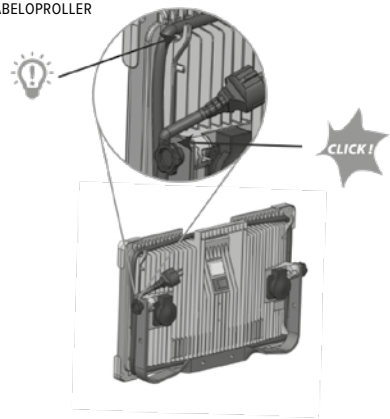

INFORMATIE OVER BESCHERMING TEGEN BINNENDRINGING

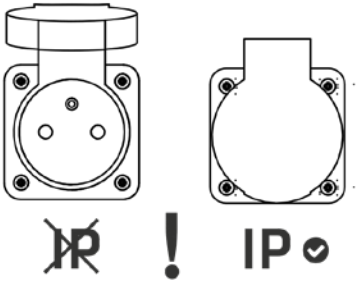

Er is geen bescherming tegen binnendringing wanneer de afdekking van het stopcontact openstaat.

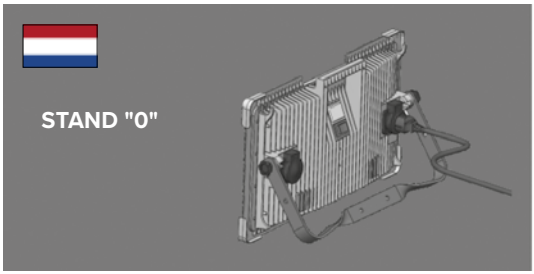

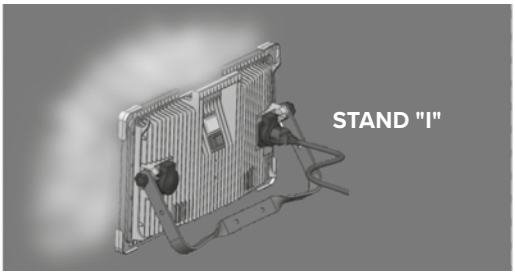

TECHNISCHE GEGEVENS

	SMD LED
Nominaal vermogen:	78 W
Lichtstroom:	11,000 lm
Kleurtemperatuur:	4000 K
Stralingshoek:	120°
Nominale spanning:	220-240 V AC, 50/60 Hz
Kabel:	5 m, H07RN-F 3 x 1.5 mm^2
Stekker:	Uni-Schuko
Beschermingsklasse	I
IP-beschermingsgraad:	IP54
Slagvastheid:	IK10
Stopcontacten:	2 x Schuko met geïntegreerde schakelaar
Maximale gezamenlijke belasting van de stopcontacten:	3450 W
Afmetingen:	480 x 300 x 75 mm
Nettogewicht:	3.6 kg
Energie-effi-ciëntieklasse:	C
Niet geschikt voor gebruik in een explosiegevaarlijke omgeving.	
Niet-vervangbare lichtbron	De lichtbron in dit armatuur kan niet worden vervangen. Het armatuur mag niet worden geopend of gedemonteerd. Het verwijderen van de diffuser of een ander vast onderdeel kan een elektrische schok of schade veroorzaken. Als het armatuur of een onderdeel ervan beschadigd is, stop dan het gebruik en voer het product af volgens de plaatselijke voorschriften.

5 JAAR PROFESSIONELE GARANTIE

Rex Nordic LED-verlichtingsproducten zijn ontworpen en vervaardigd voor veeleisende professionele toepassingen. Wij staan achter de kwaliteit met een uitgebreide garantie van vijf jaar tegen materiaal- en fabricagefouten bij normaal gebruik. Als tijdens de garantieperiode een fabricagefout optreedt, wordt het product gerepareerd of vervangen volgens onze garantievoorwaarden.

VEILIGHEIDSINSTRUCTIES

Lees deze instructies vóór gebruik en bewaar ze voor toekomstig gebruik.

• Controleer het armatuur, de kabel, de stekker en de afdekkingen van de stopcontacten vóór elk gebruik. Gebruik het product niet als een onderdeel beschadigd is.
• Sluit het product alleen aan op een correct geaarde voeding van 220-240 V AC.
• Plaats het armatuur op een stabiele ondergrond. Leg de kabel zo dat deze geen struikelgevaar vormt en niet kan worden bekneld, doorgesneden of langs scherpe randen kan lopen.
• Dek het armatuur niet af. Houd het uit de buurt van brandbare materialen en laat het afkoelen vóór hantering, reiniging of opslag.
• Kijk van dichtbij niet rechtstreeks in de lichtbron.
• Gebruik het product niet in een explosiegevaarlijke omgeving.
• Trek de stekker uit het stopcontact vóór afstelling, reiniging of onderhoud.
• De maximale gezamenlijke belasting van de twee Schuko-stopcontacten is 3450 W. Overschrijd deze belasting niet.
• De IP54-bescherming geldt alleen wanneer het product correct is gemonteerd en alle afdekkingen van ongebruikte stopcontacten volledig gesloten zijn. Er is geen bescherming tegen binnendringing wanneer een afdekking openstaat.
• Open of demonteer het armatuur niet. De LED-lichtbron kan niet worden vervangen.

EXTERNE KABEL

Als de externe flexibele kabel of het snoer van dit armatuur beschadigd is, mag deze uitsluitend worden vervangen door de fabrikant, diens servicepartner of een gelijkwaardig gekwalificeerd persoon om gevaar te voorkomen.

INFORMATIE OVER REGELGEVING

Overeenkomstig Richtlijn 2012/19/EU betreffende afgedankte elektrische en elektronische apparatuur (AEEA), zoals gewijzigd, en de toepasselijke nationale voorschriften is dit product gemarkeerd met het symbool van een doorgestreepte afvalcontainer. Het product moet aan het einde van de levensduur afzonderlijk worden ingezameld en naar een geschikt inzamelpunt voor elektrische en elektronische apparatuur worden gebracht. Correcte afvoer maakt een veilige afvalverwerking en terugwinning van waardevolle materialen mogelijk. Onjuiste afvoer kan gevaarlijke stoffen vrijgeven en de menselijke gezondheid en het milieu in gevaar brengen.

1

POWER OFF



2

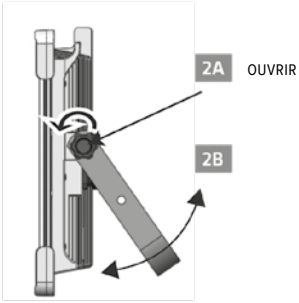

3

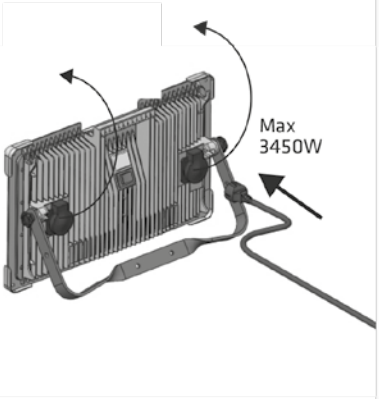

4

POWER ON



ENROULEUR DE CÂBLE

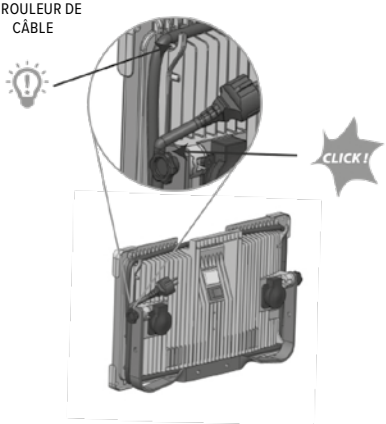

INFORMATIONS SUR LA PROTECTION CONTRE LES INFILTRATIONS

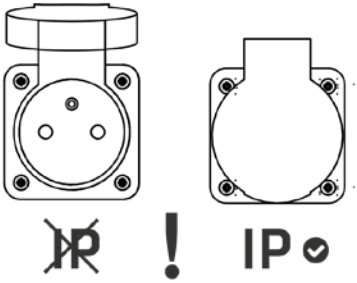

Aucune protection contre les infiltrations lorsque le couvercle de la prise est ouvert.

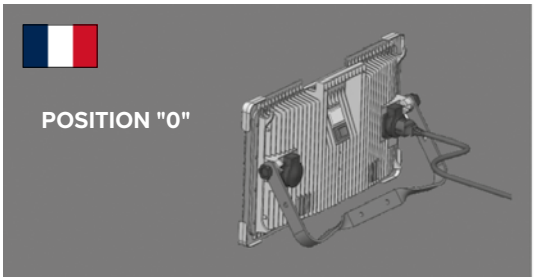

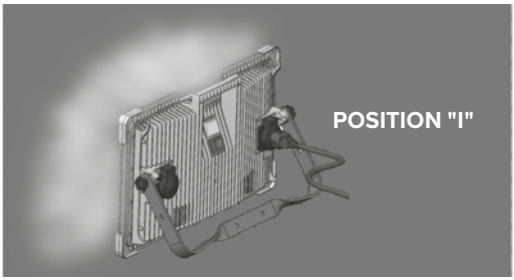

CARACTÉRISTIQUES TECHNIQUES

	SMD LED
Puissance nominale :	78 W
Flux lumineux :	11,000 lm
Température de couleur :	4000 K
Angle de faisceau :	120°
Tension nominale :	220-240 V AC, 50/60 Hz
Câble :	5 m, H07RN-F 3 x 1.5 mm^2
Fiche :	Uni-Schuko
Classe de protection	I
Indice de protection :	IP54
Résistance aux chocs :	IK10
Prises :	2 x Schuko avec interrupteur intégré
Charge totale maximale des prises :	3450 W
Dimensions :	480 x 300 x 75 mm
Poids net :	3.6 kg
Classe d'efficacité énergétique :	C
Ne convient pas à une utilisation en atmosphère explosible.	
Source lumineuse non remplaçable	La source lumineuse contenue dans ce luminaire n'est pas remplaçable. Le luminaire ne doit pas être ouvert ni démonté. Le retrait du diffuseur ou de tout autre composant fixe peut provoquer un choc électrique ou des dommages. Si le luminaire ou l'un de ses composants est endommagé, cessez de l'utiliser et éliminez le produit conformément à la réglementation locale.

GARANTIE PROFESSIONNELLE DE 5 ANS

Les produits d'éclairage LED Rex Nordic sont conçus et fabriqués pour des applications professionnelles exigeantes. Nous garantissons leur qualité avec une garantie complète de cinq ans contre les défauts de matériaux et de fabrication dans des conditions normales d'utilisation. Si un défaut de fabrication survient pendant la période de garantie, le produit sera réparé ou remplacé conformément à notre politique de garantie.

CONSIGNES DE SÉCURITÉ

Lisez ces instructions avant utilisation et conservez-les pour pouvoir vous y reporter ultérieurement.

• Vérifiez le luminaire, le câble, la fiche et les couvercles des prises avant chaque utilisation. N'utilisez pas le produit si une pièce est endommagée.
• Branchez le produit uniquement sur une alimentation 220-240 V CA correctement mise à la terre.
• Placez le luminaire sur une surface stable. Disposez le câble de manière à éviter tout risque de trébuchement, d'écrasement, de coupure ou de contact avec des arêtes vives.
• Ne couvrez pas le luminaire. Tenez-le à l'écart des matériaux inflammables et laissez-le refroidir avant toute manipulation, tout nettoyage ou tout rangement.
• Ne regardez pas directement la source lumineuse à courte distance.
• N'utilisez pas le produit dans une atmosphère explosible.
• Débranchez la fiche du secteur avant tout réglage, nettoyage ou entretien.
• La charge totale maximale des deux prises Schuko est de 3450 W. Ne dépassez pas cette charge.
• La protection IP54 s'applique uniquement lorsque le produit est correctement assemblé et que tous les couvercles des prises inutilisées sont complètement fermés. Il n'existe aucune protection contre les infiltrations lorsqu'un couvercle de prise est ouvert.
• N'ouvrez pas et ne démontez pas le luminaire. La source lumineuse LED n'est pas remplaçable.

CÂBLE EXTERNE

Si le câble flexible externe ou le cordon de ce luminaire est endommagé, il doit être remplacé uniquement par le fabricant, son service après-vente ou une personne possédant une qualification équivalente afin d'éviter tout danger.

INFORMATIONS RÉGLEMENTAIRES

Conformément à la directive 2012/19/UE relative aux déchets d'équipements électriques et électroniques (DEEE), telle que modifiée, et aux réglementations nationales applicables, ce produit porte le symbole de la poubelle barrée. À la fin de sa durée de vie, le produit doit faire l'objet d'une collecte séparée et être déposé dans un point de collecte approprié pour les équipements électriques et électroniques. Une élimination correcte permet un traitement sûr des déchets et la récupération de matériaux précieux. Une élimination incorrecte peut libérer des substances dangereuses et mettre en péril la santé humaine et l'environnement.

1



2

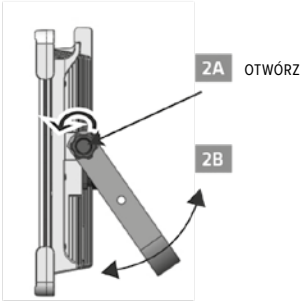

3

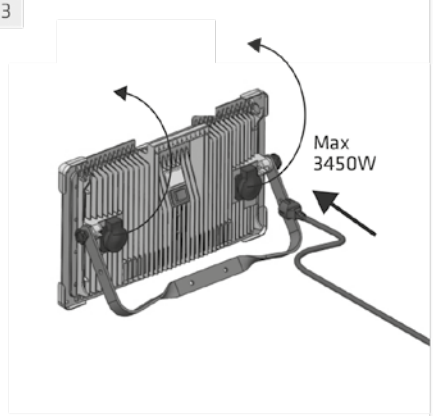

4



ZWIJACZ PRZEWODU

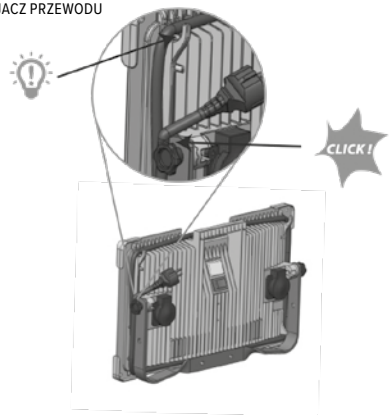

INFORMACJE O OCHRONIE PRZED WNIKANIEM

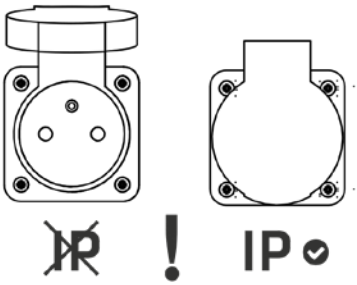

Przy otwartej pokrywie gniazda nie ma ochrony przed wnikaniem wody ani pyłu.

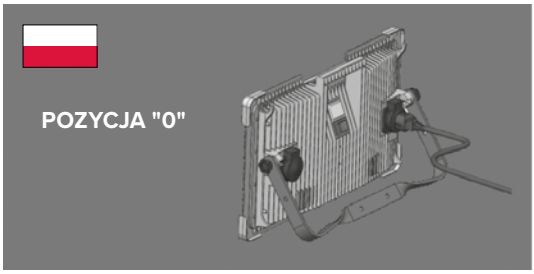

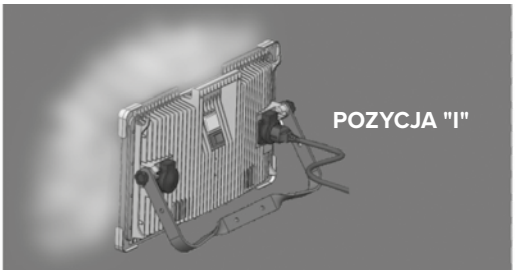

DANE TECHNICZNE

	SMD LED
Moc znamionowa:	78 W
Strumień świetlny:	11,000 lm
Temperatura barwowa:	4000 K
Kąt świecenia:	120°
Napięcie znamionowe:	220-240 V AC, 50/60 Hz
Przewód:	5 m, H07RN-F 3 x 1.5 mm^2
Wtyczka:	Uni-Schuko
Klasa ochronności	I
Stopień ochrony:	IP54
Odporność na uderzenia:	IK10
Gniazda:	2 x Schuko ze zintegrowanym wyłącznikiem
Maksymalne łączne obciążenie gniazd:	3450 W
Wymiary:	480 x 300 x 75 mm
Masa netto:	3.6 kg
Klasa efektywności energetycznej:	C
Nie nadaje się do użytku w przestrzeniach zagrożonych wybuchem.	
Niewymienne źródło światła	Źródło światła zastosowane w tej oprawie nie jest wymienne. Oprawy nie wolno otwierać ani demontować. Zdjęcie klosza lub innego zamocowanego elementu może spowodować porażenie prądem lub uszkodzenie. Jeśli oprawa lub którykolwiek z jej elementów ulegnie uszkodzeniu, należy zaprzestać użytkowania i zutylizować produkt zgodnie z lokalnymi przepisami.

5-LETNIA GWARANCJA PROFESJONALNA

Produkty oświetleniowe LED Rex Nordic zostały zaprojektowane i wyprodukowane z myślą o wymagających zastosowaniach profesjonalnych. Ich jakość potwierdzamy kompleksową pięcioletnią gwarancją obejmującą wady materiałowe i produkcyjne w normalnych warunkach eksploatacji. Jeśli w okresie gwarancyjnym wystąpi wada produkcyjna, produkt zostanie naprawiony lub wymieniony zgodnie z naszą polityką gwarancyjną.

INSTRUKCJE BEZPIECZEŃSTWA

Przed użyciem należy przeczytać niniejsze instrukcje i zachować je do wykorzystania w przyszłości.

• Przed każdym użyciem należy sprawdzić oprawę, przewód, wtyczkę i pokrywy gniazd. Nie używać produktu, jeśli jakakolwiek część jest uszkodzona.
• Produkt należy podłączać wyłącznie do prawidłowo uziemionego źródła zasilania 220-240 V AC.
• Ustawić oprawę na stabilnym podłożu. Przewód należy poprowadzić tak, aby nie stwarzał ryzyka potknięcia i nie był narażony na zgniecenie, przecięcie ani kontakt z ostrymi krawędziami.
• Nie przykrywać oprawy. Trzymać ją z dala od materiałów łatwopalnych i pozostawić do ostygnięcia przed przenoszeniem, czyszczeniem lub przechowywaniem.
• Nie patrzeć bezpośrednio w źródło światła z małej odległości.
• Nie używać produktu w przestrzeniach zagrożonych wybuchem.
• Przed regulacją, czyszczeniem lub konserwacją odłączyć wtyczkę od sieci.
• Maksymalne łączne obciążenie dwóch gniazd Schuko wynosi 3450 W. Nie przekraczać tej wartości.
• Stopień ochrony IP54 obowiązuje wyłącznie wtedy, gdy produkt jest prawidłowo zmontowany, a wszystkie nieużywane pokrywy gniazd są całkowicie zamknięte. Przy otwartej pokrywie gniazda nie ma ochrony przed wnikaniem wody ani pyłu.
• Nie otwierać ani nie demontować oprawy. Źródło światła LED nie jest wymienne.

ZEWNĘTRZNY PRZEWÓD

Jeśli zewnętrzny elastyczny przewód lub kabel oprawy ulegnie uszkodzeniu, w celu uniknięcia zagrożenia może on zostać wymieniony wyłącznie przez producenta, jego serwis lub osobę o równoważnych kwalifikacjach.

INFORMACJE PRAWNE

Zgodnie z dyrektywą 2012/19/UE w sprawie zużytego sprzętu elektrycznego i elektronicznego (WEEE), z późniejszymi zmianami, oraz właściwymi przepisami krajowymi produkt jest oznaczony symbolem przekreślonego pojemnika na odpady. Po zakończeniu okresu użytkowania produkt należy zbierać oddzielnie i przekazać do odpowiedniego punktu zbiórki sprzętu elektrycznego i elektronicznego. Prawidłowa utylizacja umożliwia bezpieczne przetwarzanie odpadów i odzysk cennych materiałów. Nieprawidłowa utylizacja może powodować uwalnianie niebezpiecznych substancji oraz zagrażać zdrowiu ludzi i środowisku.

1

POWER OFF



2

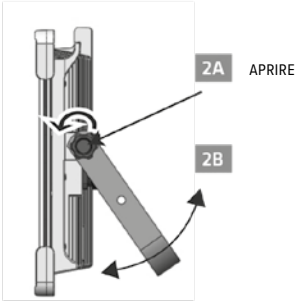

3

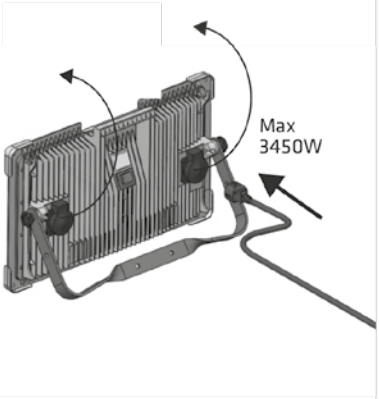

4

POWER ON



AVVOLGICAVO

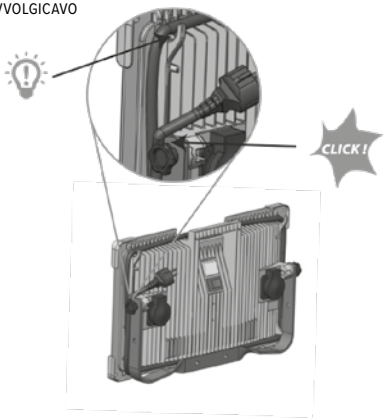

INFORMAZIONI SULLA PROTEZIONE CONTRO L'INGRESSO

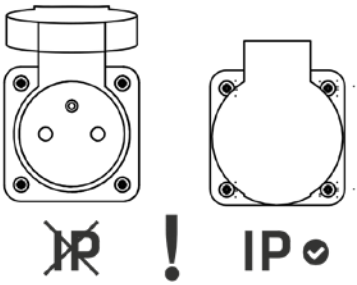

Nessuna protezione contro l'ingresso di acqua o polvere quando il coperchio della presa è aperto.

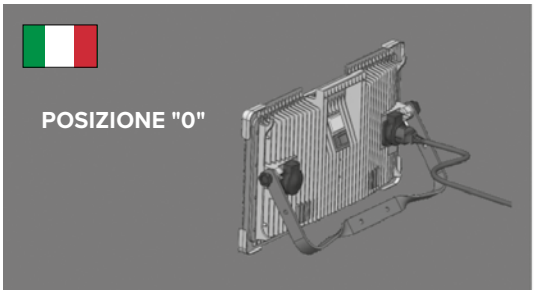

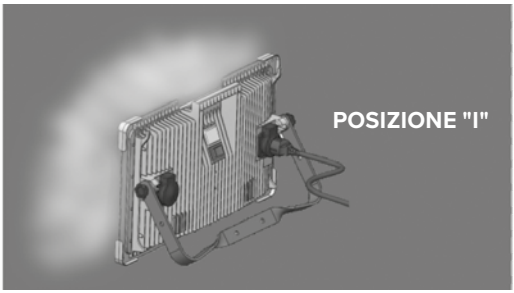

DATI TECNICI	
	SMD LED
Potenza nominale:	78 W
Flusso luminoso:	11,000 lm
Temperatura di colore:	4000 K
Angolo del fascio:	120°
Tensione nominale:	220-240 V AC, 50/60 Hz
Cavo:	5 m, H07RN-F 3 x 1.5 mm^2
Spina:	Uni-Schuko
Classe di protezione	I
Grado di protezione:	IP54
Resistenza agli urti:	IK10
Prese:	2 x Schuko con interruttore integrato
Carico massimo complessivo delle prese:	3450 W
Dimensioni:	480 x 300 x 75 mm
Peso netto:	3.6 kg
Classe di efficienza energetica:	C
Non adatto all'uso in atmosfere potenzialmente esplosive.	
Sorgente luminosa non sostituibile	La sorgente luminosa contenuta in questo apparecchio non è sostituibile. L'apparecchio non deve essere aperto o smontato. La rimozione del diffusore o di qualsiasi altro componente fisso può causare scosse elettriche o danni. Se l'apparecchio o uno dei suoi componenti è danneggiato, interrompere l'uso e smaltire il prodotto in conformità alle normative locali.

GARANZIA PROFESSIONALE DI 5 ANNI

I prodotti di illuminazione LED Rex Nordic sono progettati e realizzati per applicazioni professionali impegnative. Ne garantiamo la qualità con una garanzia completa di cinque anni contro i difetti di materiale e fabbricazione in normali condizioni di utilizzo. Qualora si verifichi un difetto di fabbricazione durante il periodo di garanzia, il prodotto sarà riparato o sostituito in conformità alla nostra politica di garanzia.

ISTRUZIONI DI SICUREZZA

Leggere queste istruzioni prima dell'uso e conservarle per consultazioni future.

• Controllare l'apparecchio, il cavo, la spina e i coperchi delle prese prima di ogni utilizzo. Non utilizzare il prodotto se una parte è danneggiata.
• Collegare il prodotto esclusivamente a un'alimentazione da 220-240 V CA correttamente messa a terra.
• Posizionare l'apparecchio su una superficie stabile. Disporre il cavo in modo che non costituisca un rischio di inciampo e non possa essere schiacciato, tagliato o esposto a bordi taglienti.
• Non coprire l'apparecchio. Tenerlo lontano da materiali infiammabili e lasciarlo raffreddare prima di maneggiarlo, pulirlo o riporlo.
• Non guardare direttamente la sorgente luminosa da distanza ravvicinata.
• Non utilizzare il prodotto in atmosfere potenzialmente esplosive.
• Scollegare la spina dalla rete elettrica prima di effettuare regolazioni, pulizia o manutenzione.
• Il carico massimo complessivo delle due prese Schuko è 3450 W. Non superare questo valore.
• La protezione IP54 si applica solo quando il prodotto è assemblato correttamente e tutti i coperchi delle prese non utilizzate sono completamente chiusi. Quando il coperchio di una presa è aperto non è presente alcuna protezione contro l'ingresso di acqua o polvere.
• Non aprire né smontare l'apparecchio. La sorgente luminosa LED non è sostituibile.

CAVO ESTERNO

Se il cavo flessibile esterno o il cordone di questo apparecchio è danneggiato, deve essere sostituito esclusivamente dal produttore, dal suo centro di assistenza o da una persona con qualifica equivalente, al fine di evitare pericoli.

INFORMAZIONI NORMATIVE

In conformità alla Direttiva 2012/19/UE sui rifiuti di apparecchiature elettriche ed elettroniche (RAEE), e successive modifiche, nonché alle normative nazionali applicabili, questo prodotto è contrassegnato con il simbolo del contenitore barrato. Al termine della vita utile, il prodotto deve essere raccolto separatamente e consegnato a un punto di raccolta idoneo per apparecchiature elettriche ed elettroniche. Il corretto smaltimento consente il trattamento sicuro dei rifiuti e il recupero di materiali preziosi. Uno smaltimento non corretto può liberare sostanze pericolose e mettere a rischio la salute umana e l'ambiente.

1

POWER OFF



2

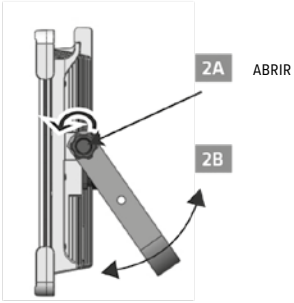

3

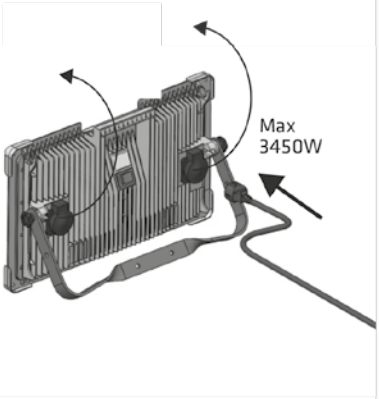

4

POWER ON



ENROLLACABLES

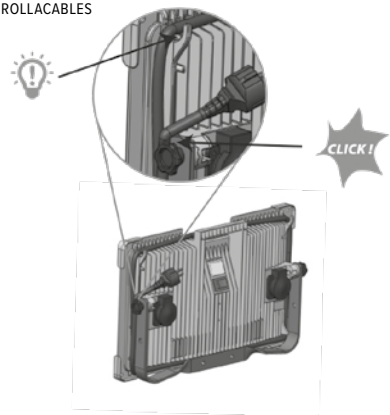

INFORMACIÓN SOBRE LA PROTECCIÓN CONTRA LA ENTRADA

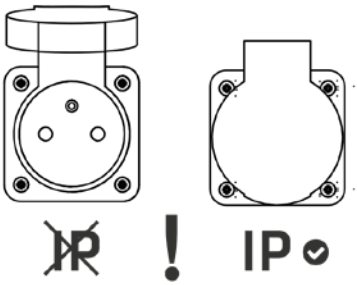

No existe protección contra la entrada de agua o polvo cuando la tapa de la toma está abierta.

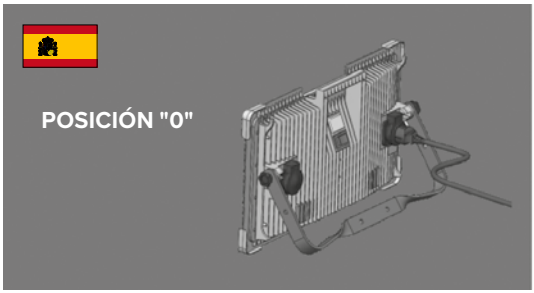

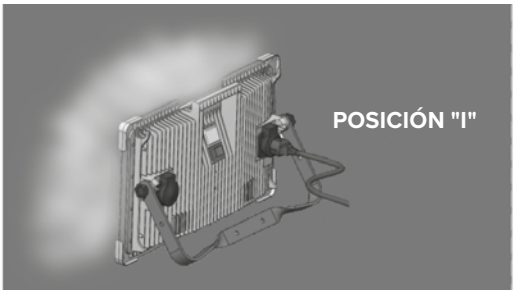

DATOS TÉCNICOS

	SMD LED
Potencia nominal:	78 W
Flujo luminoso:	11,000 lm
Temperatura de color:	4000 K
Ángulo de haz:	120°
Tensión nominal:	220-240 V AC, 50/60 Hz
Cable:	5 m, H07RN-F 3 x 1.5 mm^2
Enchufe:	Uni-Schuko
Clase de protección	I
Grado de protección:	IP54
Resistencia a impactos:	IK10
Tomas:	2 x Schuko con interruptor integrado
Carga máxima combinada de las tomas:	3450 W
Dimensiones:	480 x 300 x 75 mm
Peso neto:	3.6 kg
Clase de eficiencia energética:	C
No apto para su uso en atmósferas potencialmente explosivas.	
Fuente luminosa no sustituible	La fuente luminosa de esta luminaria no es sustituible. La luminaria no debe abrirse ni desmontarse. La retirada del difusor o de cualquier otro componente fijo puede provocar una descarga eléctrica o daños. Si la luminaria o cualquiera de sus componentes resulta dañada, deje de utilizarla y deseche el producto de acuerdo con la normativa local.

GARANTÍA PROFESIONAL DE 5 AÑOS

Los productos de iluminación LED Rex Nordic están diseñados y fabricados para aplicaciones profesionales exigentes. Respaldamos su calidad con una garantía completa de cinco años contra defectos de materiales y fabricación en condiciones normales de uso. Si se produce un defecto de fabricación durante el periodo de garantía, el producto se reparará o sustituirá de acuerdo con nuestra política de garantía.

INSTRUCCIONES DE SEGURIDAD

Lea estas instrucciones antes de usar el producto y consérvelas para futuras consultas.

• Inspeccione la luminaria, el cable, el enchufe y las tapas de las tomas antes de cada uso. No utilice el producto si alguna pieza está dañada.
• Conecte el producto únicamente a una fuente de alimentación de 220-240 V CA correctamente puesta a tierra.
• Coloque la luminaria sobre una superficie estable. Disponga el cable de forma que no provoque tropiezos ni pueda quedar aplastado, cortado o expuesto a bordes afilados.
• No cubra la luminaria. Manténgala alejada de materiales inflamables y deje que se enfríe antes de manipularla, limpiarla o guardarla.
• No mire directamente a la fuente luminosa a corta distancia.
• No utilice el producto en atmósferas potencialmente explosivas.
• Desconecte el enchufe de la red eléctrica antes de realizar ajustes, limpieza o mantenimiento.
• La carga máxima combinada de las dos tomas Schuko es de 3450 W. No supere esta carga.
• La protección IP54 solo se aplica cuando el producto está correctamente montado y todas las tapas de las tomas no utilizadas están completamente cerradas. No existe protección contra la entrada de agua o polvo cuando la tapa de una toma está abierta.
• No abra ni desmonte la luminaria. La fuente luminosa LED no es sustituible.

CABLE EXTERNO

Si el cable flexible externo o el cordón de esta luminaria resulta dañado, solo podrá ser sustituido por el fabricante, su servicio técnico o una persona con cualificación equivalente para evitar riesgos.

INFORMACIÓN REGLAMENTARIA

De conformidad con la Directiva 2012/19/UE sobre residuos de aparatos eléctricos y electrónicos (RAEE), en su versión modificada, y con la normativa nacional aplicable, este producto está marcado con el símbolo del contenedor tachado. Al final de su vida útil, el producto debe recogerse por separado y entregarse en un punto de recogida adecuado para aparatos eléctricos y electrónicos. La eliminación correcta permite un tratamiento seguro de los residuos y la recuperación de materiales valiosos. La eliminación incorrecta puede liberar sustancias peligrosas y poner en riesgo la salud humana y el medio ambiente.

1



2

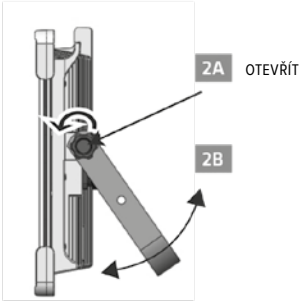

3

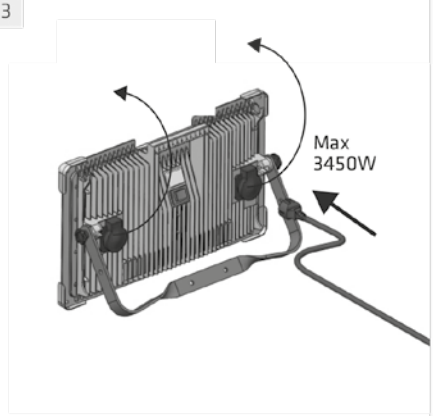

4



NAVÍJEČ KABELU

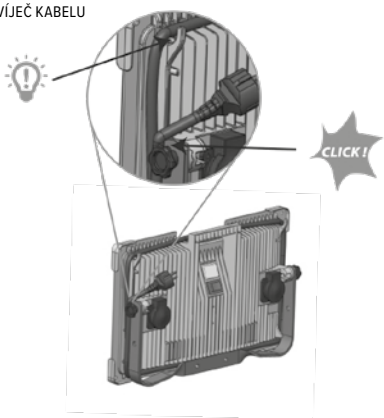

INFORMACE O OCHRANĚ PROTI VNIKNUTÍ

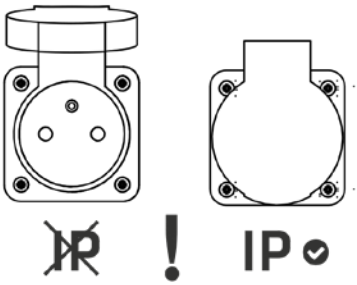

Při otevřeném krytu zásuvky není zajištěna ochrana proti vniknutí vody ani prachu.

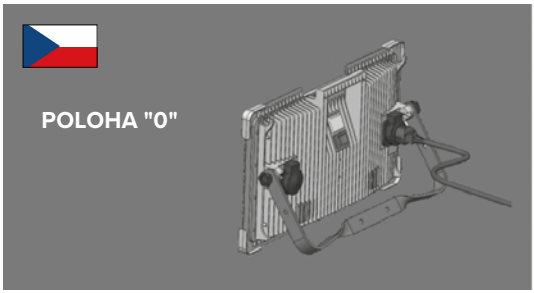

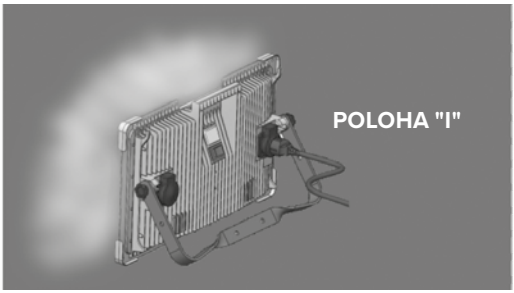

TECHNICKÉ ÚDAJE	
	SMD LED
Jmenovitý příkon:	78 W
Světelný tok:	11,000 lm
Teplota chromatičnosti:	4000 K
Úhel vyzařování:	120°
Jmenovité napětí:	220-240 V AC, 50/60 Hz
Kabel:	5 m, H07RN-F 3 x 1.5 mm^2
Zástrčka:	Uni-Schuko
Třída ochrany	I
Stupeň krytí:	IP54
Odolnost proti nárazu:	IK10
Zásuvky:	2 x Schuko s integrovaným spínačem
Maximální společné zatížení zásuvek:	3450 W
Rozměry:	480 x 300 x 75 mm
Čistá hmotnost:	3.6 kg
Třída energetické účinnosti:	C
Není vhodné pro použití v prostředí s nebezpečím výbuchu.	
Nevyměnitelný světelný zdroj	Světelný zdroj obsažený v tomto svítidle nelze vyměnit. Svítidlo se nesmí otevírat ani rozebírat. Odstranění difuzoru nebo jiné pevné součásti může způsobit úraz elektrickým proudem nebo poškození. Pokud je svítidlo nebo některá jeho součást poškozena, přestaňte je používat a výrobek zlikvidujte v souladu s místními předpisy.

5LETÁ ZÁRUKA PRO PROFESIONÁLNÍ POUŽITÍ

LED osvětlovací produkty Rex Nordic jsou navrženy a vyrobeny pro náročné profesionální použití. Za jejich kvalitou stojíme komplexní pětiletou zárukou na vady materiálu a výrobní vady za běžných provozních podmínek. Pokud se během záruční doby objeví výrobní vada, výrobek bude opraven nebo vyměněn v souladu s našimi záručními podmínkami.

BEZPEČNOSTNÍ POKYNY

Před použitím si přečtěte tyto pokyny a uschovejte je pro budoucí použití.

- Před každým použitím zkontrolujte svítidlo, kabel, zástrčku a kryty zásuvek. Výrobek nepoužívejte, pokud je některá část poškozená.
- Výrobek připojujte pouze k řádně uzemněnému napájení 220-240 V AC.
- Umístěte svítidlo na stabilní povrch. Kabel veďte tak, aby nepředstavoval nebezpečí zakopnutí a nemohl být přiskřípnut, přeříznut ani vystaven ostrým hranám.
- Svítidlo nezakrývejte. Udržujte je mimo dosah hořlavých materiálů a před manipulací, čištěním nebo uložením je nechte vychladnout.
- Z malé vzdálenosti se nedívejte přímo do světelného zdroje.
- Výrobek nepoužívejte v prostředí s nebezpečím výbuchu.
- Před seřizováním, čištěním nebo údržbou odpojte zástrčku od elektrické sítě.
- Maximální společné zatížení dvou zásuvek Schuko je 3450 W. Toto zatížení nepřekračujte.
- Krytí IP54 platí pouze tehdy, je-li výrobek správně sestaven a všechny kryty nepoužívaných zásuvek jsou zcela zavřené. Při otevřeném krytu zásuvky není zajištěna ochrana proti vniknutí vody ani prachu.
- Svítidlo neotvírejte ani nerozebírejte. LED světelný zdroj nelze vyměnit.

EXTERNÍ KABEL

Pokud je externí flexibilní kabel nebo přívod svítidla poškozen, smí jej v zájmu zabránění nebezpečí vyměnit pouze výrobce, jeho servisní zástupce nebo obdobně kvalifikovaná osoba.

INFORMACE O PŘEDPISECH

V souladu se směrnicí 2012/19/EU o odpadních elektrických a elektronických zařízeních (OEEZ), v platném znění, a příslušnými vnitrostátními předpisy je tento výrobek označen symbolem přeškrtnuté nádoby na odpad. Po skončení životnosti musí být výrobek shromažďován odděleně a odevzdán na příslušném sběrném místě pro elektrická a elektronická zařízení. Správná likvidace umožňuje bezpečné zpracování odpadu a zpětné získání cenných materiálů. Nesprávná likvidace může uvolňovat nebezpečné látky a ohrozit lidské zdraví a životní prostředí.

1

POWER OFF



2

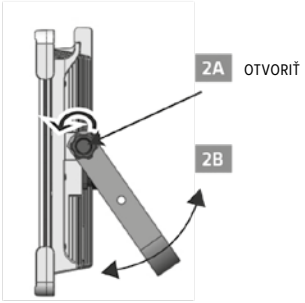

3

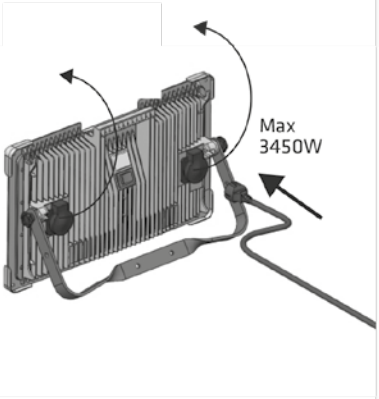

4

POWER ON



NAVÍJAČ KÁBLA

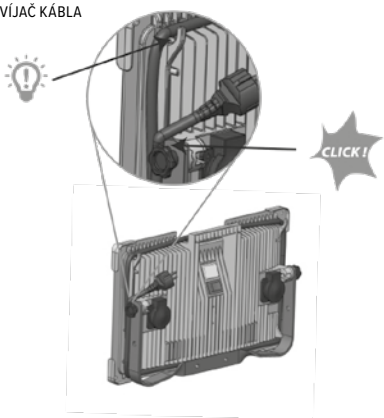

INFORMÁCIE O OCHRANE PROTI VNIKNUTIU

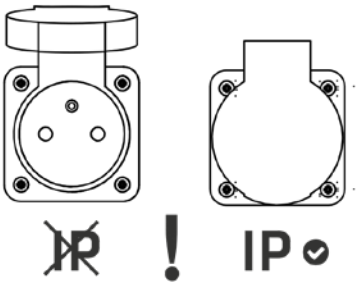

Pri otvorenom kryte zásuvky nie je zabezpečená ochrana proti vniknutiu vody ani prachu.

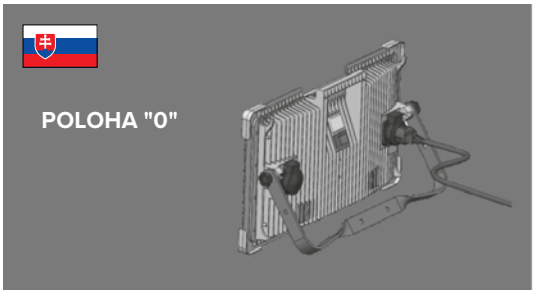

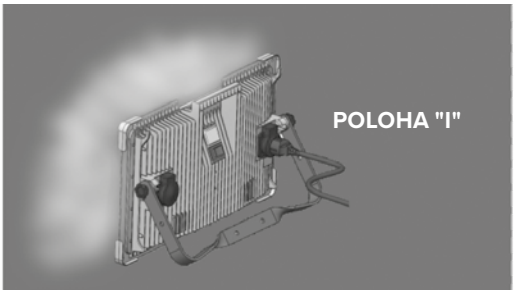

TECHNICKÉ ÚDAJE	
	SMD LED
Menovitý príkon:	78 W
Svetelný tok:	11,000 lm
Teplota chromatickosti:	4000 K
Uhol vyžarovania:	120°
Menovité napätie:	220-240 V AC, 50/60 Hz
Kábel:	5 m, H07RN-F 3 x 1.5 mm^2
Zástrčka:	Uni-Schuko
Trieda ochrany	I
Stupeň krytia:	IP54
Odolnosť proti nárazu:	IK10
Zásuvky:	2 x Schuko s integrovaným spínačom
Maximálne spoločné zaťaženie zásuviek:	3450 W
Rozmery:	480 x 300 x 75 mm
Čistá hmotnosť:	3.6 kg
Trieda energetickej účinnosti:	C
Nevhodné na použitie v prostredí s nebezpečenstvom výbuchu.	
Nevymeniteľný svetelný zdroj	Svetelný zdroj v tomto svietidle nie je možné vymeniť. Svietidlo sa nesmie otvárať ani rozoberať. Odstránenie difúzora alebo inej pevnej súčasti môže spôsobiť úraz elektrickým prúdom alebo poškodenie. Ak je svietidlo alebo niektorá jeho súčasť poškodená, prestaňte ho používať a výrobok zlikvidujte v súlade s miestnymi predpismi.

5-ROČNÁ ZÁRUKA NA PROFESIONÁLNE POUŽITIE

LED osvetľovacie produkty Rex Nordic sú navrhnuté a vyrobené pre náročné profesionálne použitie. Za ich kvalitou stojíme komplexnou päťročnou zárukou na chyby materiálu a výrobné chyby pri bežných prevádzkových podmienkach. Ak sa počas záručnej doby vyskytne výrobná chyba, výrobok bude opravený alebo vymenený v súlade s našimi záručnými podmienkami.

BEZPEČNOSTNÉ POKYNY

Pred použitím si prečítajte tieto pokyny a uschovajte ich na budúce použitie.

• Pred každým použitím skontrolujte svietidlo, kábel, zástrčku a kryty zásuviek. Výrobok nepoužívajte, ak je ktorákoľvek časť poškodená.
• Výrobok pripájajte iba k riadne uzemnenému napájaniu 220-240 V AC.
• Svietidlo umiestnite na stabilný povrch. Kábel veďte tak, aby nespôsoboval riziko zakopnutia a nemohol sa privrieť, prerezať ani dostať do kontaktu s ostrými hranami.
• Svietidlo nezakrývajte. Udržiavajte ho mimo horľavých materiálov a pred manipuláciou, čistením alebo uskladnením ho nechajte vychladnúť.
• Z krátkej vzdialenosti sa nepozerajte priamo do svetelného zdroja.
• Výrobok nepoužívajte v prostredí s nebezpečenstvom výbuchu.
• Pred nastavovaním, čistením alebo údržbou odpojte zástrčku od elektrickej siete.
• Maximálne spoločné zaťaženie dvoch zásuviek Schuko je 3450 W. Toto zaťaženie neprekračujte.
• Ochrana IP54 platí iba vtedy, keď je výrobok správne zmontovaný a všetky kryty nepoužívaných zásuviek sú úplne zatvorené. Pri otvorenom kryte zásuvky nie je zabezpečená ochrana proti vniknutiu vody ani prachu.
• Svietidlo neotvárajte ani nerozoberajte. LED svetelný zdroj nie je možné vymeniť.

EXTERNÝ KÁBEL

Ak je externý flexibilný kábel alebo prívod svietidla poškodený, smie ho v záujme predchádzania nebezpečenstvu vymeniť iba výrobca, jeho servisný zástupca alebo podobne kvalifikovaná osoba.

REGULAČNÉ INFORMÁCIE

V súlade so smernicou 2012/19/EÚ o odpade z elektrických a elektronických zariadení (OEEZ), v znení neskorších predpisov, a uplatniteľnými vnútroštátnymi predpismi je tento výrobok označený symbolom prečiarknutého kontajnera. Po skončení životnosti sa výrobok musí zbierať oddelene a odovzdať na príslušnom zbernom mieste pre elektrické a elektronické zariadenia. Správna likvidácia umožňuje bezpečné spracovanie odpadu a zhodnotenie cenných materiálov. Nesprávna likvidácia môže uvoľniť nebezpečné látky a ohroziť ľudské zdravie a životné prostredie.

1



2

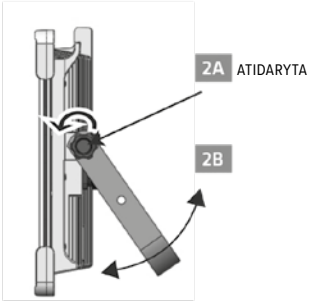

3

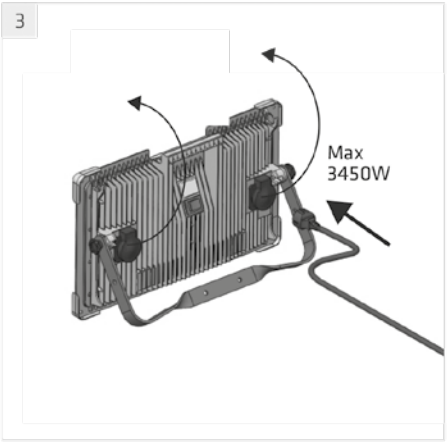

4



KABELIO SUVYNIOJIMO ĮTAISAS

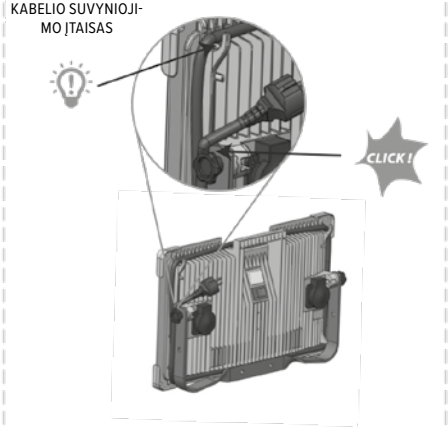

APSAUGOS NUO PATEKIMO INFORMACIJA

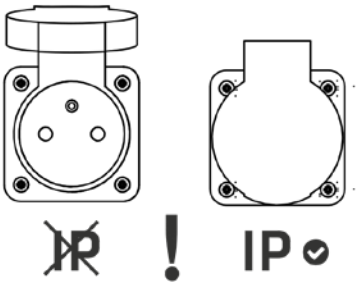

Kai lizdo dangtelis atidarytas, apsauga nuo vandens ar dulkių patekimo neužtikrinama.

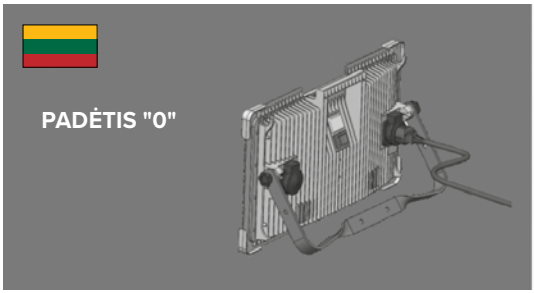

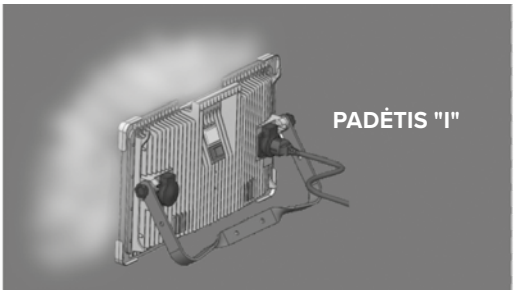

TECHNINIAI DUOMENYS	
	SMD LED
Vardinė galia:	78 W
Šviesos srautas:	11,000 lm
Spalvinė temperatūra:	4000 K
Spindulio kampas:	120°
Vardinė įtampa:	220-240 V AC, 50/60 Hz
Kabelis:	5 m, H07RN-F 3 x 1.5 mm^2
Kištukas:	Uni-Schuko
Apsaugos klasė	I
Apsaugos nuo patekimo klasė:	IP54
Atsparumas smūgiams:	IK10
Lizdai:	2 x „Schuko“ su integruotu jungikliu
Didžiausia bendra lizdų apkrova:	3450 W
Matmenys:	480 x 300 x 75 mm
Grynasis svoris:	3.6 kg
Energijos vartojimo efektyvumo klasė:	C
Netinka naudoti aplinkoje, kurioje yra sprogimo pavojus.	
Nekeičiamas šviesos šaltinis	Šiame šviestuve esantis šviesos šaltinis nekeičiamas. Šviestuvo negalima atidaryti ar ardyti. Nuėmus difuzorių ar kitą pritvirtintą dalį galima patirti elektros smūgį arba sugadinti gaminį. Jei šviestuvas ar kuri nors jo dalis pažeista, nutraukite naudojimą ir gaminį šalinkite laikydamiesi vietinių reikalavimų.

5 METŲ PROFESIONALI GARANTIJA

Rex Nordic LED apšvietimo gaminiai suprojektuoti ir pagaminti sudėtingoms profesionalioms reikmėms. Jų kokybei suteikiame išsamią penkerių metų garantiją, taikomą medžiagų ir gamybos defektams įprastomis naudojimo sąlygomis. Jei garantiniu laikotarpiu nustatomas gamybos defektas, gaminys bus suremontuotas arba pakeistas pagal mūsų garantijos sąlygas.

SAUGOS INSTRUKCIJOS

Prieš naudodami gaminį perskaitykite visas instrukcijas ir išsaugokite jas ateičiai.

• Prieš kiekvieną naudojimą patikrinkite šviestuvą, kabelį, kištuką ir lizdų dangtelius. Nenaudokite gaminio, jei kuri nors dalis pažeista.
• Gaminį junkite tik prie tinkamai įžeminto 220-240 V kintamosios srovės maitinimo šaltinio.
• Pastatykite šviestuvą ant stabilaus paviršiaus. Kabelį nutieskite taip, kad už jo nebūtų galima užkliūti ir jis nebūtų prispaustas, įpjautas ar veikiamas aštrių briaunų.
• Neuždenkite šviestuvo. Laikykite jį atokiai nuo degių medžiagų ir prieš tvarkydami, valydami ar padėdami laikyti leiskite jam atvėsti.
• Nežiūrėkite tiesiai į šviesos šaltinį iš nedidelio atstumo.
• Nenaudokite gaminio aplinkoje, kurioje yra sprogimo pavojus.
• Prieš reguliuodami, valydami ar atlikdami techninę priežiūrą ištraukite kištuką iš elektros tinklo.
• Didžiausia bendra dviejų „Schuko“ lizdų apkrova yra 3450 W. Neviršykite šios apkrovos.
• IP54 apsauga galioja tik tada, kai gaminys tinkamai surinktas ir visi nenaudojamų lizdų dangteliai visiškai uždaryti. Kai lizdo dangtelis atidarytas, apsauga nuo vandens ar dulkių patekimo neužtikrinama.
• Neatidarykite ir neardykite šviestuvo. LED šviesos šaltinis nekeičiamas.

IŠORINIS KABELIS

Jei pažeidžiamas išorinis lankstus šio šviestuvo kabelis ar laidas, siekiant išvengti pavojaus jį gali pakeisti tik gamintojas, jo techninės priežiūros atstovas arba panašios kvalifikacijos asmuo.

TEISINĖ INFORMACIJA

Pagal Direktyvą 2012/19/ES dėl elektros ir elektroninės įrangos atliekų (EEĮA) su pakeitimais ir taikomus nacionalinius teisės aktus šis gaminys pažymėtas perbrauktos šiukšliadėžės simboliu. Pasibaigus gaminio naudojimo laikui, jis turi būti surenkamas atskirai ir pristatomas į tinkamą elektros ir elektroninės įrangos surinkimo punktą. Tinkamas šalinimas užtikrina saugų atliekų tvarkymą ir vertingų medžiagų atgavimą. Netinkamai šalinant gali išsiskirti pavojingų medžiagų ir kilti pavojus žmonių sveikatai bei aplinkai.

1



2

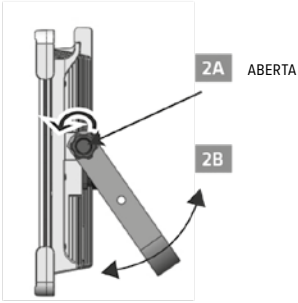

3

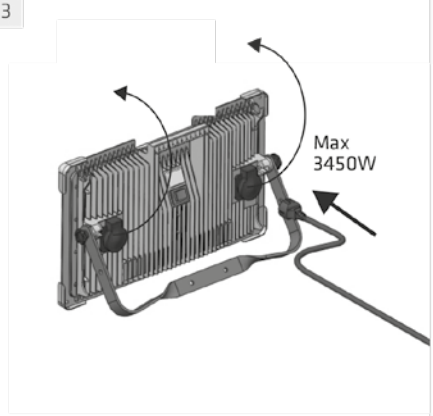

4



ENROLADOR DE CABO

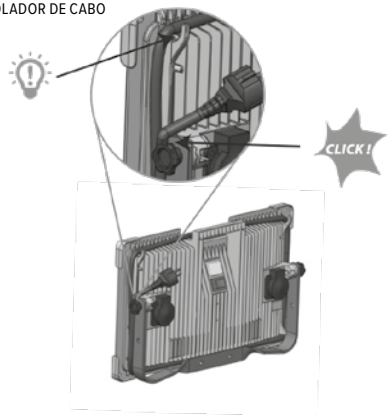

INFORMAÇÕES SOBRE A PROTEÇÃO CONTRA ENTRADA

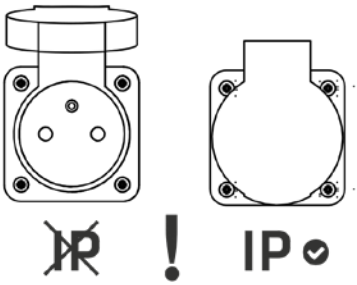

Com a tampa da tomada aberta, não existe proteção contra a entrada de água ou poeiras.



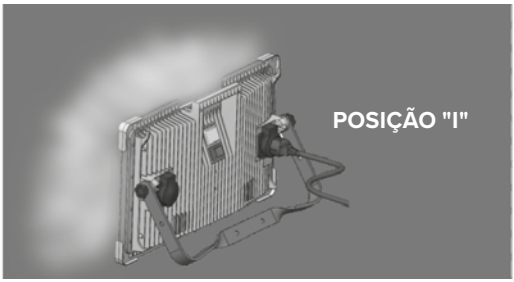

DADOS TÉCNICOS

	SMD LED
Potência nominal:	78 W
Fluxo luminoso:	11,000 lm
Temperatura de cor:	4000 K
Ângulo do feixe:	120°
Tensão nominal:	220-240 V AC, 50/60 Hz
Cabo:	5 m, H07RN-F 3 x 1.5 mm^2
Ficha:	Uni-Schuko
Classe de proteção	I
Grau de proteção:	IP54
Resistência ao impacto:	IK10
Tomadas:	2 x Schuko com interruptor integrado
Carga máxima combinada das tomadas:	3450 W
Dimensões:	480 x 300 x 75 mm
Peso líquido:	3.6 kg
Classe de eficiência energética:	C
Não adequado para utilização em ambientes com risco de explosão.	
Fonte de luz não substituível	A fonte de luz contida nesta luminária não é substituível. A luminária não deve ser aberta nem desmontada. A remoção do difusor ou de qualquer outro componente fixo pode provocar choque elétrico ou danos. Se a luminária ou qualquer um dos seus componentes estiver danificado, interrompa a utilização e elimine o produto de acordo com os regulamentos locais.

GARANTIA PROFISSIONAL DE 5 ANOS

Os produtos de iluminação LED Rex Nordic são concebidos e fabricados para aplicações profissionais exigentes. Garantimos a sua qualidade com uma garantia abrangente de cinco anos contra defeitos de materiais e de fabrico em condições normais de funcionamento. Se ocorrer um defeito de fabrico durante o período de garantia, o produto será reparado ou substituído de acordo com a nossa política de garantia.

INSTRUÇÕES DE SEGURANÇA

Leia todas as instruções antes de utilizar o produto e guarde-as para consulta futura.

• Verifique a luminária, o cabo, a ficha e as tampas das tomadas antes de cada utilização. Não utilize o produto se alguma peça estiver danificada.
• Ligue o produto apenas a uma fonte de alimentação de 220-240 V CA devidamente ligada à terra.
• Coloque a luminária numa superfície estável. Disponha o cabo de modo a não constituir um risco de tropeçar e a não ficar entalado, cortado ou exposto a arestas vivas.
• Não cubra a luminária. Mantenha-a afastada de materiais inflamáveis e deixe-a arrefecer antes de a manusear, limpar ou guardar.
• Não olhe diretamente para a fonte de luz a curta distância.
• Não utilize o produto em ambientes com risco de explosão.
• Desligue a ficha da rede elétrica antes de ajustar, limpar ou efetuar a manutenção.
• A carga máxima combinada das duas tomadas Schuko é de 3450 W. Não exceda esta carga.
• A proteção IP54 aplica-se apenas quando o produto está corretamente montado e todas as tampas das tomadas não utilizadas estão totalmente fechadas. Com a tampa da tomada aberta, não existe proteção contra a entrada de água ou poeiras.
• Não abra nem desmonte a luminária. A fonte de luz LED não é substituível.

CABO EXTERNO

Se o cabo flexível externo ou o fio desta luminária estiver danificado, deve ser substituído apenas pelo fabricante, pelo seu agente de assistência ou por uma pessoa com qualificação equivalente, de modo a evitar perigos.

INFORMAÇÕES REGULAMENTARES

Em conformidade com a Diretiva 2012/19/UE relativa aos resíduos de equipamentos elétricos e eletrónicos (REEE), conforme alterada, e com os regulamentos nacionais aplicáveis, este produto está marcado com o símbolo do contentor de lixo barrado. No fim da sua vida útil, o produto deve ser recolhido separadamente e entregue num ponto de recolha adequado para equipamentos elétricos e eletrónicos. A eliminação correta permite o tratamento seguro dos resíduos e a recuperação de materiais valiosos. A eliminação incorreta pode libertar substâncias perigosas e colocar em risco a saúde humana e o ambiente.

1



2

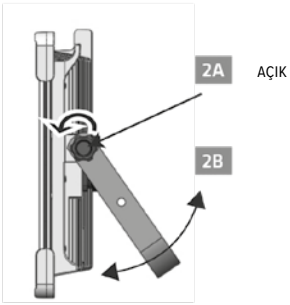

3

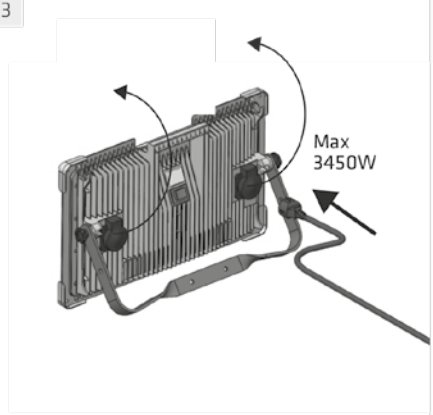

4



KABLO SARICI

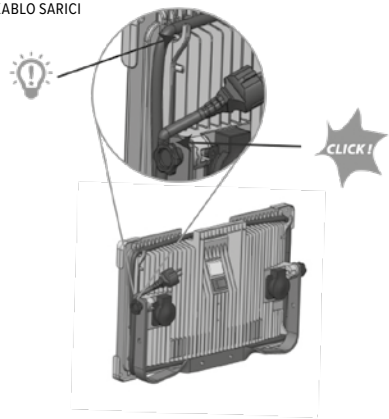

GİRİŞ KORUMASI BİLGİLERİ

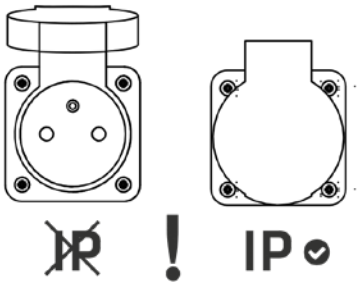

Priz kapağı açıkken su veya toz girişine karşı koruma sağlanmaz.

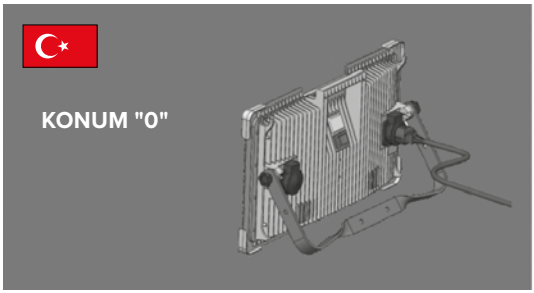

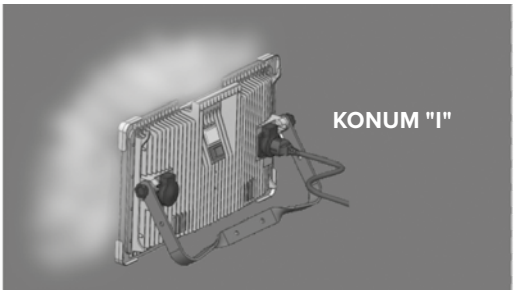

TEKNİK VERİLER	
	SMD LED
Nominal güç:	78 W
Işık akısı:	11,000 lm
Renk sıcaklığı:	4000 K
Işın açısı:	120°
Nominal gerilim:	220-240 V AC, 50/60 Hz
Kablo:	5 m, H07RN-F 3 x 1.5 mm^2
Fiş:	Uni-Schuko
Koruma sınıfı	I
Giriş koruması:	IP54
Darbe koruması:	IK10
Prizler:	Entegre anahtarlı 2 x Schuko
Prizlerin toplam azami yükü:	3450 W
Boyutlar:	480 x 300 x 75 mm
Net ağırlık:	3.6 kg
Enerji verimliliği sınıfı:	C
Patlama tehlikesi bulunan ortamlarda kullanıma uygun değildir.	
Değiştirilemeyen ışık kaynağı	Bu armatürde bulunan ışık kaynağı değiştirilemez. Armatür açılmamalı veya sökülmemelidir. Difüzörün veya başka bir sabit parçanın çıkarılması elektrik çarpmasına ya da hasara neden olabilir. Armatür veya bileşenlerinden biri hasar görürse kullanmayı bırakın ve ürünü yerel düzenlemelere uygun şekilde bertaraf edin.

5 YILLIK PROFESYONEL GARANTİ

Rex Nordic LED aydınlatma ürünleri, zorlu profesyonel uygulamalar için tasarlanmış ve üretilmiştir. Normal çalışma koşullarında malzeme ve işçilik kusurlarına karşı kapsamlı beş yıllık garanti sunuyoruz. Garanti süresi içinde bir üretim hatası meydana gelirse ürün, garanti politikamıza uygun olarak onarılır veya değiştirilir.

GÜVENLİK TALİMATLARI

Ürünü kullanmadan önce tüm talimatları okuyun ve ileride başvurmak üzere saklayın.

- Her kullanımdan önce armatürü, kabloyu, fişi ve priz kapaklarını kontrol edin. Herhangi bir parça hasarlıysa ürünü kullanmayın.
- Ürünü yalnızca uygun şekilde topraklanmış 220-240 V AC güç kaynağına bağlayın.
- Armatürü sabit bir yüzeye yerleştirin. Kabloyu takılma tehlikesi oluşturmayacak ve sıkışmayacak, kesilmeyecek veya keskin kenarlara maruz kalmayacak şekilde döşeyin.
- Armatürün üzerini örtmeyin. Yanıcı malzemelerden uzak tutun ve taşımadan, temizlemeden veya depolamadan önce soğumasını bekleyin.
- Işık kaynağına kısa mesafeden doğrudan bakmayın.
- Ürünü patlama tehlikesi bulunan ortamlarda kullanmayın.
- Ayarlama, temizleme veya bakım işlemlerinden önce fişi elektrik şebekesinden çekin.
- İki Schuko prizin toplam azami yükü 3450 W'tır. Bu yükü aşmayın.
- IP54 koruması yalnızca ürün doğru şekilde monte edildiğinde ve kullanılmayan tüm priz kapakları tamamen kapalı olduğunda geçerlidir. Priz kapağı açıkken su veya toz girişine karşı koruma sağlanmaz.
- Armatürü açmayın veya sökmeyin. LED ışık kaynağı değiştirilemez.

HARICI KABLO

Bu armatürün harici esnek kablosu veya elektrik kablosu hasar görürse tehlikeyi önlemek için yalnızca üretici, yetkili servis veya benzer niteliklere sahip bir kişi tarafından değiştirilmelidir.

MEVZUAT BİLGİLERİ

Atık elektrikli ve elektronik ekipmanlara ilişkin 2012/19/AB Direktifi (WEEE), bu direktifte yapılan değişiklikler ve yürürlükteki ulusal düzenlemeler uyarınca bu ürün, üzeri çarpı işaretli tekerlekli çöp kutusu sembolüyle işaretlenmiştir. Ürün, kullanım ömrünün sonunda ayrı olarak toplanmalı ve elektrikli ve elektronik ekipmanlara yönelik uygun bir toplama noktasına teslim edilmelidir. Doğru bertaraf, atıkların güvenli şekilde işlenmesini ve değerli malzemelerin geri kazanılmasını sağlar. Yanlış bertaraf, tehlikeli maddelerin açığa çıkmasına ve insan sağlığı ile çevrenin tehlikeye girmesine neden olabilir.

EU DECLARATION OF CONFORMITY

1. Product model: LED11000

2. Name and address of the authorised representative:

REX Nordic Oy
Mustanlähteentie 24A
07230 ASKOLA
+358 40 180111
info@rexnordic.com

3. This declaration of conformity is issued under the sole responsibility of the manufacturer.

4. Object of the declaration:

Equipment: LED work light (portable luminaire)
Brand name: REX Nordic
Model/type: LED11000
Technical data: 220–240 V, 50/60 Hz, 50 W, IP54, protection class I

5. The object of the declaration described above is in conformity with the relevant Union harmonization legislation:

Low Voltage Directive (LVD)	2014/35/EU
Electromagnetic Compatibility (EMC) Directive	2014/30/EU
RoHS Directive	2011/65/EU as amended by (EU) 2015/863
Ecodesign Directive	2009/125/EC

6. References to the relevant harmonised standards used or references to the other technical specifications in relation to which conformity is declared:

LVD	EN IEC 60598-1:2021 + A11:2022, EN 60598-2-4:2018, EN 62471:2008
EMC	EN IEC 55015:2019 + A11:2020, EN IEC 61000-3-2:2019 + A1:2021, EN 61547:2009 / IEC 61547:2020
RoHS	EN IEC 63000:2018

7. Signed for and on behalf of:

Place and time: 29.9.2026

Company name: REX Nordic Oy REX NORDIC rexnordic.com

Karri Flemming, Procurement & Product Director

REX NORDIC
rexnordic.com

FINLAND
Rex Nordic Finland Oy

ASIAKASPALVELU
+358 40 180 1111
info@rexnordic.com

HUOLTO
+358 400 470 915
huolto@rexnordic.com

SWEDEN
Rex Nordic AB

KUNDTJÄNST
+46 72 200 2222
info@rexnordic.com

SERVICE
+46 72 555 2909
service@rexnordic.com

NORWAY
Rex Nordic AS

KUNDESERVICE
+47 40 006 616
norge@rexnordic.com

SERVICE
+47 93 000 411
service@rexnordic.com

DENMARK
Rex Nordic A/S

KUNDESERVICE
+45 22 119 897
+45 29 115 570
dk@rexnordic.com

TEKNISK SERVICE
+45 22 119 897
+45 29 115 570
service@rexnordic.com

UNITED KINGDOM
Rex Nordic UK LTD

CUSTOMER SERVICE
+44 13 553 773 70
uk@rexnordic.com

SERVICE
+44 75 3895 9836
service@rexnordic.com

NETHERLANDS
Rex Nordic B.V.

KLANTENSERVICE
+31 639 625 904
nl@rexnordic.com

TECHNISCHE DIENST
+31 639 625 904
service@rexnordic.com

GERMANY
Rex Nordic GmbH

KUNDENDIENST
+49 171 4006 002
de@rexnordic.com

TECHNISCHER SERVICE
+49 171 4006 002
service@rexnordic.com

POLAND
Rex Nordic Sp z.o.o.

OBSŁUGA KLIENTA
+48 886 209 018
pl@rexnordic.com

SERWIS
+48 886 209 018
service@rexnordic.com

FRANCE
Rex Nordic SAS

SERVICE À LA CLIENTÈLE
+33 680 785 095
fr@rexnordic.com

SERVICE TECHNIQUE
+33 680 785 095
service@rexnordic.com

ITALY
Rex Nordic S.R.L.

SERVIZIO CLIENTI
+39 344 6795 402
it@rexnordic.com

SERVIZIO
+39 344 6795 402
service@rexnordic.com

SPAIN
Rex Nordic Spain, S.L.

ATENCIÓN AL CLIENTE
+34 619 427 984
es@rexnordic.com

SERVICIO
+34 619 427 984
service@rexnordic.com

TÜRKIYE
REX NORDIC ISITMA VE SOĞUTMA SİSTEMLERİ İÇ VE DIŞ TİCARET LİMİTED ŞİRKETİ

MÜŞTERI HIZMETLERI
tr@rexnordic.com

SERVIS
service@rexnordic.com

CZECH REPUBLIC
Rex Nordic CZ s. r. o.

ZÁKAZNICKÝ SERVIS
+358 40 180 1111
info@rexnordic.com

SERVIS
+358 400 470 915
service@rexnordic.com

SLOVAKIA
Rex Nordic s. r. o.

ZÁKAZNÍCKY SERVIS
+358 40 180 1111
sk@rexnordic.com

SERVIS
+358 400 470 915
service@rexnordic.com

LITHUANIA
Rex Nordic GmbH

KLIENTŲ APTARNAVIMAS
+370 677 60922
info@rexnordic.com

SERVISAS
+370 677 60922
service@rexnordic.com